DKC

Catalogue des chemins de câbles

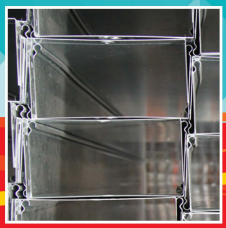

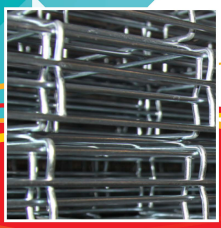

Index

Chemins de câbles métalliques série "C5 Combitech" 13
Système de chemins de câbles encastrables 14
Avantages du système 16
Éléments rectilignes 20
Accessoires 32
Système pour le bord machine 84
Exemples de montage 98
"C5 Combitech ZL" 101
Éléments rectilignes 104
Accessoires 113
"C5 Combitech Inox" 145
Éléments rectilignes 146
Accessoires 151

Chemin de câbles en fil "F5 Combitech" 173
Le système de chemins de câbles en fil F5 174
Instructions pour le montage 175
Éléments rectilignes 178
Accessoires 182
Tableau des éléments de jonction 196
Exemples de montage 198
Chemin de câbles en fil "F5 Combitech" ALL BLACK 205
Éléments rectilignes 208
Accessoires 209

Echelles à câbles "L5 Combitech" 219
"L5 Combitech ZL" 220
Éléments rectilignes 224
Accessoires 226
"L5 Combitech" 239
Informations techniques 240
Éléments rectilignes 242
Accessoires 245
Instructions de montage 262
Exemples d'accessoires 266

Échelles à câbles soudés "W5 Combitech" 267
Informations techniques 268
Éléments rectilignes 272
Accessoires 274

Chemins de câbles pour constructions navales "N5 Combitech" 305
Éléments rectilignes 306
Accessoires 307

Consoles "B5 Combitech" 309
Accessoires pour le montage 320

Minuterie "M5 Combitech" 345

Système de fixage pour panneaux photovoltaïques "Solartech" 357

Index des codes 375

COMBITECH

catalogue de chemins de câbles métalliques

ZERTIFIKAT ◆ CERTIFICATE ◆ 認證證書 ◆ СЕРТИФИКАТ ◆ CERTIFICADO ◆ CERTIFICAT

TÜV SÜD Italia

CERTIFICATO

Nr 50 100 11090

Si attesta che / *This is to certify that*

IL SISTEMA QUALITÀ DI
THE QUALITY SYSTEM OF

DKC

DKC Europe S.r.l.

SEDE LEGALE:
VIA LARGA 15
I-20122 MILANO

SEDI OPERATIVE:
VIA LIBERTÀ 207
I-28043 BELLINZAGO NOVARESE (NO)
VIA PRIMO MAGGIO 19
I-20010 VANZAGO (MI)
VIA PONTASSO 26
I-16015 CASELLA (GE)

È CONFORME AI REQUISITI DELLA NORMA
HAS BEEN FOUND TO COMPLY WITH THE REQUIREMENTS OF

UNI EN ISO 9001:2008

Questo certificato è valido per il seguente campo di applicazione
This certificate is valid for the following product or service range

Progettazione e fabbricazione di passerelle, portacavi elettrici, armadi, carpenteria metallica e relativi accessori (IAF 17)

Design and manufacture of trays, electrical ducts, enclosures, metal carpentry and accessories *(IAF 17)*

ACCREDIA
L'ENTE ITALIANO DI ACCREDITAMENTO

DGQ N° 048A ESI N° 005G PRD N° 061B
SGA N° 008D IFX N° 001L ISP N° 057E
SCR N° 009F PRS N° 077C LAB N° 0076

Membro degli Accordi di Mutuo Riconoscimento EA, IAF e ILAC
Signatory of EA, IAF and ILAC Mutual Recognition Agreements

Per l'Organismo di Certificazione
For the Certification Body
TÜV Italia S.r.l.

Andrea Vivi
Amministratore Delegato - CEO

Data di emissione / *Issue date*
2012-04-26

Data di scadenza / *Expiry date*
2015-04-25

"La validità del presente certificato è subordinata a sorveglianza periodica a 12 mesi e al riesame completo del sistema di gestione aziendale con periodicità triennale"

"The validity of the present certificate depends on the annual surveillance every 12 months and on the complete review of company's management system after three-years"

T001-12/02

Certification IP20

Certification IP40

DKC

Le groupe DKC a été fondé en 1998 et actuellement, il est l'un des producteurs leader des systèmes de support de câbles en Europe et en Russie.
Le groupe est composé de 6 divisions: "DKC Russie", "DKC Ukraine", "DKC Europe", "DKC Ungheria", "DKC Romania" et "DKC Maghreb". En développant continuellement son réseau de production et de distribution DKC a l'objectif de fournir aux marché mondial des produits de haute qualité.

Produits
Le groupe DKC, présent en Europe avec la marque DKC Europe, propose 8 lignes de produits:
- Combitech: chemins de câbles métalliques
- Solartech: système de fixation pour panneaux photovoltaïques
- Cosmec: système de protection pour câbles électriques
- Conchiglia: armoires en fibre de verre
- Hercules: conduits à barres
- Ramblock: charpenterie pour armoires électriques
- Ramklima: climatiseur pour armoires électriques
- Rambox: boîtiers en polycarbonate

Beaucoup de produits fabriqués par le groupe DKC son innovants pour le marché électrique. Grâce au travail actif réalisé sur les nouveaux produits, DKC peut se vanter d'une longue liste de brevets.

BRÈVE HISTOIRE
DKC déjà opérationnelle en Italie dans le secteur des télécommunications, entrevoyant les possibilités du marché russe, ouvre son premier établissement à Tver le 15 août 1998 avec la production de tube annelé.
Au fil des années DKC a augmenté l'espace productif et la gamme des produits proposés, en restant fidèle aux valeurs qui l'ont créée.
De nouveaux produits et plus de services sont les points fondamentaux d'une politique de développement continu qui caractérise la société et qui la voit s'introduire sur le marché ukrainien en 2000, se développer en Italie en 2008 et ouvrir un siège en Tunisie.
Le groupe DKC est devenu aujourd'hui, un des producteurs leader dans la production des systèmes de support de câble et a consolidé ses succès grâce à une réalité dynamique orientée vers le futur et concentrée sur l'innovation.

BUREAUX DANS LE MONDE:
- Russie – Tver, Moscou
- Ukraine – Kiev
- Italie – Bellinzago Novarese (Novara), Novi Ligure (Al), Rome, Villanova sull'Arda (PC), Travagliato (Bs), Reggio Emilia
- Hongrie – Tolna
- Roumanie – Jud Arad
- Tunisie – Tunis

Armoires et boîtiers métalliques "RAM block"

DKC produit des armoires métalliques, des boîtiers et des pupitres de contrôle dans ses établissements européens, principalement en Italie, et fournit avec succès les marchés d'Italie, d'Espagne, de France, d'Allemagne ainsi que les pays de l'Afrique du Nord et des Émirats Arabes Unis. La variété des dimensions et la vaste gamme des accessoires des armoires DKC en combinaison avec une haute qualité et des prix compétitifs, permettent de satisfaire n'importe quelle exigence du client.

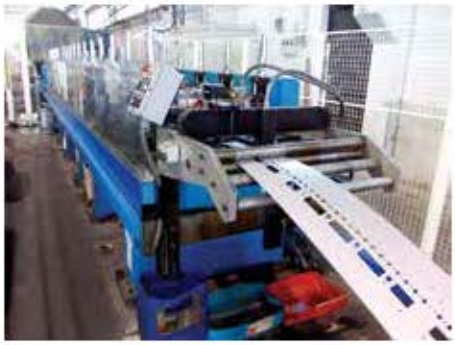

Le système RAM BLOCK est composé d'armoires, de boîtiers et de pupitres pour l'automatisation industrielle et la distribution de l'énergie à basse tension.
Les armoires, modernes et de conception innovante, sont fabriquées en conformités avec les normes les plus élevées de la qualité européenne.

Les armoires CQE ont été soumis aux tests suivants:
- degré de protection IP;
- degré de résistance aux chocs IK;
- degré de résistance au brouillard salin, à l'humidité élevée, aux écarts de température, etc;
- résistance aux vibrations;
- utilisation dans des zones sismiques;
- utilisation avec des dispositifs à basse tension avec un courant nominal atteignant jusqu'à 3500A;
- utilisation dans le secteur naval.

Le système "Ramblock" comprend:
CQE – armoires modulaires;
CAE - armoires monobloc soudées;
DAE – armoires monobloc assemblées;
CE – boîtiers métalliques IP66;
CLE – boîtiers métalliques IP65;
CDE – boîtiers de dérivation;
PN, CN, VN – pupitres;
Systèmes de suspension à bras de support.

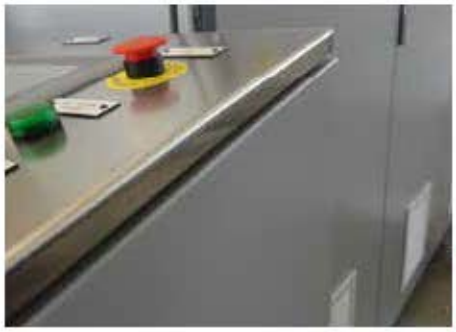

Système de climatisation pour armoires électriques "RAM klima"

Les nouveaux climatiseurs DKC représentent la solution idéale de refroidissement pour toutes les applications où il est nécessaire de refroidir et de maintenir l'armoire séparée de l'entourage. Ce système résulte être la solution optimale chaque fois que l'on doit éviter que des températures trop élevées (avec T milieu > T intérieur de l'armoire) puissent endommager les éléments qui se trouvent à l'intérieur de l'armoire en maintenant une protection élevée contre l'eau, la poussière et les substances chimiques.

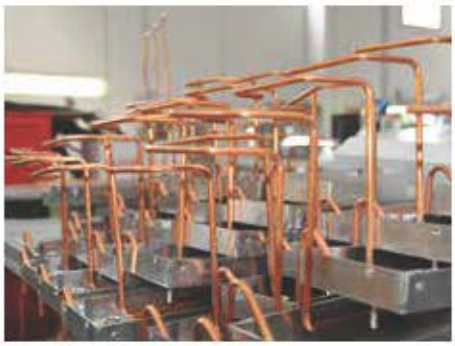

Une chaîne de production moderne, équipée de consultation électronique concernant les instructions de montage, des livraisons rapides sur tous le territoire national grâce à des produits toujours disponibles en magasin, un professionnalisme élevé de nos opérateur et le stockage des semi-ouvrés qui permettent d'optimiser les temps de production, sont les points forts de cette ligne de produit.

Climatiseurs muraux

Assortiment:
- capacités de refroidissement de 300 à 4000 W;
- tensions disponibles: 230 Vac, 115 Vac, 400/440/460 Vac 2 ph, 400 Vac 3 ph;
- versions disponibles: Base et Top;
- disponibles peints RAL 7035 ou en acier inoxydable AISI 304.

Climatiseurs pour toit

Assortiment:
- capacités de refroidissement de 800 à 4000 W;
- tensions disponibles: 230 Vac, 400/440/460 Vac 2 ph, 400 Vac 3 ph;
- versions disponibles standard RAL 7035, acier inoxydable AISI 304.

Climatiseurs Slim

Assortiment:
- capacités de refroidissement de 1000 à 3000 W;
- Tensions disponibles: 230 Vac, 400 Vac 3 ph;
- Versions disponibles: standard RAL 7035, acier inoxydable AISI 304

Conchiglia

Armoires de route "Grafi"

Grafi est une nouvelle ligne d'armoires de route en fibre de verre pour les installations suivantes: réseaux de distribution électrique, téléphonique, gaz/eau, installations de feux de circulation, systèmes de gestion destinés à être installés à l'extérieur.

Caractéristiques:
• Degré de protection IP55 et IP44 conformément à CEI EN 60529.
• Degré de résistance aux chocs IK10 conformément à CEI EN 62262.
• Conforme à la norme CEI EN 62208 et aux normes DIN 43629.
• Aptitude à réaliser des appareils de la classe II. Tension nominale d'isolement Ui 690V.
• Réversibilité du côté de l'ouverture des portes, également en cas de cages multiples
• Répartition du volume total des armoires en grandeurs et en nombre de compartiments différents (système Dopter®).
• Disponibilité de réalisations peintes pour une meilleure intégration dans le contexte urbain et dans les centres historiques.
• Possibilité d'accès biface aux compartiments. Modularité verticale, horizontale et en profondeur.
• Bords arrondis. Poignée ergonomique en caoutchouc souple.
• Dimensions de 580x350 mm à 1150x1840 mm (profondeur 330-460 mm).
• Économiquement avantageux.

Éclairage public

Solutions qui rendent la dérivation électrique simple, rapide, sûre et solutions pour optimiser l'utilisation de l'énergie électrique grâce à des produits qui, en plus de l'économie d'énergie, permettent de tenir sous contrôle et de régler les niveaux d'éclairage.

Assortiment:
• Contrôles électroniques d'énergie: stabilisation et réduction de tension sur des installations d'éclairage public de tunnels, parking et zones de service. Possibilité de tenir sous contrôle à distance des conditions de fonctionnement et des niveaux d'économie énergétique.
• Portillons et borniers de poteau: depuis plus de 45 ans, la vaste gamme de produits représente le top en matière de sécurité, de facilité d'installation, de maintenance et de durabilité.
• Tableaux généraux pour les installations I.P.
• Coffrets de dérivation de poteau en fibre de verre et en aluminium.
• Coffrets de dérivation en matériel plastique: pour installations industrielles, éclairage public et alimentation de tableaux de distribution.

Kit photovoltaïques à système d'île pour éclairage public
Avec lampe à LED fonctionnant à énergie solaire photovoltaïque; une solution d'avant-garde à faible impact sur l'environnement, peu d'entretien et une haute performance de prestations. À utiliser pour l'éclairage des parkings, des routes, des jardins publics, des parcs, des pistes cyclables et où il n'y a pas d'intérêt financier d'implanter des installations de réseaux de type traditionnel.

Installations B.T. et industrielles

Solutions pour distribuer et contrôler l'énergie en sécurité au moyen de produits qui garantissent l'isolation des appareillages internes et la protection contre les chocs et les agents atmosphériques.

Assortiment:
• Bloc nodal terminal, multiple, connecteurs linéaires et de sectionnement.
• Boîtiers de dérivation: pour installations industrielles, pour éclairage public, pour alimentation de tableaux de distribution avec câbles uni-multipolaires.
• Boîtes à encastrer, cabines et regards: pour le montage de porte-prises et pour les dérivations; pour jonctions de puissance élevée dans des installations cachées, pour dérivations et jonctions de lignes téléphoniques et électriques.
• Conteneurs et colonnes IP55: pour des réseaux et des installations souterraines avec câble uni-multipolaire pour distribution d'énergie, pour tableaux de mesure, de commande, de contrôle, de signalisation, pour raccordements téléphoniques.
• Boîtier en fibre de verre pour groupes de mesure.
• Armoires de rue en fibre de verre: pour installations du secteur électrique et installations de gaz-eau.
• Guichets, portes et grilles : pour constructions civiles et industrielles.

COSMEC

Cosmec – Système métalliques de protection pour câbles électriques

Les système métalliques, certifié IMQ, VDE et RINA, sont composés de tubes réalisés en acier zingué conformes aux normes CEI EN 61386 et CEI EN 60423 et par une série de raccord à fermeture rapide pour connexion tube-tube, tube rigide-tube flexible et tube-boîtier. Les tubes métalliques flexibles recouverts de PVC, les raccords en laiton nickelé, fixes et rotatifs complètent l'offre.
Une vaste gamme de coffrets de dérivation, boîtes de filetage et nombreux autres accessoires, permettent à l'installateur de réaliser des installations étanches jusqu'à un degré de protection IP 67 avec une continuité électrique garantie. Il est en outre, possible, de composer la totalité du système de protection en acier inoxydable, également certifié IMQ, particulièrement indiqué pour le secteur chimique, pharmaceutique, Œnologique et autoroutier (tunnel).
Un système composé de coffrets de dérivation équipés, conçu pour les installations d'éclairage à l'intérieur des tunnels en conformité à la Directive ANAS et spécialement étudié pour le secteur autoroutier

Équipement

Vaste gamme d'équipement oléohydraulique et manuel, conçu pour faciliter le travail des installateurs et des préposés à la manutention et au fonctionnement des tableaux de commande. Ces équipement, dotés d'outils appropriés, permettent d'effectuer le perçage des panneaux dans les tableaux électriques (pour permettre l'application des instruments de contrôle et de commande) ou bien le pliage, le perçage, le découpage de barres de cuivre, l'agrafage des terminaux, le découpage et le perçage des profilés portants selon la norme DIN, le perçage sans avant-trou des chemins de câbles et d'autres applications qui peuvent être effectuées selon les spécifications du client.

Découpage et perçage des profilés DIN

Poinçonneuse oléodynamique

Matrices rondes et pour connecteurs.

HERCULES

Conduit de barres - Lightech

Description:
Les conduits Lightech sont principalement utilisés dans la distribution de l'énergie électrique avec un courant nominal de 25 à 40A et une tension nominale d'utilisation de 400V dans des configurations de 2P, 4P et 6P contenues dans une enveloppe, tandis que dans le cas des configurations 2P+2P, 4P+4P et 6P+6P les circuits sont renfermés dans deux enveloppes mécaniquement séparées.
Les conduits Lightech sont amplement utilisés dans les installations pour l'éclairage dans le secteur industriel, tertiaire et public tels que les supermarchés, les centres commerciaux, les zones de production, les garages, etc.
La version standard du produit est composée de conducteurs en cuivre ou en aluminium coextrudé dans une gaine de matériel thermoplastique à auto-extinction, sans halogène, et avec enveloppe extérieure en alliage d'aluminium et un degré de protection IP55.

Conduit de barres – Powertech

Description:
Le conduit de barres DKC a été développé pour permettre le transport de puissance en accouplant fonctionnalité, simplicité de l'assemblage et design; le produit trouve son application dans toutes les situations où l'on veut transporter, transférer où distribuer une grande puissance.
L'utilisation désignée est la connexion au tableaux électriques de transformateurs et de générateurs où bien la distribution d'énergie électrique à l'intérieur de structures industrielles, commerciales, résidentielles et en général n'importe où il y a la nécessité de transporter où distribuer de grande portées d'énergie.
La série de conduits de barres DKC est réalisé en utilisant la technologie sandwich (compacte) où, à l'opposé du conduit aéré classique, les barres se trouvent "écrasées" l'une contre l'autre et isolées par un revêtement appliqué en Dy Term® (résistance 155°)

Déclaration de conformité CE - Standard CEI EN 61439-1&6

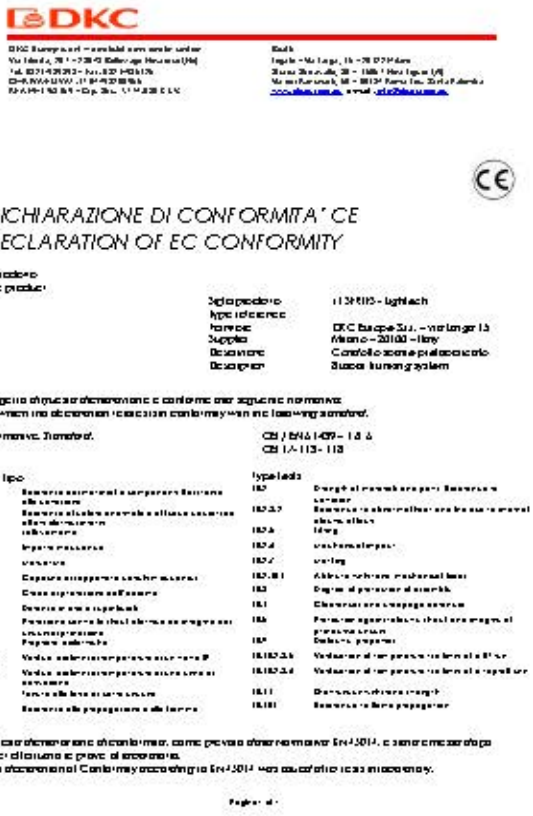

DKC

DICHIARAZIONE DI CONFORMITA' CE
DECLARATION OF EC CONFORMITY

Tipo prodotto
Type of product

Tipo riferimento Type reference	11 38 115 - Lightech
Fornitore Supplier	DKC Europe S.r.l. – via Longarone 13 Milano – 20100 – Italy
Descrizione Description	Controllo zone-pulsantiera Zone lighting system

oggetto di questa dichiarazione è conforme alla seguente normativa
to which this declaration relates is in conformity with the following standard

normativa. Standard.

CEI / EN 61439 - 1 & 6
CEI 17-113 - 113

Prove di tipo
Type tests

10.2	Resistenza ai materiali e componenti fissi e mobili Resistance of materials and components	10.2	Resistenza ai materiali e componenti fissi e mobili Resistance of materials and components
10.2.2.2	Resistenza alla corrosione delle parti esterne Resistance to corrosion	10.2.2.2	Resistenza alla corrosione delle parti esterne Resistance to corrosion
10.2.3.1	Idoneità Suitability	10.2.3.1	Idoneità Suitability
10.2.4	Proprietà dielettriche Dielectric properties	10.2.4	Proprietà dielettriche Dielectric properties
10.2.5	Resistenza Resistance	10.2.5	Resistenza Resistance
10.2.5.1	Resistenza meccanica Mechanical strength	10.2.5.1	Resistenza meccanica Mechanical strength
10.3	Grado di protezione dell'involucro Degree of protection of enclosure	10.3	Grado di protezione dell'involucro Degree of protection of enclosure
10.4	Distanze in aria e superficiali Clearances and creepage distances	10.4	Distanze in aria e superficiali Clearances and creepage distances
10.5	Protezione contro le scariche elettriche e integrità dei circuiti di protezione Protection against electric shock and integrity of protective circuits	10.5	Protezione contro le scariche elettriche e integrità dei circuiti di protezione Protection against electric shock and integrity of protective circuits
10.6	Protezione contro l'urto meccanico Protection against mechanical impact	10.6	Protezione contro l'urto meccanico Protection against mechanical impact
10.10.2.3.1	Verifica della resistenza ai raggi UV Verification of the resistance to UV rays	10.10.2.3.1	Verifica della resistenza ai raggi UV Verification of the resistance to UV rays
10.10.2.3.4	Verifica della resistenza ai carichi di impatto meccanico Verification of the resistance to mechanical impact	10.10.2.3.4	Verifica della resistenza ai carichi di impatto meccanico Verification of the resistance to mechanical impact
10.11	Verifica della tenuta al grado di protezione Verification of the degree of protection	10.11	Verifica della tenuta al grado di protezione Verification of the degree of protection
10.101	Resistenza alla propagazione della fiamma Resistance to flame propagation	10.101	Resistenza alla propagazione della fiamma Resistance to flame propagation

Questa dichiarazione si riferisce solo ai campioni esaminati, come previsto dalla norma EN 61439, e non si riferisce a prodotti di produzione in serie.
This declaration relates only to the samples examined, as provided for in the standard EN 61439, and does not refer to mass production products.

Pagina 1 di 1

C5 COMBITECH

Le système de chemins de câbles encastrables "C5 Combitech"

Critères de fabrication

Les éléments rectilignes de la série C5 Combitech sont caractérisés par "l'encastrement" original obtenu grâce à un profilage particulier des extrémités, créé par emboutissage pendant la phase de pliage de la tôle. Grâce à ceci, l'usage des joints linéaires est extrêmement limité.

Les éléments rectilignes sont disponibles en deux versions:
• avec une base perforée (15% environ de la surface) avec des fentes 19x7 mm et des bords perforés avec fentes de 10x7 mm.
• avec une base et des bords non perforés.

Tous les accessoires de la série C5 sont préparés pour le fixage "encastrable" dans les extrémités "Femelles" des éléments rectilignes. Pour les accessoires qui peuvent être munis d'un couvercle, il y a une bordure continue sur les côtés.
Au centre de chaque extrémité des bases, un espace périphérique à relief perforé garantit la "connexion électrique".

Les couvercles se montent avec "déclic" sur les éléments rectilignes de base et grâce à la bordure continue sur les côtés ils sont "autorésistants". Le critère de la jonction "encastrable" obtenue grâce à un profilage particulier d'une des extrémités est aussi valable pour les couvercles. A chaque extrémité sont prévus des systèmes pour la "connexion électrique":pour les extrémités "Mâles", l'espace est perforé et muni de cliquet fileté M5; pour les extrémités "Femelles" l'espace est uniquement perforé.

Les couvercles des accessoires se relient par "encastrement" dans les extrémités "Femelles" mais aussi par simple rapprochement avec les extrémités "Mâles" des éléments rectilignes que de ces mêmes accessoires. Ils se montent à "déclic" sur les accessoires de base et sont auto-résistants, grâce à la "bordure continue" sur les côtés qui garantit une parfaite étanchéité aux dilatations atmosphériques et aux vibrations des installations à bord de la machine.
Pour la mesure b 50 x h 50, les couvercles n'ont pas la bordure continue mais à chaque extrémité une languette assure l'auto-résistance. A chaque extrémité un cliquet fileté M5 garantit la "connexion électrique".

Caractéristiques mécaniques

La présence d'une bordure continue sur les côtés (bords) aussi bien des bases que des couvercles, garantit une étanchéité plus importante aux chargements et permet l'assemblage de tous les couvercles du système sans avoir recours à des vis ou à des "clips".
L'assemblage des divers composants est réalisé avec des vis (à collet carré), des écrous, des rondelles, toujours à commander à part. Fentes 10x7 mm le long des bords et aux extrémités des bords: H 50 n°1 – H 80 et H 100 n°2.

Caractéristiques électriques

La continuité électrique est garantie par tous les composants du système C5: les éléments linéaires, les accessoires et les couvercles correspondants (si leur pose est réalisée à l'aide de tous les accessoires prévus par le système).
Le dispositif de "mise à la terre" est constitué d'un espace périphérique à relief marqué par un symbole; dans la version peinte, cet espace est protégé par des bouchons amovibles.
Le nombre et le type de boulonnerie sont en fonction des différentes situations d'installation:
• dans la jonction encastrable des bases: une vis M6 (pour jonction électrique) est un écrou bridé/moleté.
• dans la jonction sans encastrement des bases: deux vis M6, deux écrous et une plaquette de connexion équipotentielle en cuivre nickelé.
• dans la jonction encastrable des couvercles: une vis M5.
• dans la jonction sans encastrement des couvercles: deux vis M5 et une plaquette en cuivre nickelée.

Comment choisir

La fonction principale du chemin de câbles C5 est celle de soutenir et de protéger de façon permanente le câble. Le choix correct du produit et la facilité de montage sont les principaux facteurs qui garantissent les meilleurs résultats techniques et une économie maximum. Pour obtenir ceci, il faut évaluer les critères suivants:
1. Degré de protection;
2. Dimensions et type de matériel;
3. Conditions environnementales.

1. Degré de protection.

Le système de chemins de câbles "C5 Combitech" correspond de façon optimale aux normes 50085-21 et a obtenu la certification IMQ avec les caractéristiques suivantes:
• degrés de protection: IP20 - IP40 - IP44;
• type de pose: murale, au plafond, suspendue, combinée;
• couvercles démontables: avec outil.

• IP 00: éléments rectilignes perforés ou fermés et accessoires sans couvercles.
• IP 20: éléments rectilignes avec base perforée et accessoires, toujours avec couvercles installés.
• IP 40: éléments rectilignes avec base non perforée et accessoires, toujours avec couvercles installés.
• IP 44: chemin de câbles IP40 avec l'ajout de bandes de protection à monter à déclic en correspondance de chaque jonction, joints adhésifs pour les parties verticales, couvre-joints des bases dans les uniques jonctions "Mâle-Mâle".
Le premier chiffre du code indique la protection contre contact avec des corps solides, alors que la seconde indique la protectioncontre la pénétration des liquides.

2. Dimensions, épaisseurs et type de matériel:

Bord	Bases								
50	50	-	100	150	200	300	400	500	600
80	-	80	100	150	200	300	400	500	600
100	-	-	100	150	200	300	400	500	600

(sur demande pour quantités, bases avec largeur et bords spéciaux)

La série C5 Combitech est disponible dans les matériaux suivants:
• acier zingué Sendzimir (obtenue par immersion de la tôle dans un bain de zinc fondu avant l'usinage, avec des épaisseurs de zinc totales sur les deux faces Z 200 g/m2 NORME UNI EN 10346)
• acier zingué à chaud par immersion après l'usinage (selon les normes CEI 7.6)
• acier zingué et peint avec des résines époxy-polyesters de couleur bleue électrique ou grise RAL 7035
• acier inoxydable AISI 304
Sur demande
• acier zingué et peint avec d'autres couleurs
• acier inoxydable AISI 304L
• acier inoxydable AISI 316 e 316L

3. Conditions environnementales

Toutes les applications métalliques sont sujettes à la corrosion et l'environnement dans lequel elles sont installées représente le critère fondamental pour choisir le traitement de surface ou le type d'acier.
• acier zingué Sendzimir; particulièrement indiqué pour les environnements internes avec une faible agressivité environnementale.
• acier zingué à chaud par immersion après usinage: adapté aux installations externes ou dans les environnements très humides
• acier zingué et peint avec des résines époxy-polyesters de couleur bleue électrique ou grise RAL 7035: indiqué pour les espaces intérieurs (bureaux, centres commerciaux) et extérieurs (la peinture augmente la protection contre la corrosion)
• acier inoxydable AISI 304: particulièrement indiqué dans le secteur alimentaire ou pour des installations dans des environnements avec des atmosphères particulièrement agressives aussi bien internes qu'externes.

Disponibilité au magasin

Bord \ Base	50				80				100				150				200				300				400				500				600			
50	ZS	ZC	VB	VG	-				ZS	ZC	VB	VG	ZS	ZC	VB	VG	ZS	ZC	VB	VG	ZS	ZC	VB	VG	ZS	ZC	VB	VG	ZS	ZC	VB	VG	ZS	ZC	VB	VG
80	-				ZS	ZC	VB	VG	ZS	ZC	VB	VG	ZS	ZC	VB	VG	ZS	ZC	VB	VG	ZS	ZC	VB	VG	ZS	ZC	VB	VG	ZS	ZC	VB	VG	ZS	ZC	VB	VG
100	-				-				ZS	ZC	VB	VG	ZS	ZC	VB	VG	ZS	ZC	VB	VG	ZS	ZC	VB	VG	ZS	ZC	VB	VG	ZS	ZC	VB	VG	ZS	ZC	VB	VG

Finitions

ZS: Zingué Sendzimir
ZC: Zingué à chaud
VB: Vernis bleu
VG: Vernis RAL 7035

Géré en magasin

10/15 jours de la date de réception de l'ordre

Sur demande

Le 30 mm qui font la différence

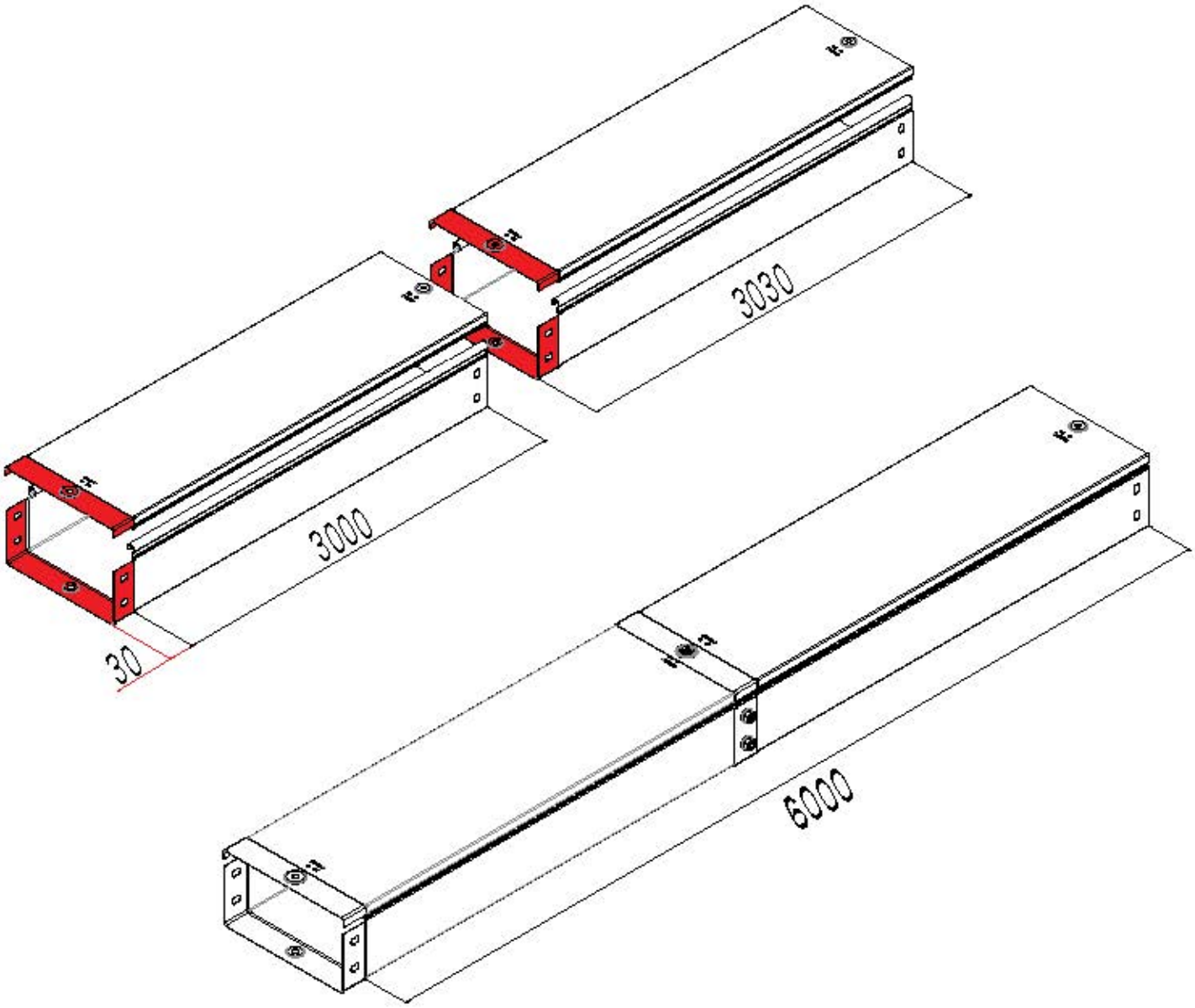

Le chemins de câble de la série C5 Combitech sont caractérisés par "l'encastrement" que limite considérablement l'utilisation des joints.
La longueur des éléments rectilignes de la série C5 est L+30 mm , où le 30 mm représentent la longeur de l'encastrement.

L'utilisation des joints c'est ne pas necessaire en présence de l'encastrement "mâle-femelle"

Le système "C5 Combitech"

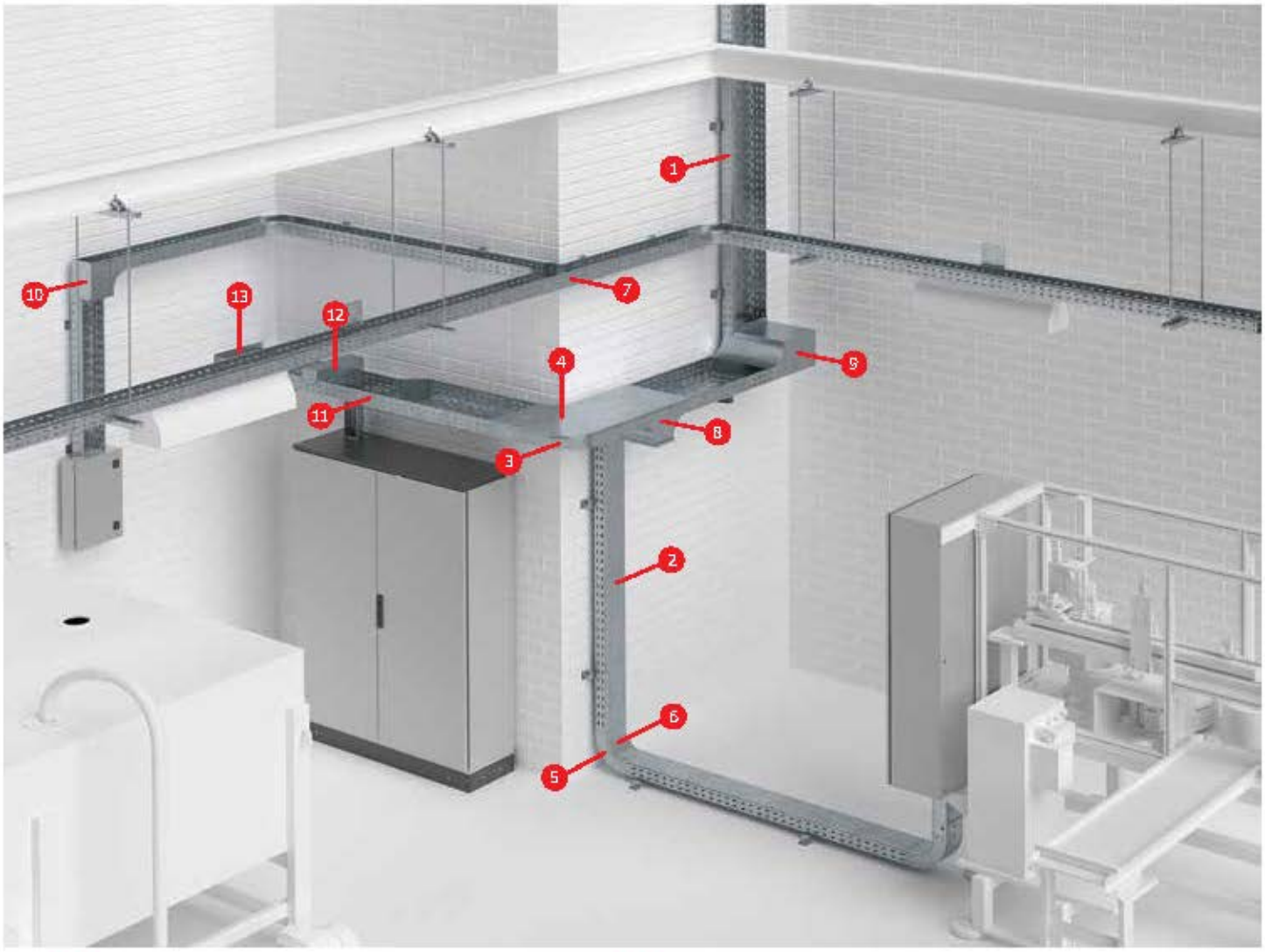

1. Élément rectiligne perforé
2. Couvercle élément rectiligne
3. Courbe plate 90° CPO
4. Couvercle courbe plate 90° CPO
5. Courbe montée 90° CS
6. Couvercle courbe montée 90° CS
7. Dérivation plate en T DPT
8. Dérivation en T en descente tordue avec augmentation TDSA
9. Courbe montée 90° tordue gauche CSSS
10. Courbe descente 90° tordue droite CDSD
11. Réduction Gauche RRS
12. Dérivation verticale à couvercle DDS
13. Bride de raccord FR

Avantages du système Combitech

Système encastrable

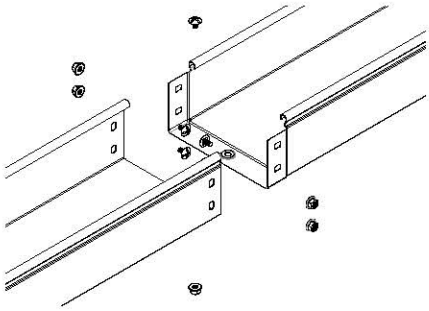

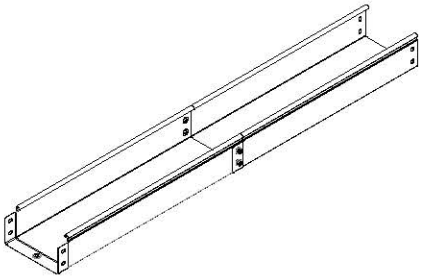

Les éléments rectilignes de la série C5 Combitech sont caractérisés par "l'encastrement" original obtenu grâce à un profilage particulier des extrémités. Grâce à ceci, l'usage des joints linéaires est extrêmement limité. Le système encastrable permet une économie de temps sur le montage de 60%.

Accessoires

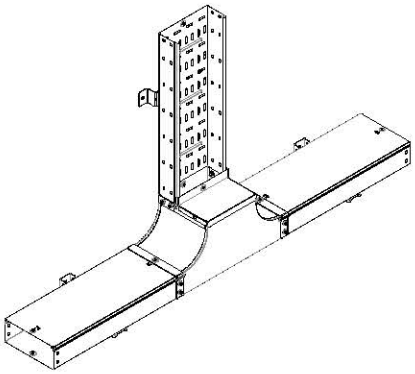

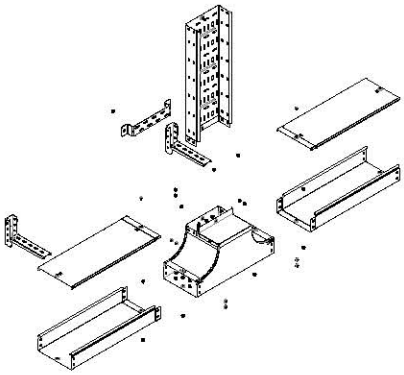

Avec les accessoires de la série C5, il est possible de réaliser toute configuration.

Installation "à déclic" des couvercles

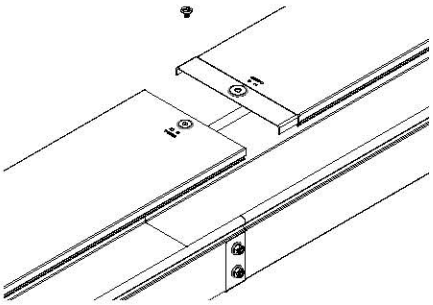

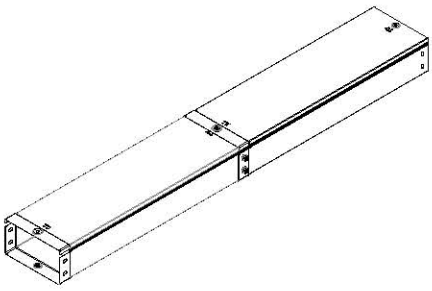

Les couvercles se montent à "déclic" sur les éléments rectilignes de base et grâce à la bordure continue sur les côtés ils sont "auto-résistants" Le critère de la jonction "encastrable" obtenue grâce à un profilage particulier d'une des extrémités est aussi valable pour les couvercles des éléments. A chaque extrémité sont prévus des systèmes pour la "connexion électrique".

Continuité électrique

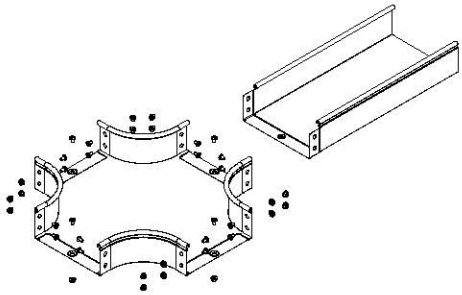

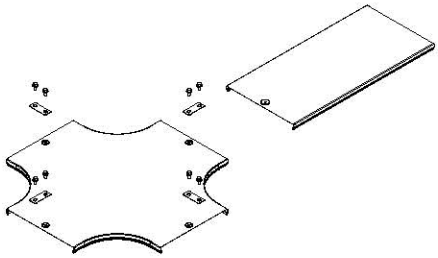

La continuité électrique est garantie par tous les composants du système C5.
Le dispositif de "mise à la terre" est constitué d'un espace périphérique à relief marqué par un symbole; dans la version peinte, cet espace est protégé par des bouchons amovibles.

Bordure continue sur les côtés sur bases et couvercles

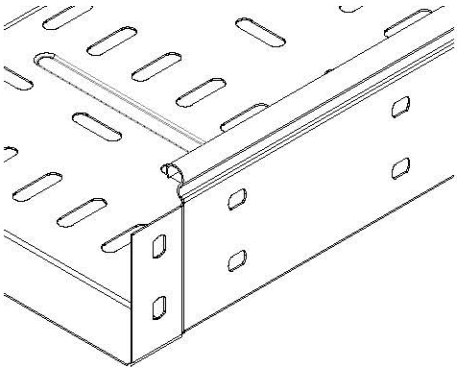

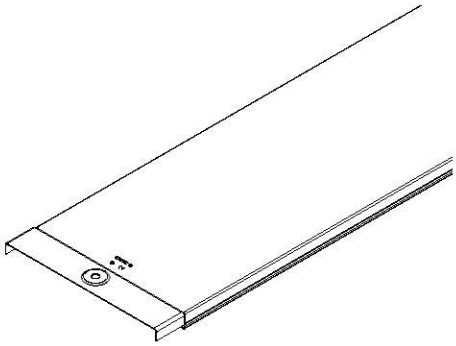

La présence d'une bordure continue sur les côtés (bords) aussi bien des bases que des couvercles, garantit une étanchéité plus importante aux chargements et permet l'assemblage de tous les couvercles du système sans avoir recours à des vis ou à des "clips".

Compatibilité avec les différents systèmes Combitech

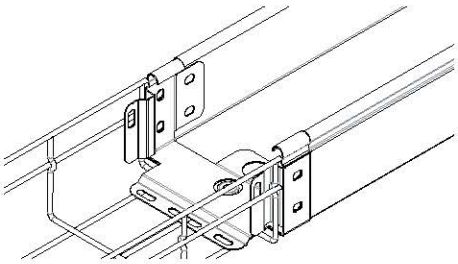

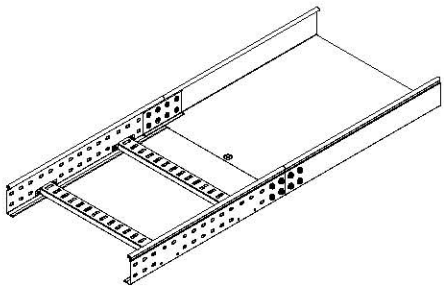

Grâce à la compatibilité totale des systèmes Combitech, il est possible d'utiliser différents types de passerelles dans le même projet sans devoir utiliser des accessoires complémentaires ou des adaptateurs.

Peinture

Code	Description	Emb/Piàcas
VERNBLU	Peinture émail bleu bidon de 0,375 l	1
VERNGRI	Peinture émail gris RAL 7035 bidon de 0,375 l	1
ZINCOFR	Zinc à froid bidon de 0,5 l	1

Peinture

Code	Description	Emb/Piàcas
ZINCOBO	Bombe spray zinc	1

Machine de découpe à plat

Gorge: 44x6,35 mm
Trous: diamètre 2,3/3,2/4,8/5,4/6,3/7,2 mm

Code	Poids Kg	Emb/Piàcas
5290100	1,62	1

Perce Goulotte

Équipement oléohydraulique manuel apte à percer sans avant-trou les chemins de câble. Le mouvement satellitaire de la tête perforatrice permet des trous sur des chemin de câble installé à seulement 16 cm de la paroi. Celle-ci est équipée d'une valve limitatrice de pression, en mesure de sauvegarder l'outil d'éventuelles utilisations anormales. Les matériaux utilisés pour construire la tête permettent de contenir le poids de l'équipement en seulement 3 Kg.
Elle est fournie dans une valise avec des pointeaux de Ø 16,2-20,4-25,5-32,5 mm.
Le pointeau est disponible avec un Ø 40,5mm sur demande.
Épaisseur maximum: 1 mm (acier inoxydable) 1,2 mm (Fe 370)

Code	Poids Kg	Emb/Pièces
002250	3	1

Pointeau ronde pour perce goulotte

Code Mâle	Code Femelle	Ø trou, mm
0022M162	0022F162	16,2
0022M204	0022F204	20,4
0022M255	0022F255	25,5
0022M325	0022F325	32,5
0022M405	0022F405	40,5

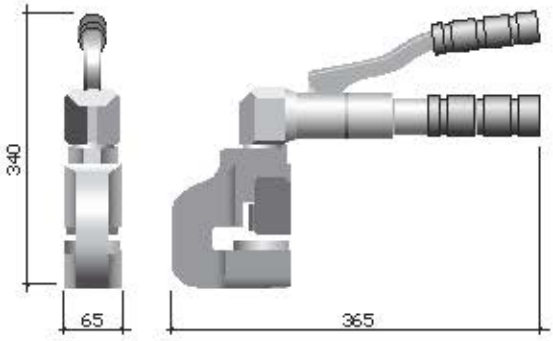

Emballage pour les éléments rectilignes H80

Les éléments rectilignes de la série C5 Combitech sont fournis en fagots de dimensions différentes sur la base de la mesure du canal.
Les fagots sont constitués de couples de canal/passerelle cerclés entre eux. Ceci permet une meilleure manipulation, aussi bien du point de vue manutention, que du point de vue stockage.

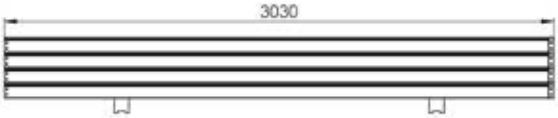

Vue latérale:
Longueur totale
encombrement 3030 mm

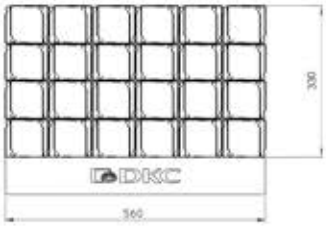

80x80 (144 mt)

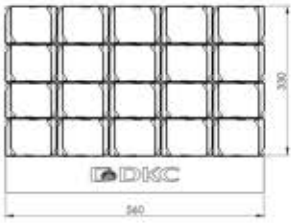

100x80 (120 mt)

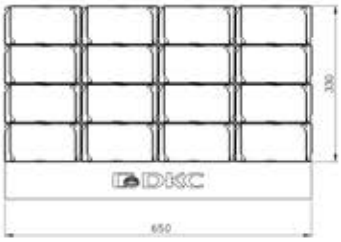

150x80 (96 mt)

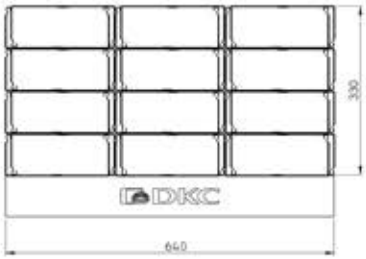

200x80 (72 mt)

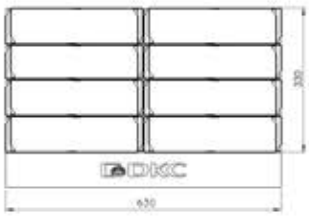

300x80 (48 mt)

400x80 (24 mt)

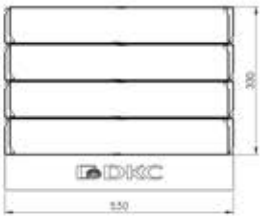

500x80 (24 mt)

Les quantités des fagots peuvent varier selon les exigences du client et peuvent être modifiées par DKC sans aucun préavis.

Exemples de montage

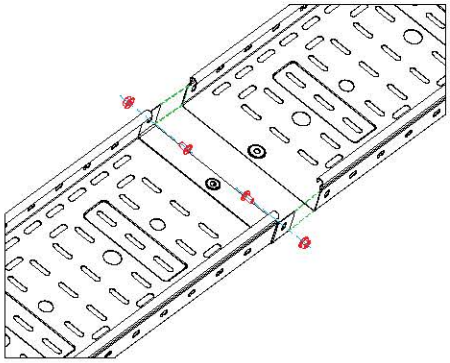

Assemblage "mâle-femelle" - h 50 mm

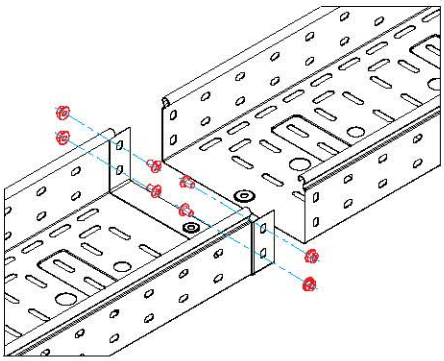

Assemblage "mâle-femelle" - h 80 mm.

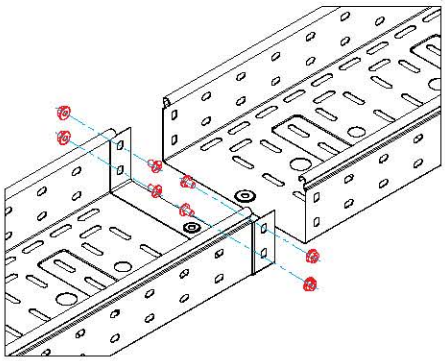

Assemblage "mâle-femelle" - h 100 mm

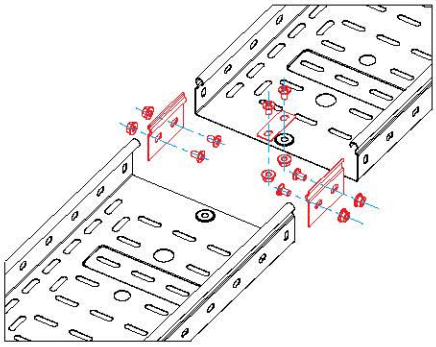

Jonction avec joint linéaire - h 50 mm

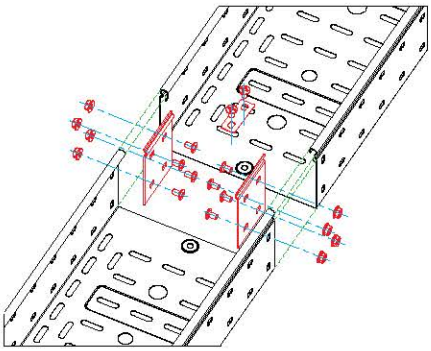

Jonction avec joint linéaire - h 80 mm

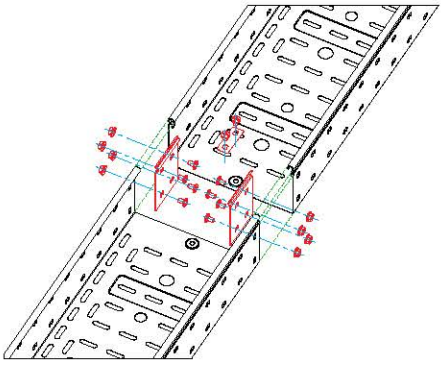

Jonction avec joint linéaire - h 100 mm

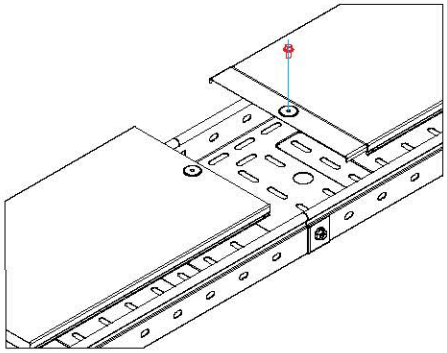

Connexion encastrable entre élément rectiligne et couvercle

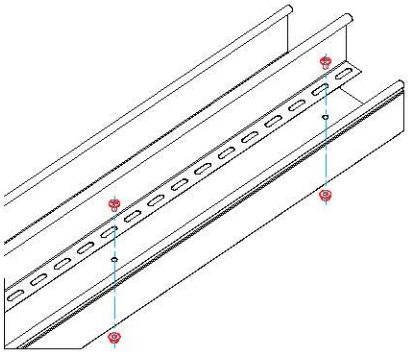

Séparateur

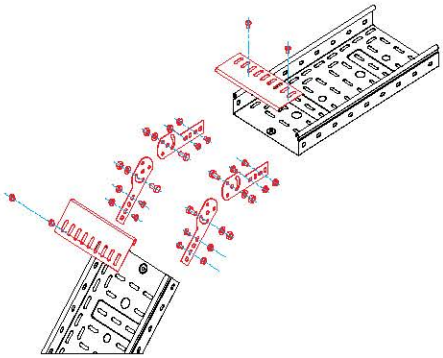

Rebord de protection avec joints verticaux à articulation

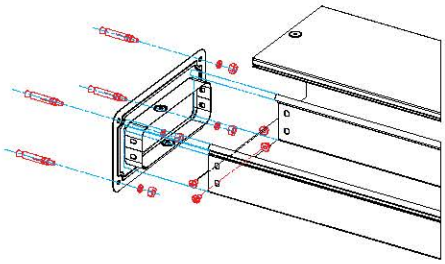

Bride de fixation au tableau

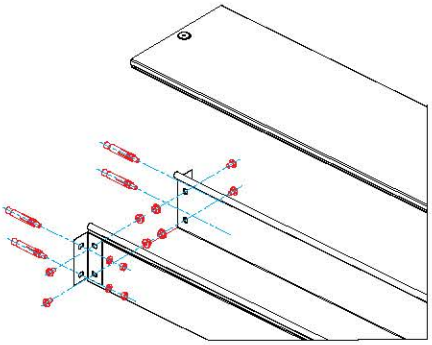

Fixation des pièces au mur

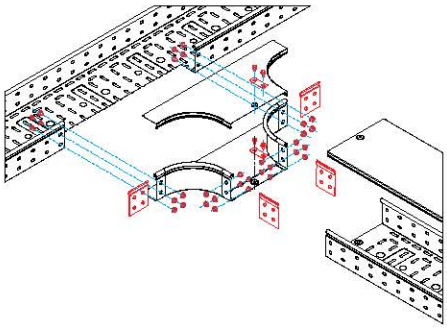

Dérivation en T latérale

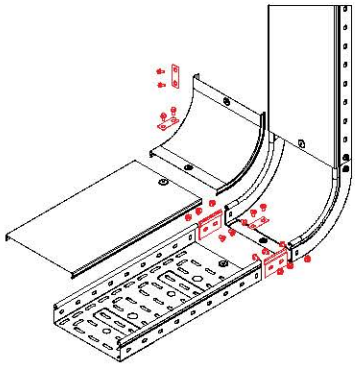

Courbe en montée 90°

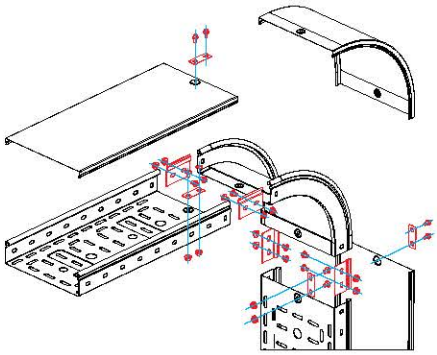

Courbe en descente 90°

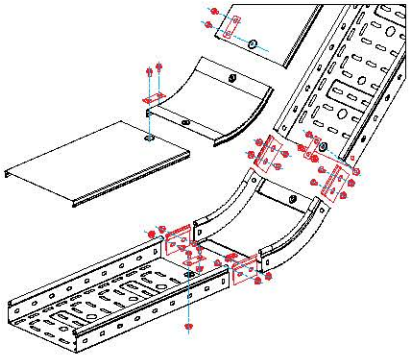

Courbe en montée 45°

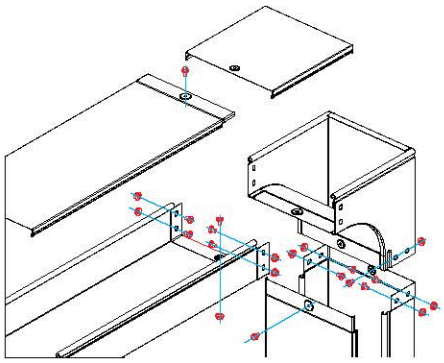

Courbe en descente 90° avec inversion de plan

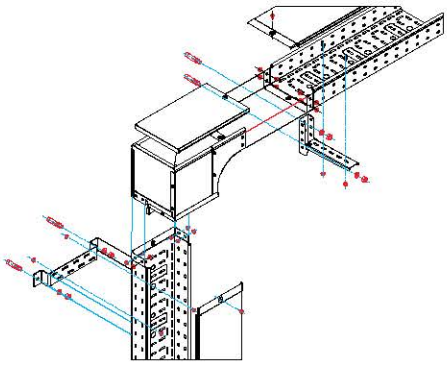

Courbe en descente 90° tordue gauche

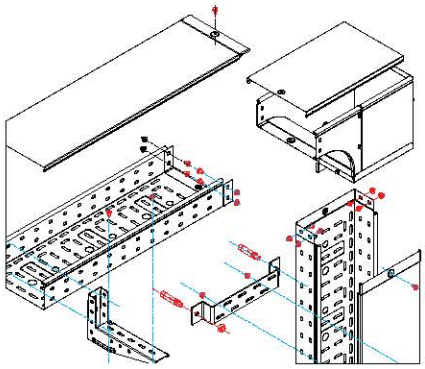

Courbe en descente 90° tordue droite

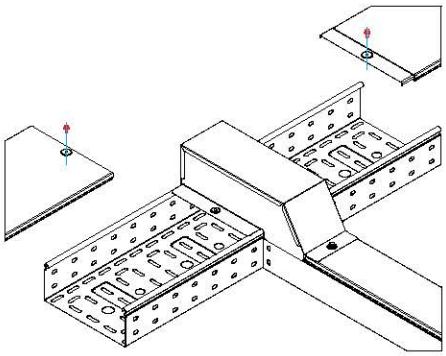

Dérivation plate couvercle

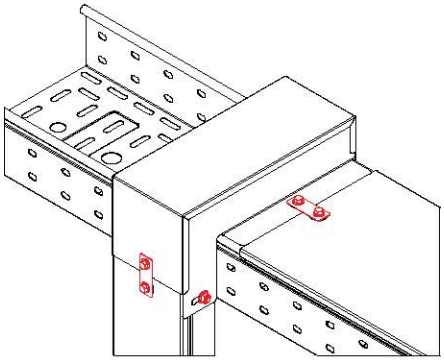

Dérivation verticale couvercle

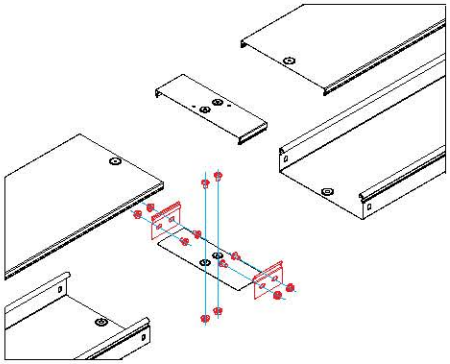

Couvre joint de base et couvre joint couvercle

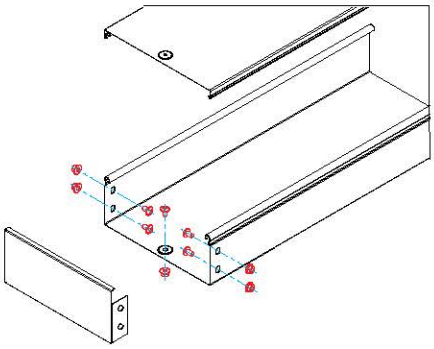

Tête de fermeture h 80 mm

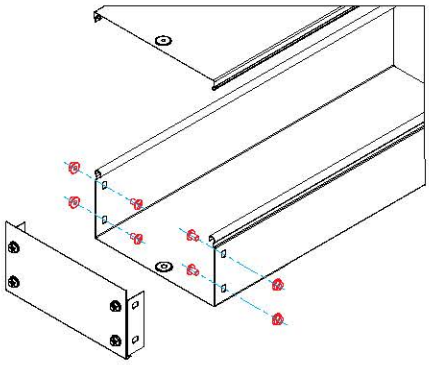

Tête de fermeture h 50/100 mm

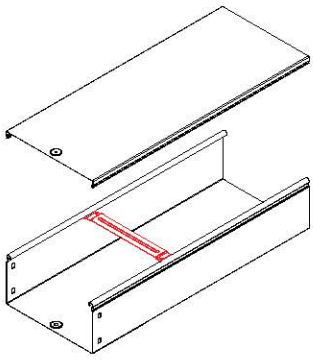

Traverse de retenue

C5
COMBITECH

ZL est un revêtement métallique innovateur, obtenu à travers une phase de galvanisation à chaud après laminage dans un bain où ont été ajouté d'autres élément, parmi lesquels le magnésium et l'aluminium, qui font augmenter la résistance à la corrosion, par rapport aux produits métalliques revêtus traditionnels.
Le revêtement ZL offre une résistance à la corrosion supérieure non seulement sur la surface mais également sur les bords. Ceci grâce à un effet d'auto régénération du matériel de longue durée. En effet en cas de coupures, un film protecteur se forme et il est quasiment impossible pour les éléments corrosifs de l'environnement de pénétrer cette barrière.
Le résultat est une excellente résistance à la corrosion sur la surface et sur les bords (également en présence de trous).

Résistance à la corrosion supérieure aux autres acier zingués.
Le revêtement ZL garantit une protection d'une durée majeure dans le temps. Des tests de laboratoire ont démontré que les produits en ZL, après une série d'essais, **ont une résistance considérablement majeure par rapport aux produits zingués à chaud après usinage.**

TESTS DE LABORATOIRE

Dans le but de proposer au marché un matériel de haute qualité, DKC a confié à un institut de certification industrielle accrédité ACCREDIA a l'exécution de quelques tests. Les test ont voulu particulièrement évaluer, la résistance à la corrosion en chambre à brouillard salin neutre. Ceci a permis d'observer le comportement des différents matériaux dans les mêmes conditions. Les résultats des épreuves ont témoigné comment ZL représente une alternative gagnante par rapport à l'acier zingué à chaud après usinage.

Résistance à la corrosion en chambre à brouillard salin après 500 heures.

Après l'exposition à 500 heures de brouillard salin, l'élément rectiligne HDZ (zingué à chaud après usinage) est totalement corrodé et couvert de dépôts de couleur blanche avec des traces évidentes de rouille rouge. Dans les mêmes conditions, l'élément rectiligne ZL présente quelques coulées blanchâtres, mais aucune trace de rouille rouge résultant être considérablement plus résistant de l'échantillon HDZ.
Même comportement pour la console moulée. L'échantillon HDZ (zingué à chaud après usinage) est totalement corrodé et couvert de dépôt de couleur blanche avec des traces évidentes de rouille rouge tandis que la console ZL, présente seulement quelques écoulements à partir des bords et des orifices.

Éléments rectilignes

HDZ

ZL

Console moulée

HDZ

ZL

Zinc Magnésium Aluminium

le nouveau revêtement qui change les habitudes d'installation.

Aspect esthétique lisse et dépourvu de fioritures. Couleur gris naturel

Majeure résistance à la corrosion par rapport à la galvanisation traditionnelle.

Excellente protection contre l'usure pendant une longue période.

Nouveau revêtement ZL

Résistance à la corrosion en chambre à brouillard salin après 500 heures.

Même en présence de soudages, le nouveau revêtement ZL confirme de bonnes prestations en phased'essai: après 500 heures en brouillard salin, les échantillons présentent des écoulements blanchâtres à partir des bords, des arêtes et des zones de soudage, mais ne présentent pas de rouille rouge.

Test effectué par Qualital - Institut de certification industrielle de l'aluminium et des autres matériaux. ACCREDIA

CARACTÉRISTIQUES

Le nouveau revêtement métallique ZL, utilisé pour la production de la série C5 et B5 Combitech, assure une protection optimale à long terme sur les surfaces contre les dommages.

ZL offre des caractéristiques uniques par rapport aux aciers zingués traditionnels:

- Meilleure **résistance** à la corrosion;
- Meilleure **protection** pour les surfaces exposées à des milieux difficiles;
- Meilleure **soudabilité** grâce à la quantité de zinc réduite;
- Meilleur rapport **coût-bénéfices**.

La différence avec les aciers zingués traditionnels est dans l'ajout de magnésium et d'aluminium dans la composition métallique du bain où l'acier est immergé. La présence de magnésium est importante car elle détermine une couche stable et résistante le long de la surface métallique, en contribuant à rendre plus efficace la défense contre la corrosion.

Le nouveau revêtement ZL présente beaucoup d'avantages. En cas de bords coupés, un mince film protecteur à base de zinc et magnésium se crée en correspondance du découpage et aide à prévenir l'apparition de réactions corrosives. Ce Film protecteur change en fonction du milieu de l'installation et ses propriétés dépendent du contenu de magnésium.

En outre, ZL est ami de l'environnement. La production de ZL utilise une quantité de zinc inférieure par rapport aux revêtements en zinc pur, garantissant une conservation des ressources naturelles et diminuant le taux d'écoulement de zinc dans le sol. (Le taux d'écoulement est le passage d'un matériel depuis a superficie à l'environnement externe).

ZL se transforme ainsi, en une alternative aux produits zingus à chaud après usinage, plus économique et d'une meilleure qualité. En fonction de l'environnement dans lequel il est exposé, ZL permet d'obtenir une réduction significative du poids du revêtement, égal a deux/quatre fois par rapport aux produits zingués à chaud après usinage. Ceci en comparaison aux prestations très supérieures en relation à la corrosion.

Protection auto-cicatrisante des bords coupés.

Ami de l'environnement: utilisation de moins de zinc et réduction du taux d'écoulement.

Plus économique de la galvanisation à chaud après usinage.

Éléments rectilignes fermés H 80

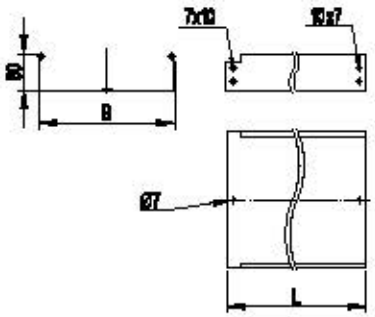

Ces éléments satisfont le degré de protection IP40 uniquement s'ils sont munis d'un couvercle et IP44 uniquement s'ils sont munis de bande IP44

Hauteur H, mm	Longeur L, mm	Largeur B, mm	Code ZL	Poids Kg/m	T.U.A.* cm^2	Emb/mt
80	3000	100	5506210ZL	1,59	78	3
		150	5506310ZL	1,87	118	3
		200	5506410ZL	2,46	157	3
		300	5506510ZL	3,49	236	3
		400	5506612ZL	5,56	315	3
		500	5506712ZL	6,52	395	3
		600	5506812ZL	7,49	475	3

* T.U.A. = Aire Théorique Utilisable

La longueur réelle des éléments rectilignes de la série C5 est égale à L+30 mm.
Les 30 mm sont remis à zéro en phase d'installation grâce à notre système encastrable.

Graphique de chargement

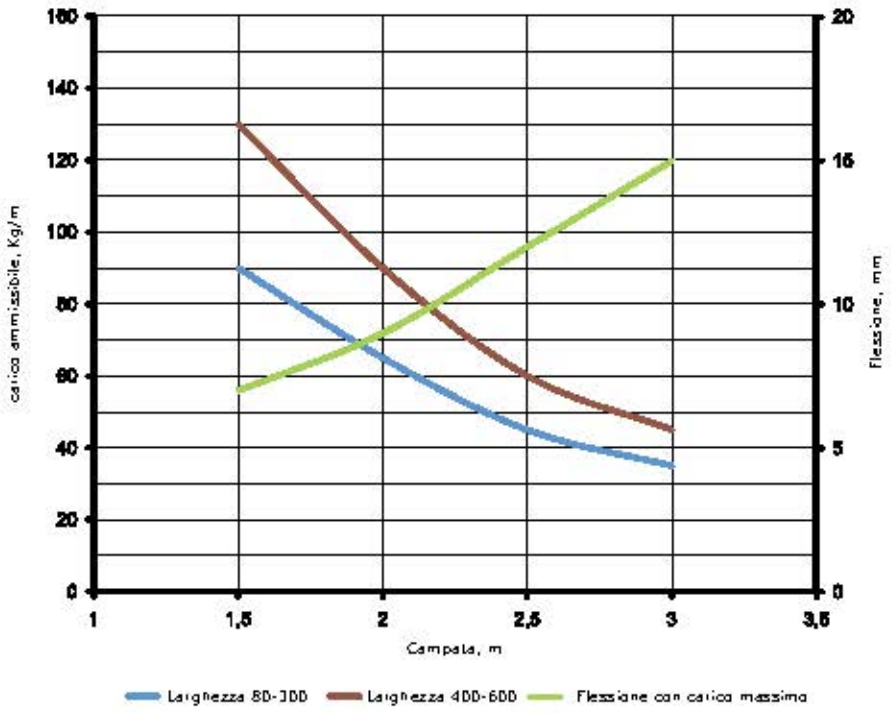

Conditions du test de chargement:

- Élément ancré à chaque support avec les vis appropriées;
- montage horizontal à travées multiples;
- éléments de support rigides;
- chargement distribué uniformément (longitudinalement et transversalement);
- flexion maximale linéaire est égale ou inférieure à 1/100 de la travée;
- la flexion maximale transversale est égale ou inférieure à 1/20 de la largeur de la base du canal;
- Le facteur de sécurité est égal à 1,7 du chargement déclaré;
- Norme de référence: CEI EN 61537

Éléments rectilignes perforés H 80

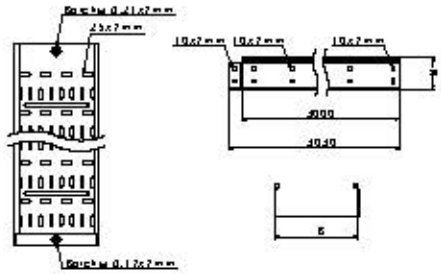

Fentes base: 7x19 mm
Fentes bords: 7x10 mm

Ces éléments satisfont le degré de protection IP20 uniquement s'ils sont munis de couvercles.

Hauteur H, mm	Longeur L, mm	Largeur B, mm	Code ZL	Poids Kg/m	T.U.A.* cm^2	Emb/mt
80	3000	100	5530210ZL	1,52	78	3
		150	5530310ZL	1,70	118	3
		200	5530410ZL	2,31	157	3
		300	5530510ZL	3,24	236	3
		400	5530612ZL	5,13	315	3
		500	5530712ZL	5,98	395	3
		600	5530812ZL	6,50	475	3

* T.U.A. = Aire Théorique Utilisable

La longueur réelle des éléments rectilignes de la série C5 est égale à L+30 mm.
Les 30 mm sont remis à zéro en phase d'installation grâce à notre système encastrable.

Graphique de chargement

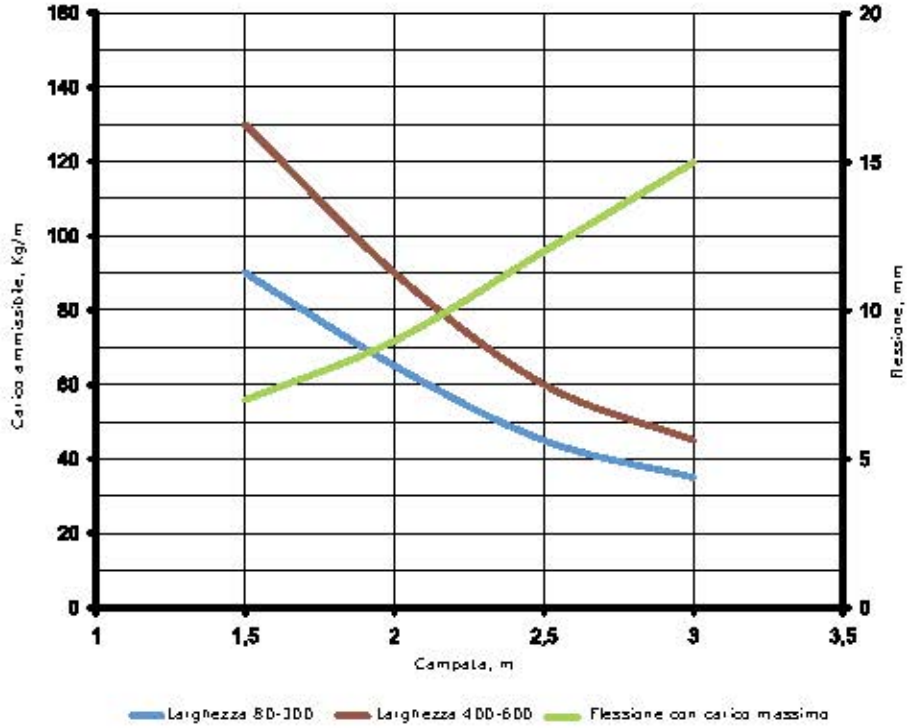

Conditions du test de chargement:

- Élément ancré à chaque support avec les vis appropriées;
- montage horizontal à travées multiples;
- éléments de support rigides;
- chargement distribué uniformément (longitudinalement et transversalement);
- flexion maximale linéaire est égale ou inférieure à 1/100 de la travée;
- la flexion maximale transversale est égale ou inférieure à 1/20 de la largeur de la base du canal;
- Le facteur de sécurité est égal à 1,7 du chargement déclaré;
- Norme de référence: CEI EN 61537

Éléments rectilignes fermés H80 ép. 15/10

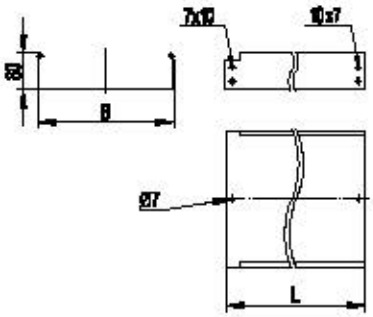

Ces éléments satisfont le degré de protection IP40 uniquement s'ils sont munis d'un couvercle et IP44 uniquement s'ils sont munis de bande IP44

Hauteur H, mm	Longeur L, mm	Largeur B, mm	Code ZL	Poids Kg/m	T.U.A.* cm^2	Emb/mt
80	3000	100	5506215ZL	3,35	78	3
		150	5506315ZL	3,96	118	3
		200	5506415ZL	4,50	157	3
		300	5506515ZL	5,70	236	3
		400	5506615ZL	6,90	315	3
		500	5506715ZL	8,10	395	3
		600	5506815ZL	9,30	475	3

* T.U.A. = Aire Théorique Utilisable

La longueur réelle des éléments rectilignes de la série C5 est égale à L+30 mm.
Les 30 mm sont remis à zéro en phase d'installation grâce à notre système encastrable.

Graphique de chargement

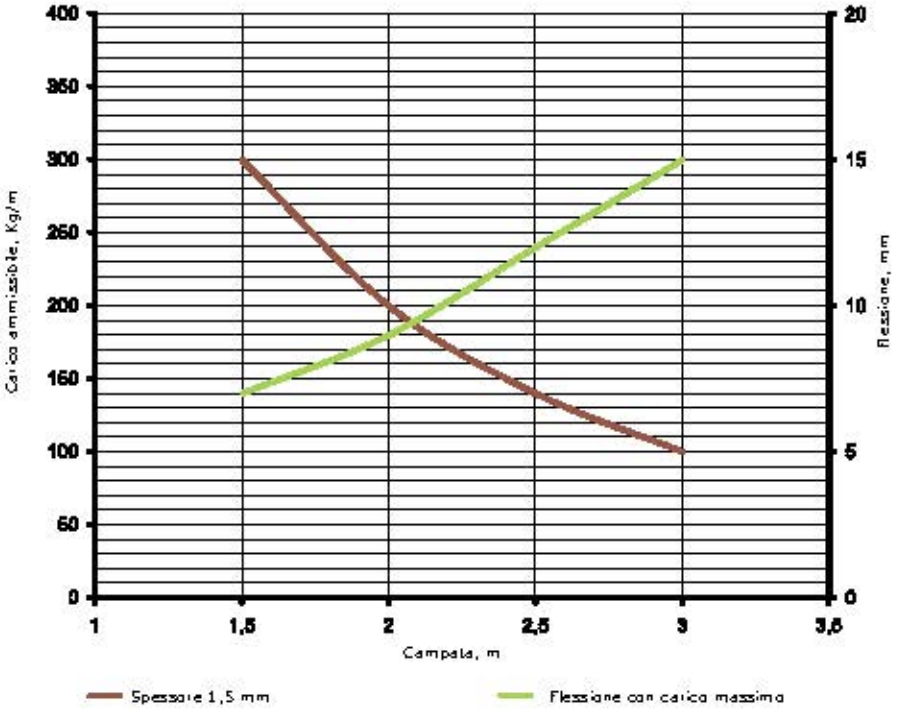

Conditions du test de chargement:

- Élément ancré à chaque support avec les vis appropriées;
- montage horizontal à travées multiples;
- éléments de support rigides;
- chargement distribué uniformément (longitudinalement et transversalement);
- flexion maximale linéaire est égale ou inférieure à 1/100 de la travée;
- la flexion maximale transversale est égale ou inférieure à 1/20 de la largeur de la base du canal;
- Le facteur de sécurité est égal à 1,7 du chargement déclaré;
- Norme de référence: CEI EN 61537

Éléments rectilignes perforés H80 ép. 15/10

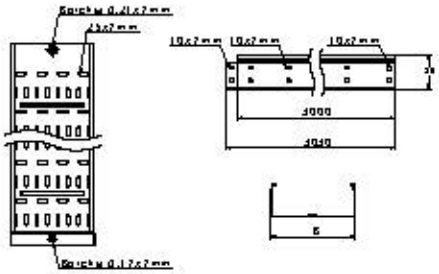

Fentes base: 7x19 mm
Fentes bords: 7x10 mm

Ces éléments satisfont le degré de protection IP20 uniquement s'ils sont munis de couvercles.

Hauteur H, mm	Longeur L, mm	Largeur B, mm	Code ZL	Poids Kg/m	T.U.A.* cm^2	Emb/mt
80	3000	100	5530215ZL	3,20	78	3
		150	5530315ZL	3,75	118	3
		200	5530415ZL	4,27	157	3
		300	5530515ZL	5,34	236	3
		400	5530615ZL	6,47	315	3
		500	5530715ZL	7,48	395	3
		600	5530815ZL	8,60	475	3

* T.U.A. = Aire Théorique Utilisable

La longueur réelle des éléments rectilignes de la série C5 est égale à L+30 mm.
Les 30 mm sont remis à zéro en phase d'installation grâce à notre système encastrable.

Graphique de chargement

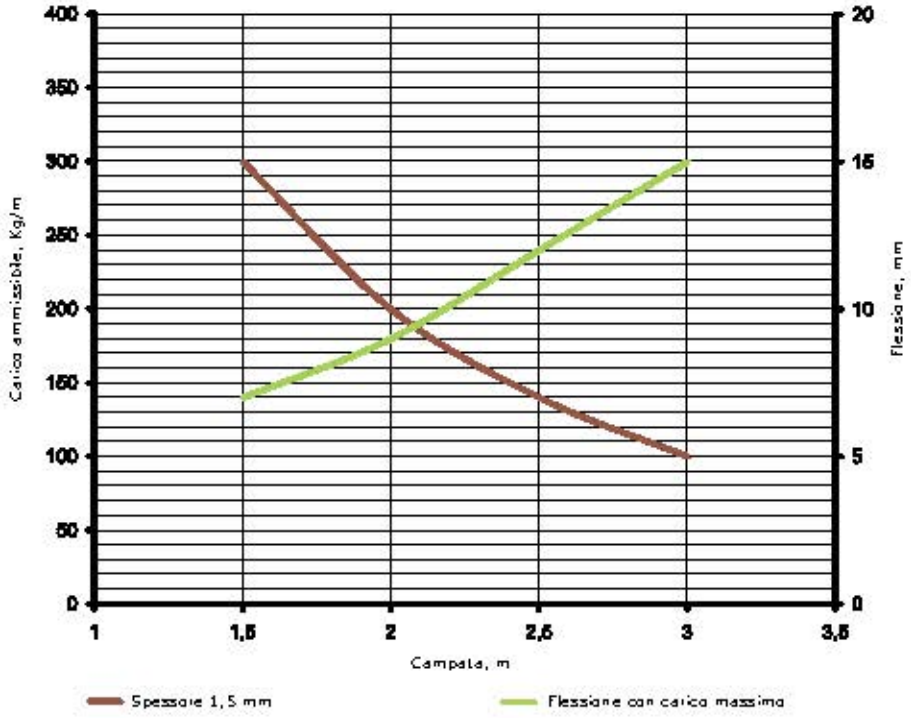

Conditions du test de chargement:

- Élément ancré à chaque support avec les vis appropriées;
- montage horizontal à travées multiples;
- éléments de support rigides;
- chargement distribué uniformément (longitudinalement et transversalement);
- flexion maximale linéaire est égale ou inférieure à 1/100 de la travée;
- la flexion maximale transversale est égale ou inférieure à 1/20 de la largeur de la base du canal;
- Le facteur de sécurité est égal à 1,7 du chargement déclaré;
- Norme de référence: CEI EN 61537

Éléments rectilignes fermés H 100

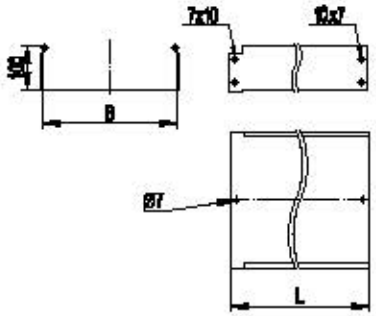

Ces éléments satisfont le degré de protection IP40 uniquement s'ils sont munis d'un couvercle et IP44 uniquement s'ils sont munis de bande IP44.

Hauteur H, mm	Longeur L, mm	Largeur B, mm	Code ZL	Poids Kg/m	T.U.A.* cm^2	Emb/mt
100	3000	100	5510110ZL	1,82	78	3
		150	5510210ZL	2,10	118	3
		200	5510310ZL	2,72	157	3
		300	5510410ZL	3,78	236	3
		400	5510512ZL	5,95	315	3
		500	5510612ZL	6,91	395	3
		600	5510712ZL	7,87	475	3

* T.U.A. = Aire Théorique Utilisable

La longueur réelle des éléments rectilignes de la série C5 est égale à L+30 mm.
Les 30 mm sont remis à zéro en phase d'installation grâce à notre système encastrable.

Graphique de chargement

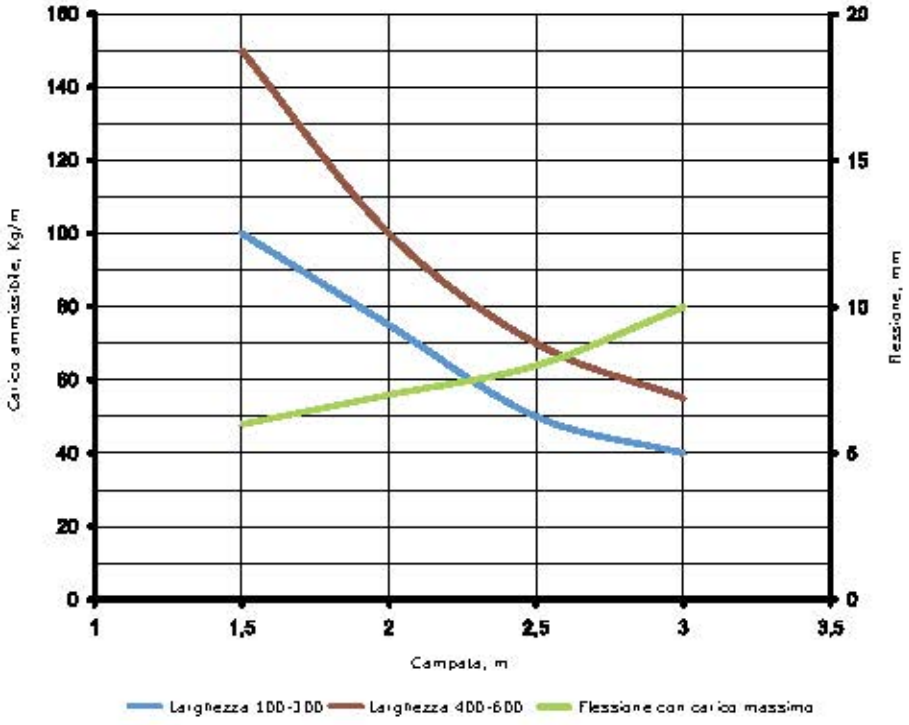

Conditions du test de chargement:

- Élément ancré à chaque support avec les vis appropriées;
- montage horizontal à travées multiples;
- éléments de support rigides;
- chargement distribué uniformément (longitudinalement et transversalement);
- flexion maximale linéaire est égale ou inférieure à 1/100 de la travée;
- la flexion maximale transversale est égale ou inférieure à 1/20 de la largeur de la base du canal;
- Le facteur de sécurité est égal à 1,7 du chargement déclaré;
- Norme de référence: CEI EN 61537

Éléments rectilignes perforés H 100

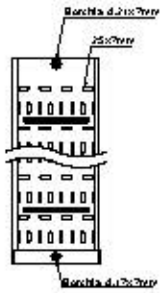

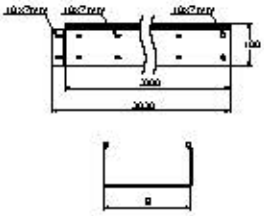

Fentes base: 7x19 mm
Fentes bords: 7x10 mm

Ces éléments satisfont le degré de protection IP20 uniquement s'ils sont munis de couvercles.

Hauteur H, mm	Longeur L, mm	Largeur B, mm	Code ZL	Poids Kg/m	T.U.A.* cm^2	EMb/mt
100	3000	100	5534110ZL	1,74	78	3
		150	5534210ZL	1,99	118	3
		200	5534310ZL	2,57	157	3
		300	5534410ZL	3,53	236	3
		400	5534512ZL	5,52	315	3
		500	5534612ZL	6,37	395	3
		600	5534712ZL	6,88	475	3

* T.U.A. = Aire Théorique Utilisable

La longueur réelle des éléments rectilignes de la série C5 est égale à L+30 mm.
Les 30 mm sont remis à zéro en phase d'installation grâce à notre système encastrable.

Graphique de chargement

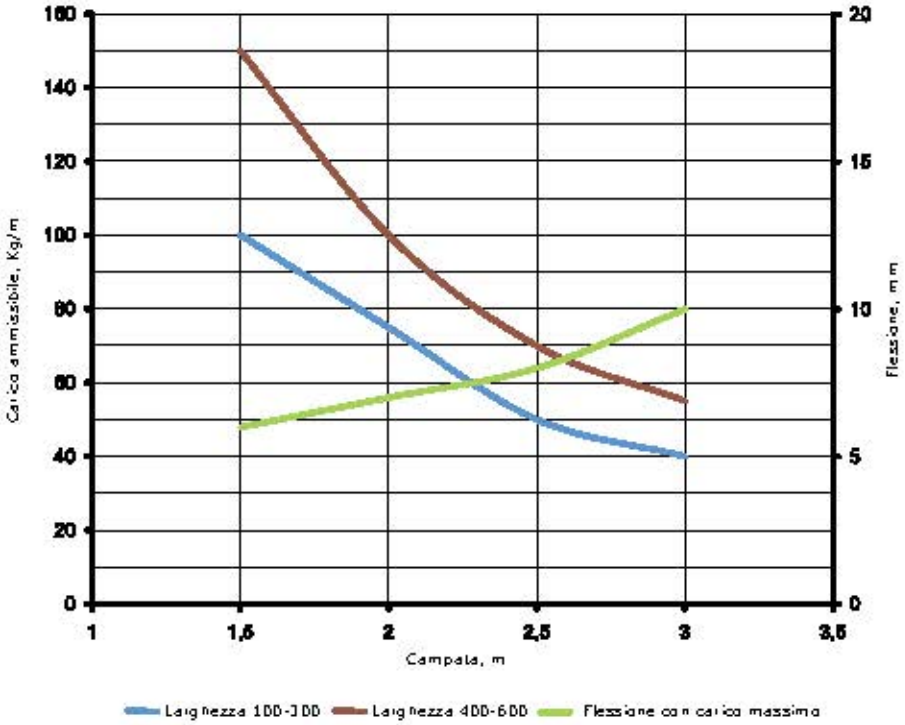

Conditions du test de chargement:

- Élément ancré à chaque support avec les vis appropriées;
- montage horizontal à travées multiples;
- éléments de support rigides;
- chargement distribué uniformément (longitudinalement et transversalement);
- flexion maximale linéaire est égale ou inférieure à 1/100 de la travée;
- la flexion maximale transversale est égale ou inférieure à 1/20 de la largeur de la base du canal;
- Le facteur de sécurité est égal à 1,7 du chargement déclaré;
- Norme de référence: CEI EN 61537

Éléments rectilignes fermés H 100 ép. 15/10

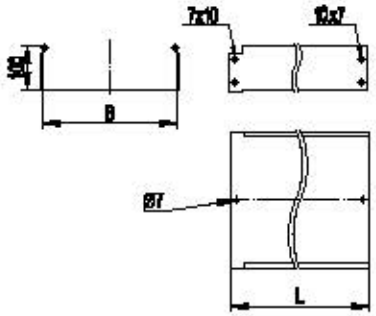

Ces éléments satisfont le degré de protection IP40 uniquement s'ils sont munis d'un couvercle et IP44 uniquement s'ils sont munis de bande IP44.

Hauteur H, mm	Longeur L, mm	Largeur B, mm	Code ZL	Poids Kg/m	T.U.A.* cm^2	Emb/mt
100	3000	100	5510115ZL	3,79	78	3
		150	5510215ZL	4,39	118	3
		200	5510315ZL	4,98	157	3
		300	5510415ZL	6,17	236	3
		400	5510515ZL	7,37	315	3
		500	5510615ZL	8,56	395	3
		600	5510715ZL	9,75	475	3

* T.U.A. = Aire Théorique Utilisable

La longueur réelle des éléments rectilignes de la série C5 est égale à L+30 mm.
Les 30 mm sont remis à zéro en phase d'installation grâce à notre système encastrable.

Graphique de chargement

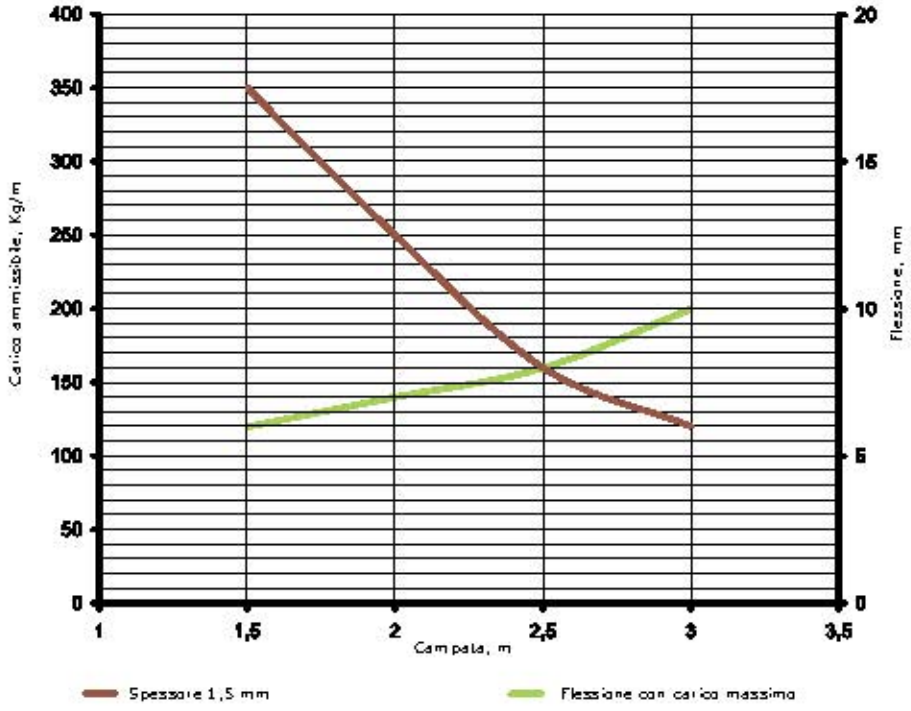

Conditions du test de chargement:

- Élément ancré à chaque support avec les vis appropriées;
- montage horizontal à travées multiples;
- éléments de support rigides;
- chargement distribué uniformément (longitudinalement et transversalement);
- flexion maximale linéaire est égale ou inférieure à 1/100 de la travée;
- la flexion maximale transversale est égale ou inférieure à 1/20 de la largeur de la base du canal;
- Le facteur de sécurité est égal à 1,7 du chargement déclaré;
- Norme de référence: CEI EN 61537

Éléments rectilignes perforés H 100 ép. 15/10

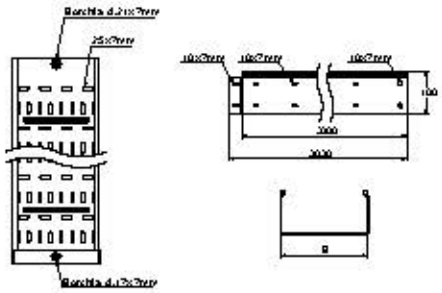

Fentes base: 7x19 mm
Fentes bords: 7x10 mm

Ces éléments satisfont le degré de protection IP20 uniquement s'ils sont munis de couvercles.

Hauteur H, mm	Longeur L, mm	Largeur B, mm	Code ZL	Poids Kg/m	T.U.A.* cm^2	Emb/mt
100	3000	100	5534115ZL	3,67	78	3
		150	5534215ZL	4,23	118	3
		200	5534315ZL	4,75	157	3
		300	5534415ZL	5,87	236	3
		400	5534515ZL	6,92	315	3
		500	5534615ZL	8,00	395	3
		600	5534715ZL	9,05	475	3

* T.U.A. = Aire Théorique Utilisable

La longueur réelle des éléments rectilignes de la série C5 est égale à L+30 mm.
Les 30 mm sont remis à zéro en phase d'installation grâce à notre système encastrable.

Graphique de chargement

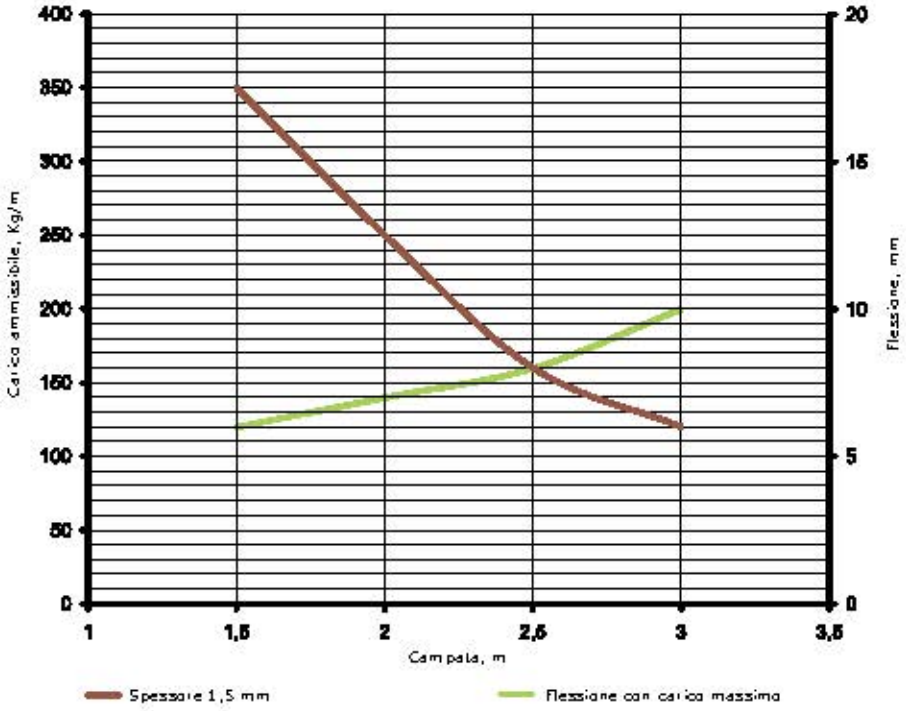

Conditions du test de chargement:

- Élément ancré à chaque support avec les vis appropriées;
- montage horizontal à travées multiples;
- éléments de support rigides;
- chargement distribué uniformément (longitudinalement et transversalement);
- flexion maximale linéaire est égale ou inférieure à 1/100 de la travée;
- la flexion maximale transversale est égale ou inférieure à 1/20 de la largeur de la base du canal;
- Le facteur de sécurité est égal à 1,7 du chargement déclaré;
- Norme de référence: CEI EN 61537

Couvercle

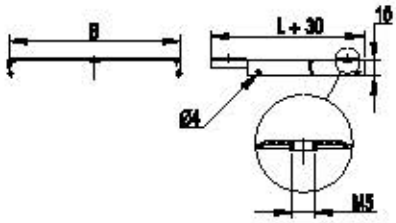

Hauteur H, mm	Longeur L, mm	Largeur B, mm	Code ZL	Poids Kg/m	Emb/mt
15	3000	100	35522ZL	0,63	3
		150	35523ZL	0,87	3
		200	35524ZL	1,11	3
		300	35525ZL	1,60	3
		400	35526ZL	2,77	3
		500	35527ZL	3,41	3
		600	35528ZL	5,02	3

La longueur réelle des éléments rectilignes de la série C5 est égale à L+30 mm.
Les 30 mm sont remis à zéro en phase d'installation grâce à notre système encastrable.

Séparateur

Utilisé pour la séparation des câbles à l'intérieur du chemin de câbles

H, mm	L, mm	Code ZL	Poids kg	Emb/mt
80	3000	56500ZL	0,54	3

Courbe plate 45°

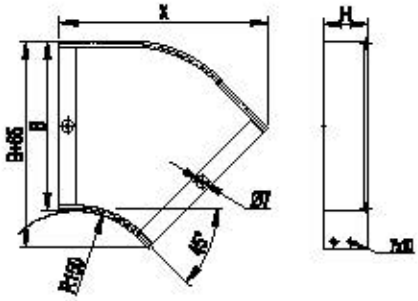

Hauteur H, mm	Largeur B, mm	Code ZL	X, mm	Poids kg	Emb/Pièces
80	100	36082ZL	230	0,39	1
	150	36083ZL	265	0,50	1
	200	36084ZL	300	0,65	1
	300	36085ZL	370	0,93	1
	400	36086ZL	440	1,51	1
	500	36087ZL	510	2,00	1
	600	36088ZL	580	3,39	1
100	100	36101ZL	230	0,45	1
	150	36102ZL	265	0,57	1
	200	36103ZL	300	0,71	1
	300	36104ZL	370	1,00	1
	400	36105ZL	440	1,59	1
	500	36106ZL	510	2,10	1
	600	36107ZL	580	3,50	1

Couvercle courbe plate 45°

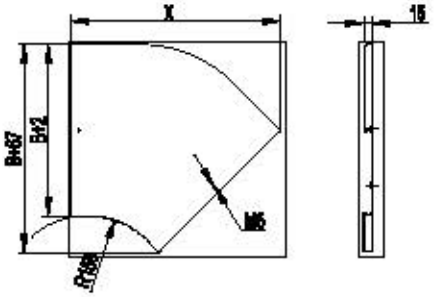

Hauteur H, mm	Largeur B, mm	Code ZL	X, mm	Poids kg	Emb/Pièces
15	100	38022ZL	230	0,18	1
	150	38023ZL	265	0,27	1
	200	38024ZL	300	0,38	1
	300	38025ZL	370	0,64	1
	400	38026ZL	440	0,92	1
	500	38027ZL	510	1,31	1
	600	38028ZL	580	2,19	1

Courbe plate 90°

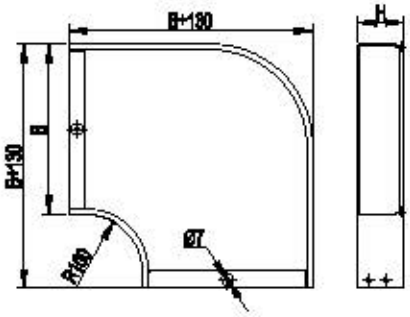

Hauteur H, mm	Largeur B, mm	Code ZL	Poids, kg	Emb/Pièces
80	100	36022ZL	0,56	1
	150	36023ZL	0,75	1
	200	36024ZL	1,03	1
	300	36025ZL	1,58	1
	400	36026ZL	2,71	1
	500	36027ZL	3,68	1
	600	36028ZL	4,89	1
100	100	36041ZL	0,63	1
	150	36042ZL	0,84	1
	200	36043ZL	1,12	1
	300	36044ZL	1,71	1
	400	36045ZL	2,84	1
	500	36046ZL	3,87	1
	600	36047ZL	5,10	1

Couvercle courbe plate 90°

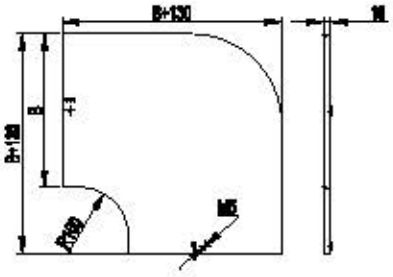

Hauteur H, mm	Largeur B, mm	Code ZL	Poids, kg	Emb/Pièces
15	100	38002ZL	0,26	1
	150	38003ZL	0,41	1
	200	38004ZL	0,59	1
	300	38005ZL	1,10	1
	400	38006ZL	1,72	1
	500	38007ZL	2,36	1
	600	38008ZL	4,06	1

Dérivation plate en T

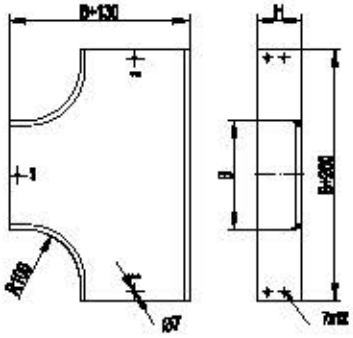

Hauteur H, mm	Largeur B, mm	Code ZL	Poids, kg	Emb/Piècas
80	100	36142ZL	0,81	1
	150	36143ZL	1,02	1
	200	36144ZL	1,30	1
	300	36145ZL	1,87	1
	400	36146ZL	3,12	1
	500	36147ZL	4,18	1
	600	36148ZL	5,54	1
100	100	36161ZL	0,90	1
	150	36162ZL	1,13	1
	200	36163ZL	1,41	1
	300	36164ZL	2,00	1
	400	36165ZL	3,25	1
	500	36166ZL	4,32	1
	600	36167ZL	5,68	1

Couvercle dérivation plate en T

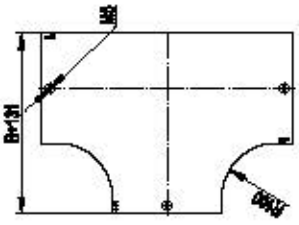

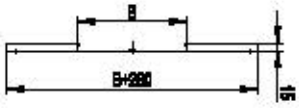

Hauteur H, mm	Largeur B, mm	Code ZL	Poids, kg	Emb/Piècas
15	100	38042ZL	0,41	1
	150	38043ZL	0,59	1
	200	38044ZL	0,83	1
	300	38045ZL	1,40	1
	400	38046ZL	2,12	1
	500	38047ZL	2,77	1
	600	38048ZL	4,88	1

Dérivation plate en T latérale

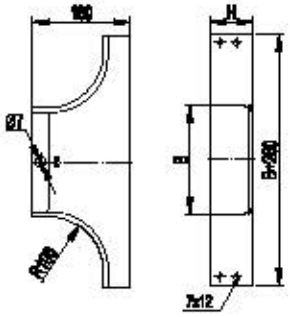

Hauteur H, mm	Largeur B, mm	Code ZL	Poids, kg	Emb/Pièces
80	100	36250ZL	0,49	1
	150	36251ZL	0,55	1
	200	36252ZL	0,60	1
	300	36253ZL	0,72	1
	400	36254ZL	0,83	1
	500	36255ZL	0,95	1
	600	36256ZL	1,06	1
100	100	36263ZL	0,54	1
	150	36264ZL	0,59	1
	200	36265ZL	0,65	1
	300	36266ZL	0,77	1
	400	36267ZL	0,87	1
	500	36268ZL	0,99	1
	600	36269ZL	1,11	1

Couvercle dérivation plate en T latérale

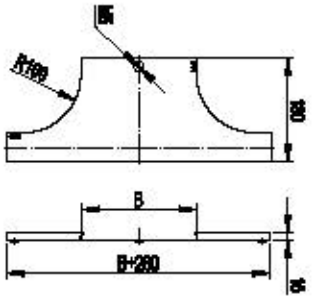

Hauteur H, mm	Largeur B, mm	Code ZL	Poids, kg	Emb/Pièces
15	100	38363ZL	0,27	1
	150	38364ZL	0,33	1
	200	38365ZL	0,39	1
	300	38366ZL	0,48	1
	400	38367ZL	0,59	1
	500	38368ZL	0,73	1
	600	38369ZL	0,85	1

Dérivation plate en croix

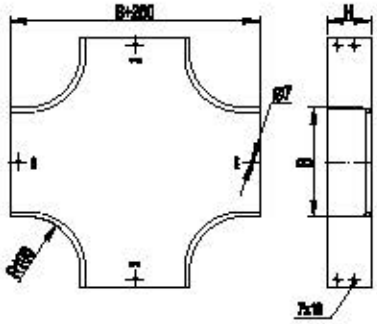

Hauteur H, mm	Largeur B, mm	Code ZL	Poids, kg	Emb/Piàcas
80	100	36202ZL	0,97	1
	150	36203ZL	1,20	1
	200	36204ZL	1,46	1
	300	36205ZL	2,09	1
	400	36206ZL	3,48	1
	500	36207ZL	4,59	1
	600	36208ZL	5,87	1
100	100	36221ZL	1,06	1
	150	36222ZL	1,29	1
	200	36223ZL	1,56	1
	300	36224ZL	2,18	1
	400	36225ZL	3,57	1
	500	36226ZL	4,68	1
	600	36227ZL	5,97	1

Couvercle dérivation plate en croix

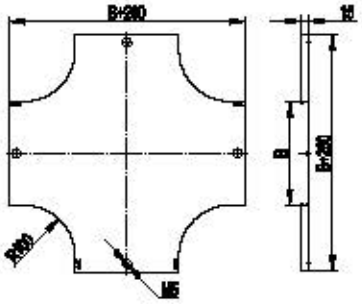

Hauteur H, mm	Largeur B, mm	Code ZL	Poids, kg	Emb/Piàcas
15	100	38062ZL	0,53	1
	150	38063ZL	0,75	1
	200	38064ZL	1,02	1
	300	38065ZL	1,64	1
	400	38066ZL	2,42	1
	500	38067ZL	3,33	1
	600	38068ZL	4,66	1

Courbe descente 45°

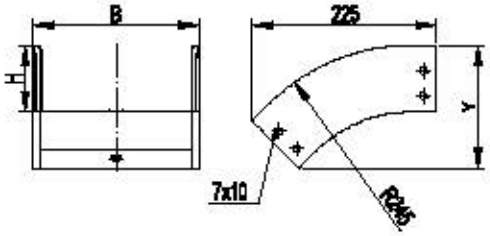

Hauteur H, mm	Largeur B, mm	Code ZL	Y, mm	Poids, kg	Emb/Piàcas
80	100	36862ZL	150	0,38	1
	150	36863ZL	150	0,44	1
	200	36864ZL	150	0,51	1
	300	36865ZL	150	0,61	1
	400	36866ZL	150	0,74	1
	500	36867ZL	150	0,84	1
	600	36868ZL	150	0,96	1
100	100	36881ZL	165	0,41	1
	150	36882ZL	165	0,47	1
	200	36883ZL	165	0,52	1
	300	36884ZL	165	0,64	1
	400	36885ZL	165	0,74	1
	500	36886ZL	165	0,84	1
	600	36887ZL	165	0,95	1

Couvercle courbe descente 45°

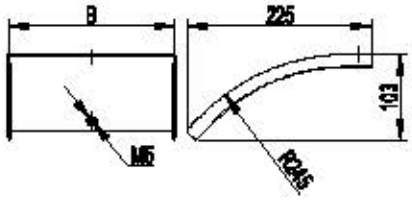

Hauteur H, mm	Largeur B, mm	Code ZL	Poids, kg	Emb/Piàcas
15	100	38262ZL	0,21	1
	150	38263ZL	0,29	1
	200	38264ZL	0,37	1
	300	38265ZL	0,54	1
	400	38266ZL	0,69	1
	500	38267ZL	0,83	1
	600	38268ZL	1,01	1

Courbe descente 90°

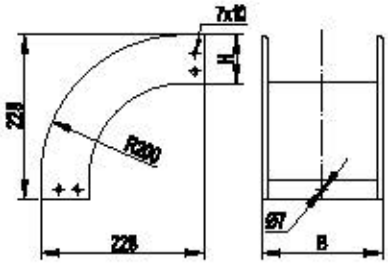

Hauteur H, mm	Largeur B, mm	Code ZL	Poids, kg	Emb/Pièces
80	100	36802ZL	0,51	1
	150	36803ZL	0,59	1
	200	36804ZL	0,66	1
	300	36805ZL	0,82	1
	400	36806ZL	0,95	1
	500	36807ZL	1,10	1
	600	36808ZL	1,27	1
100	100	36821ZL	0,55	1
	150	36822ZL	0,62	1
	200	36823ZL	0,67	1
	300	36824ZL	0,83	1
	400	36825ZL	0,96	1
	500	36826ZL	1,08	1
	600	36827ZL	1,22	1

Couvercle courbe descente 90°

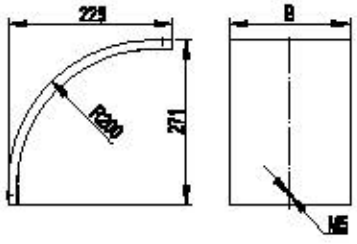

Hauteur H, mm	Largeur B, mm	Code ZL	Poids, kg	Emb/Pièces
15	100	38242ZL	0,30	1
	150	38243ZL	0,42	1
	200	38244ZL	0,55	1
	300	38245ZL	0,75	1
	400	38246ZL	1,00	1
	500	38247ZL	1,23	1
	600	38248ZL	1,50	1

Courbe montée 45°

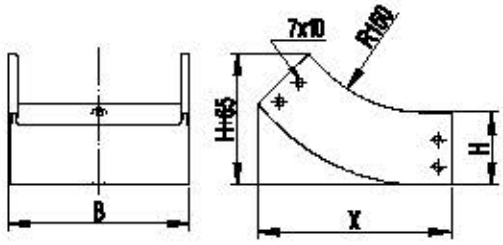

Hauteur H, mm	Largeur B, mm	Code ZL	X, mm	Poids, kg	Emb/Pièces
80	100	36742ZL	210	0,39	1
	150	36743ZL	210	0,46	1
	200	36744ZL	210	0,53	1
	300	36745ZL	210	0,67	1
	400	36746ZL	210	0,83	1
	500	36747ZL	210	0,98	1
	600	36748ZL	210	1,01	1
100	100	36761ZL	230	0,47	1
	150	36762ZL	230	0,55	1
	200	36763ZL	230	0,63	1
	300	36764ZL	230	0,78	1
	400	36765ZL	230	0,95	1
	500	36766ZL	230	1,09	1
	600	36767ZL	230	1,24	1

Couvercle courbe montée 45°

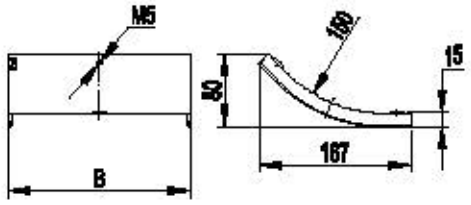

Hauteur H, mm	Largeur B, mm	Code ZL	Poids, kg	Emb/Pièces
15	100	38222ZL	0,14	1
	150	38223ZL	0,21	1
	200	38224ZL	0,26	1
	300	38225ZL	0,37	1
	400	38226ZL	0,48	1
	500	38227ZL	0,57	1
	600	38228ZL	0,68	1

Courbe montée 90°

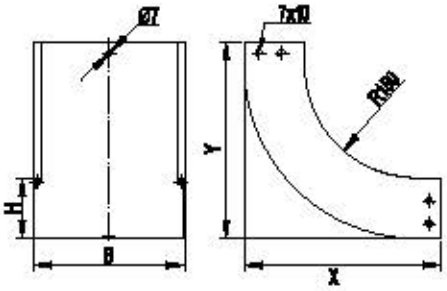

Hauteur H, mm	Largeur B, mm	Code ZL	X, mm	Y, mm	Poids kg	Emb/Piècas
80	100	36682ZL	210	210	0,54	1
	150	36683ZL	210	210	0,64	1
	200	36684ZL	210	210	0,74	1
	300	36685ZL	210	210	0,94	1
	400	36686ZL	210	210	1,17	1
	500	36687ZL	210	210	1,38	1
	600	36688ZL	210	210	1,58	1
100	100	36701ZL	230	230	0,65	1
	150	36702ZL	230	230	0,77	1
	200	36703ZL	230	230	0,87	1
	300	36704ZL	230	230	1,10	1
	400	36705ZL	230	230	1,32	1
	500	36706ZL	230	230	1,55	1
	600	36707ZL	230	230	1,81	1

Couvercle courbe montée 90°

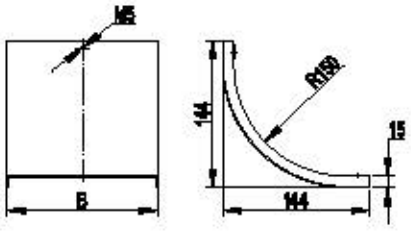

Hauteur H, mm	Largeur B, mm	Code ZL	Poids, kg	Emb/Piècas
15	100	38202ZL	0,18	1
	150	38203ZL	0,24	1
	200	38204ZL	0,31	1
	300	38205ZL	0,45	1
	400	38206ZL	0,59	1
	500	38207ZL	0,69	1
	600	38208ZL	0,89	1

Dérivation en T en descente

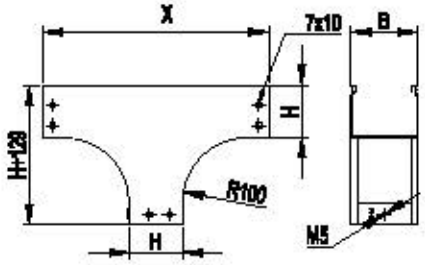

Hauteur H, mm	Largeur B, mm	Code ZL	X, mm	Poids, kg	Emb/Pièces
80	100	37102ZL	340	1,00	1
	150	37103ZL	340	1,13	1
	200	37104ZL	340	1,27	1
	300	37105ZL	340	1,54	1
	400	37106ZL	340	1,82	1
	500	37107ZL	340	2,08	1
	600	37108ZL	340	2,35	1
100	100	37112ZL	360	1,21	1
	150	37113ZL	360	1,34	1
	200	37114ZL	360	1,47	1
	300	37115ZL	360	1,74	1
	400	37116ZL	360	2,03	1
	500	37117ZL	360	2,29	1
	600	37118ZL	360	2,56	1

Couvercle dérivation en T en descente

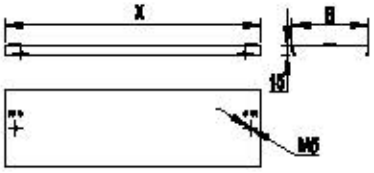

Hauteur H, mm	Largeur B, mm	Code ZL	X, mm	Poids, kg	Emb/Pièces
15x80	100	38302ZL	340	0,26	1
	150	38303ZL	340	0,39	1
	200	38304ZL	340	0,49	1
	300	38305ZL	340	0,71	1
	400	38306ZL	340	0,92	1
	500	38307ZL	340	1,15	1
	600	38309ZL	340	1,37	1
15x100	100	31332ZL	360	0,29	1
	150	31333ZL	360	0,41	1
	200	31334ZL	360	0,51	1
	300	31335ZL	360	0,75	1
	400	31336ZL	360	0,98	1
	500	31337ZL	360	1,21	1
	600	31338ZL	360	1,44	1

Dérivation en T en descente tordue

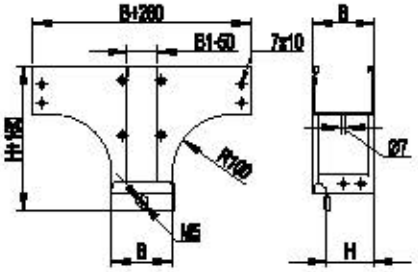

Hauteur H, mm	Largeur B, mm	Code ZL	Poids, kg	Emb/Piècas
80	100	37162ZL	1,18	1
	150	37163ZL	1,58	1
	200	37164ZL	2,03	1
	300	37165ZL	3,01	1
	400	37166ZL	4,26	1
	500	37167ZL	5,59	1
	600	37168ZL	6,29	1
100	100	37172ZL	1,24	1
	150	37173ZL	1,71	1
	200	37174ZL	2,17	1
	300	37175ZL	3,15	1
	400	37176ZL	4,38	1
	500	37177ZL	5,69	1
	600	37178ZL	7,30	1

Couvercle dérivation en T en descente tordue

Hauteur H, mm	Largeur B, mm	Code ZL	Poids, kg	Pack/Piècas
15	100	38322ZL	0,30	1
	150	38323ZL	0,47	1
	200	38324ZL	0,65	1
	300	38325ZL	1,16	1
	400	38326ZL	1,79	1
	500	38327ZL	2,46	1
	600	38328ZL	3,36	1

Dérivation en T en montée

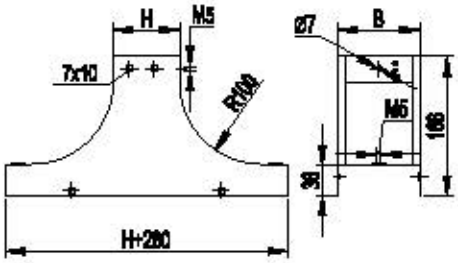

Hauteur H, mm	Largeur, B, mm	Code ZL	Poids, kg	Emb/Pièces
80	100	37242ZL	0,74	1
	150	37243ZL	0,86	1
	200	37244ZL	0,98	1
	300	37245ZL	1,22	1
	400	37246ZL	1,61	1
	500	37206ZL	1,88	1
	600	37207ZL	2,16	1
100	100	37342ZL	0,85	1
	150	37343ZL	0,98	1
	200	37344ZL	1,11	1
	300	37345ZL	1,38	1
	400	37346ZL	1,67	1
	500	37347ZL	1,94	1
	600	37348ZL	2,21	1

Dérivation en T en montée tordue à couvercle

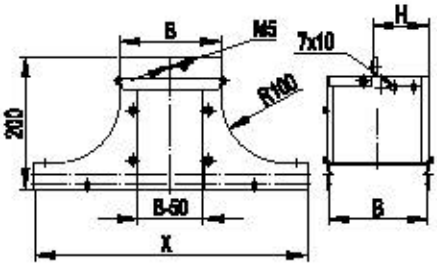

Hauteur H, mm	Largeur, B, mm	Code ZL	X, mm	Poids, kg	Emb/Pièces
80	100	37232ZL	360	0,95	1
	150	37233ZL	410	1,29	1
	200	37234ZL	460	1,66	1
	300	37235ZL	560	2,52	1
	400	37226ZL	660	3,56	1
	500	37227ZL	760	4,77	1
	600	37228ZL	860	6,15	1
100	100	37332ZL	360	0,90	1
	150	37333ZL	410	1,26	1
	200	37334ZL	460	1,62	1
	300	37335ZL	560	2,46	1
	400	37336ZL	660	3,45	1
	500	37337ZL	760	4,61	1
	600	37338ZL	860	6,05	1

Courbe descente 90° à inversion de plan

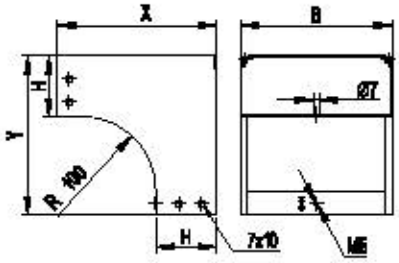

Hauteur H, mm	Largeur B, mm	Code ZL	X, mm	Y, mm	Poids, kg	Emb/Pièces
80	100	37372ZL	210	210	0,80	1
	150	37373ZL	210	210	0,95	1
	200	37374ZL	210	210	1,10	1
	300	37375ZL	210	210	1,41	1
	400	37376ZL	210	210	1,72	1
	500	37377ZL	210	210	2,02	1
	600	37370ZL	210	210	2,44	1
100	100	37472ZL	230	230	1,00	1
	150	37473ZL	230	230	1,16	1
	200	37474ZL	230	230	1,32	1
	300	37475ZL	230	230	1,63	1
	400	37476ZL	230	230	1,98	1
	500	37477ZL	230	230	2,31	1
	600	37478ZL	230	230	2,62	1

Couvercle courbe descente 90° à inversion de plan

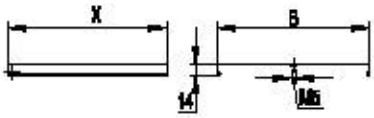

Hauteur H, mm	Largeur B, mm	Code ZL	X, mm	Poids, kg	Emb/Pièces
15x80	100	38341ZL	210	0,18	1
	150	38342ZL	210	0,25	1
	200	38343ZL	210	0,33	1
	300	38344ZL	210	0,46	1
	400	38345ZL	210	0,61	1
	500	38346ZL	210	0,77	1
	600	38347ZL	210	0,91	1
15x100	100	38350ZL	230	0,19	1
	150	38351ZL	230	0,28	1
	200	38352ZL	230	0,35	1
	300	38353ZL	230	0,51	1
	400	38354ZL	230	0,66	1
	500	38355ZL	230	0,81	1
	600	38356ZL	230	0,97	1

Courbe descente 90° tordue gauche

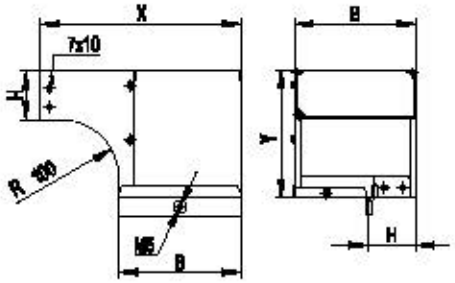

Hauteur H, mm	Largeur B, mm	Code ZL	X, mm	Y, mm	Poids, kg	Emb/Pièces
80	100	37022ZL	230	210	0,98	1
	150	37023ZL	280	210	1,41	1
	200	37024ZL	330	210	1,87	1
	300	37025ZL	430	210	2,89	1
	400	37026ZL	530	210	4,14	1
	500	37027ZL	630	210	5,44	1
	600	37028ZL	730	210	7,09	1
100	100	37122ZL	230	230	1,05	1
	150	37123ZL	280	230	1,50	1
	200	37124ZL	330	230	1,97	1
	300	37125ZL	430	230	3,03	1
	400	37126ZL	530	230	4,29	1
	500	37127ZL	630	230	5,67	1
	600	37128ZL	730	230	7,26	1

Couvercle courbe descente 90° tordue gauche

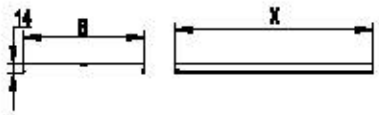

Hauteur H, mm	Largeur B, mm	Code ZL	X, mm	Poids, kg	Emb/Pièces
15	100	38282ZL	230	0,19	1
	150	38283ZL	280	0,33	1
	200	38284ZL	330	0,49	1
	300	38285ZL	430	0,92	1
	400	38286ZL	530	1,42	1
	500	38287ZL	630	2,08	1
	600	38288ZL	730	2,91	1

Courbe descente 90° tordue droite

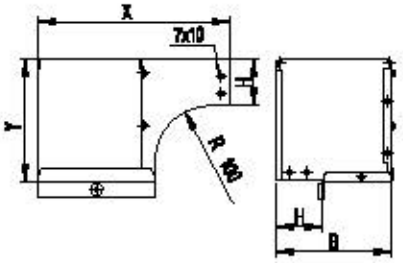

Hauteur H, mm	Largeur B, mm	Code ZL	X, mm	Y, mm	Poids, kg	Emb/Pièces
80	100	37002ZL	230	210	0,98	1
	150	37003ZL	280	210	1,41	1
	200	37004ZL	330	210	1,87	1
	300	37005ZL	430	210	2,89	1
	400	37006ZL	530	210	4,14	1
	500	37007ZL	630	210	5,46	1
	600	37008ZL	730	210	7,09	1
100	100	37012ZL	230	230	1,05	1
	150	37013ZL	280	230	1,50	1
	200	37014ZL	330	230	1,97	1
	300	37015ZL	430	230	3,03	1
	400	37016ZL	530	230	4,29	1
	500	37017ZL	630	230	5,69	1
	600	37018ZL	730	230	7,26	1

Couvercle courbe descente 90° tordue droite

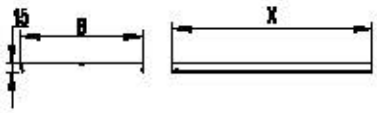

Hauteur H, mm	Largeur B, mm	Code ZL	X, mm	Poids, kg	Emb/Pièces
15	100	38282ZL	230	0,19	1
	150	38283ZL	280	0,33	1
	200	38284ZL	330	0,49	1
	300	38285ZL	430	0,92	1
	400	38286ZL	530	1,42	1
	500	38287ZL	630	2,08	1
	600	38288ZL	730	2,91	1

Courbe montée 90° tordue gauche

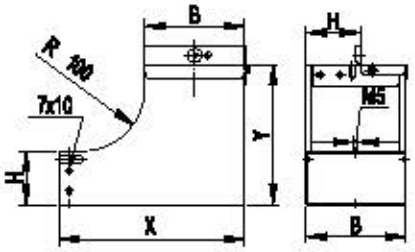

Hauteur H, mm	Largeur B, mm	Code ZL	X, mm	Y, mm	Poids, kg	Emb/Pièces
80	100	37062ZL	230	210	1,05	1
	150	37063ZL	280	210	1,57	1
	200	37064ZL	330	210	2,23	1
	300	37065ZL	430	210	3,58	1
	400	37066ZL	530	210	5,52	1
	500	37067ZL	630	210	7,66	1
	600	37068ZL	730	210	9,47	1
100	100	37072ZL	230	230	1,08	1
	150	37073ZL	280	230	1,71	1
	200	37074ZL	330	230	2,37	1
	300	37075ZL	430	230	3,87	1
	400	37076ZL	530	230	5,67	1
	500	37077ZL	630	230	7,83	1
	600	37078ZL	730	230	10,13	1

Courbe montée 90° tordue droite

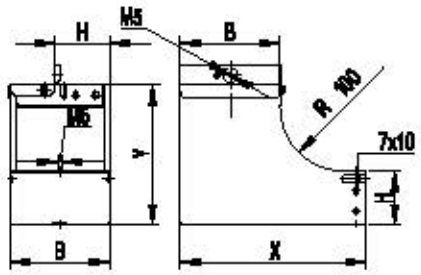

Hauteur H, mm	Largeur B, mm	Code ZL	X, mm	Y, mm	Poids, kg	Emb/Pièces
80	100	37042ZL	230	210	1,05	1
	150	37043ZL	280	210	1,57	1
	200	37044ZL	330	210	2,23	1
	300	37045ZL	430	210	3,58	1
	400	37046ZL	530	210	5,52	1
	500	37047ZL	630	210	7,66	1
	600	37048ZL	730	210	9,47	1
100	100	37142ZL	230	230	1,08	1
	150	37143ZL	280	230	1,71	1
	200	37144ZL	330	230	2,37	1
	300	37145ZL	430	230	3,87	1
	400	37146ZL	530	230	5,67	1
	500	37147ZL	630	230	7,83	1
	600	37148ZL	730	230	10,13	1

Réduction Gauche

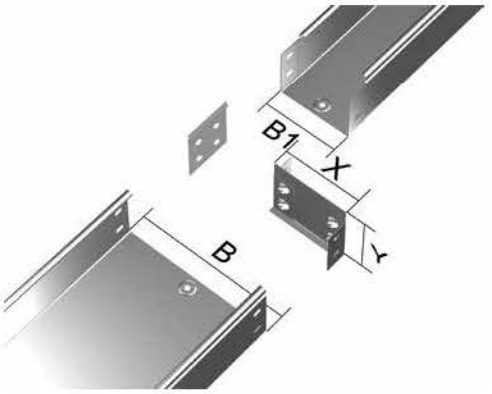

L'emballage comprend: une plaque de réduction et joint linéaire.

Hauteur H, mm	B, mm	B1, mm	Code ZL	X, mm	Y, mm	Poids, kg	Emb/Pièces
80	200	100	37671ZL	100	80	0,16	1
	300	100	37672ZL	200	80	0,23	1
	300	200	37673ZL	100	80	0,16	1
	400	100	37674ZL	300	80	0,35	1
	400	200	37675ZL	200	80	0,20	1
	400	300	37676ZL	100	80	0,15	1
	500	200	37677ZL	300	80	0,35	1
	500	300	37678ZL	200	80	0,20	1
	500	400	37679ZL	100	80	0,15	1
100	200	100	37701ZL	100	100	0,20	1
	300	100	37702ZL	200	100	0,28	1
	300	200	37703ZL	100	100	0,20	1
	400	100	37704ZL	300	100	0,34	1
	400	200	37705ZL	200	100	0,28	1
	400	300	37706ZL	100	100	0,20	1
	500	200	37707ZL	300	100	0,34	1
	500	300	37708ZL	200	100	0,28	1
	500	400	37709ZL	100	100	0,20	1

Réduction Centrale

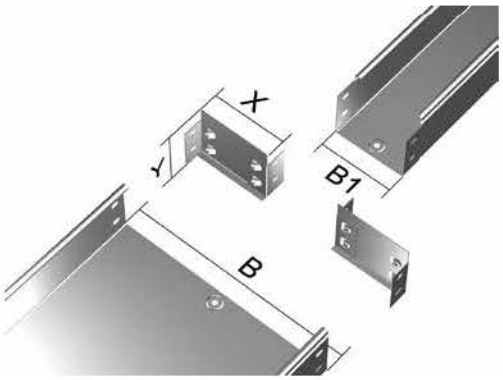

L'emballage comprend deux plaques de réduction.

Hauteur H, mm	B, mm	B1, mm	Code ZL	X, mm	Y, mm	Poids, kg	Emb/Pièces
80	200	100	37680ZL	50	80	0,21	1
	300	100	37681ZL	100	80	0,27	1
	300	200	37682ZL	50	80	0,21	1
	400	100	37683ZL	150	80	0,32	1
	400	200	37684ZL	100	80	0,27	1
	400	300	37685ZL	50	80	0,21	1
	500	100	37686ZL	200	80	0,38	1
	500	200	37687ZL	150	80	0,32	1
	500	300	37688ZL	100	80	0,27	1
	500	400	37689ZL	50	80	0,21	1
100	200	100	37710ZL	50	100	0,27	1
	300	100	37711ZL	100	100	0,33	1
	300	200	37712ZL	50	100	0,27	1
	400	100	37713ZL	150	100	0,36	1
	400	200	37714ZL	100	100	0,33	1
	400	300	37715ZL	50	100	0,27	1
	500	100	37716ZL	200	100	0,46	1
	500	200	37717ZL	150	100	0,36	1
	500	300	37718ZL	100	100	0,33	1
	500	400	37719ZL	50	100	0,27	1

Réduction Droite

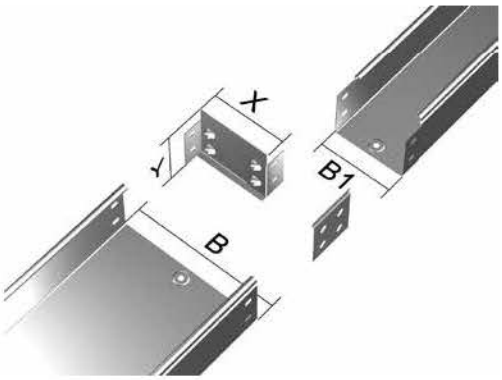

L'emballage comprend: une plaque de réduction et joint linéaire.

Hauteur H, mm	B, mm	B1, mm	Code ZL	X, mm	Y, mm	Poids, kg	Emb/Pièces
80	200	100	37690ZL	100	80	0,16	1
	300	100	37691ZL	200	80	0,23	1
	300	200	37692ZL	100	80	0,16	1
	400	100	37693ZL	300	80	0,35	1
	400	200	37694ZL	200	80	0,20	1
	400	300	37695ZL	100	80	0,15	1
	500	200	37696ZL	300	80	0,35	1
	500	300	37697ZL	200	80	0,20	1
	500	400	37698ZL	100	80	0,15	1
100	200	100	37720ZL	100	100	0,20	1
	300	100	37721ZL	200	100	0,28	1
	300	200	37722ZL	100	100	0,20	1
	400	100	37723ZL	300	100	0,34	1
	400	200	37724ZL	200	100	0,28	1
	400	300	37725ZL	100	100	0,20	1
	500	200	37726ZL	300	100	0,34	1
	500	300	37727ZL	200	100	0,28	1
	500	400	37728ZL	100	100	0,20	1

Bride de raccord

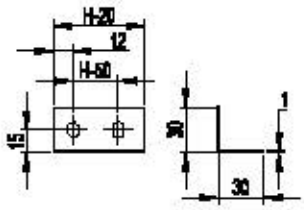

Hauteur H, mm	Code ZL	Poids kg	Emb/Pièces
80	30189ZL	0,03	1
100	30190ZL	0,03	1

Tête de Fermeture

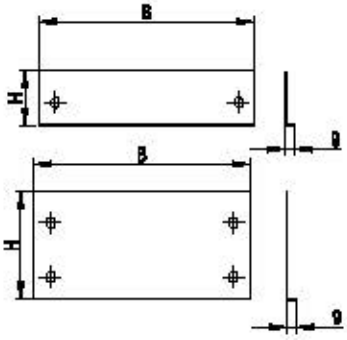

Hauteur H, mm	B, mm	Code ZL	Poids kg	Emb/Pièces
80	100	30280ZL	0,12	1
	150	30281ZL	0,14	1
	200	30282ZL	0,17	1
	300	30283ZL	0,23	1
	400	30284ZL	0,28	1
	500	30285ZL	0,34	1
	600	30286ZL	0,39	1
100	100	30265ZL	0,09	1
	150	30266ZL	0,17	1
	200	30267ZL	0,19	1
	300	30268ZL	0,25	1
	400	30269ZL	0,30	1
	500	30270ZL	0,39	1
	600	30271ZL	0,47	1

Joint linéaire

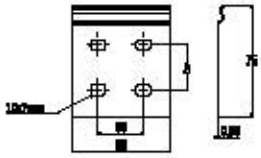

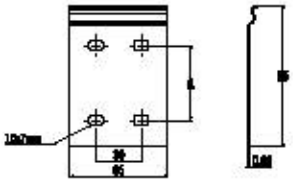

H, mm	Code ZL	A	Poids Kg	Emb/Pièces
80	37303ZL	30	0,03	1
100	37305ZL	50	0,04	1

Joint à articulation horizontale

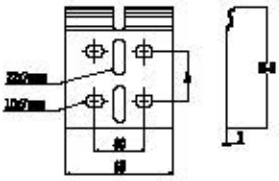

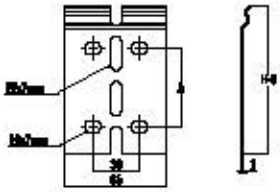

H, mm	Code ZL	Poids Kg	Emb/Pièces
80	LP0080ZL	0,04	1
100	LP0100ZL	0,05	1

Joint à articulation verticale

Le kit composé de deux joints permet d'effectuer des variations de quota et/ou des courbes en montée/en descente.

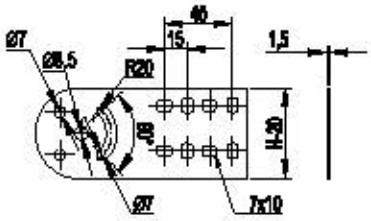

Hauteur H, mm	Longeur, mm	Code ZL	Poids kg	Emb/Pièces
80	220	50014ZL	0,18	1
100	220	50015ZL	0,22	1

Bande IP44

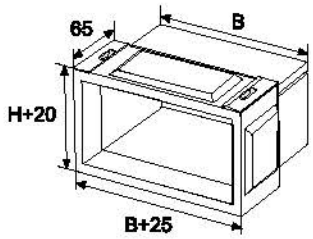

La bande IP44 est fournie avec de la mousse expansée auto-rétrécissante qui résiste aux agents atmosphériques, chimiques et aux températures de -45°C à +120°C. Elle est montée à déclic audessus de chaque jonction mais les couvre-joints doivent être montés au préalable comme base en correspondance des uniques jonctions entre l'extrémité mâle - mâle. En présence de chemin de câbles déjà installés avec un degré de protection IP40, on peut augmenter jusqu'à IP44 avec l'unique rajout de bandes et de joints auto-adhésifs.

Hauteur H, mm	B, mm	Code ZL	Poids kg	Emb/Pièces
80	100	37810ZL	0,25	1
	150	37811ZL	1,82	1
	200	37812ZL	0,35	1
	300	37813ZL	0,45	1
	400	37814ZL	0,80	1
	500	37815ZL	0,95	1
100	100	37820ZL	0,27	1
	150	37821ZL	1,84	1
	200	37822ZL	0,37	1
	300	37823ZL	0,47	1
	400	37824ZL	0,82	1
	500	37825ZL	0,97	1

Traverse de retenue

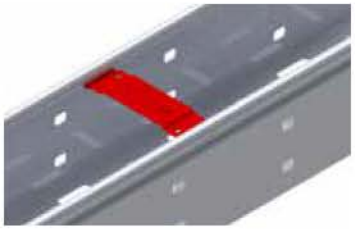

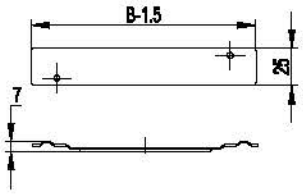

B, mm	Code ZL	Poids kg	Emb/Pièces
100	37562ZL	0,017	1
150	37563ZL	0,026	1
200	37564ZL	0,036	1
300	37565ZL	0,056	1

Couvre joint pour base

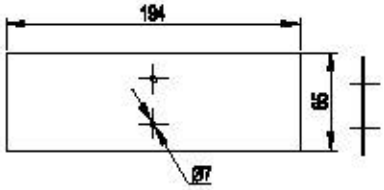

Hauteur H, mm	B, mm	Code ZL	Poids kg	Emb/Pièces
80 100	100	37352ZL	0,04	1
	150	37353ZL	0,06	1
	200	37354ZL	0,08	1
	300	37355ZL	0,12	1
	400	37356ZL	0,16	1
	500	37357ZL	0,20	1
	600	37358ZL	0,30	1

Couvre joint pour couvercle

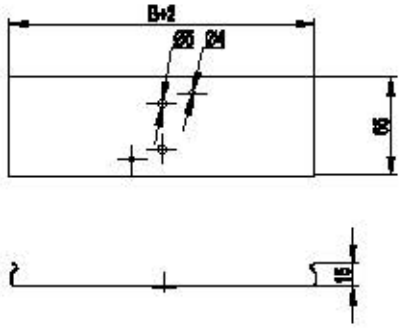

Hauteur H, mm	B, mm	Code ZL	Poids kg	Emb/Pièces
80 100	100	37392ZL	0,06	1
	150	37393ZL	0,08	1
	200	37394ZL	0,10	1
	300	37395ZL	0,14	1
	400	37396ZL	0,18	1
	500	37397ZL	0,22	1
	600	37398ZL	0,33	1

Plaquette de mise à la terre

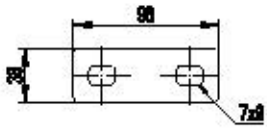

H, mm	Cuivre	Longeur	Poids kg	Emb/Pièces
50-80-100	5299001	18	0,006	200

Console moulée 15/10

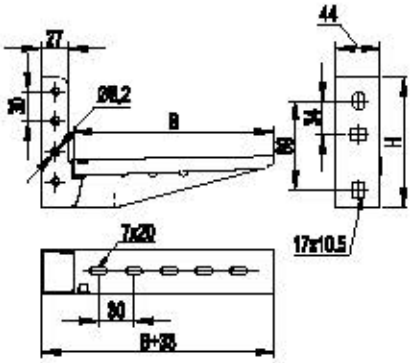

Brevet nr 1301648 du 23/06/2000
Adaptée pour le fixation mural ou sur des profilés.
Tige verticale: fentes 10,5X17 mm, trous diamètre 8,2 mm. Bras horizontal: fentes 19x7 mm pour le fixation des éléments rectilignes.
Le bras horizontal peut être rallongé avec des morceaux de profilé simple.
Adaptée pour tige de suspension.

Épaisseur	B, mm	Code ZL	H, mm	Portée		Poids, kg	Emb/Pièces
				N	kg		
15/10	100	BBL4010ZL	125	1058	108	0,20	1
	150	BBL4015ZL	130	980	100	0,25	1
	200	BBL4020ZL	130	931	95	0,33	1
	300	BBL4030ZL	140	784	80	0,44	1

Console moulée 20/10

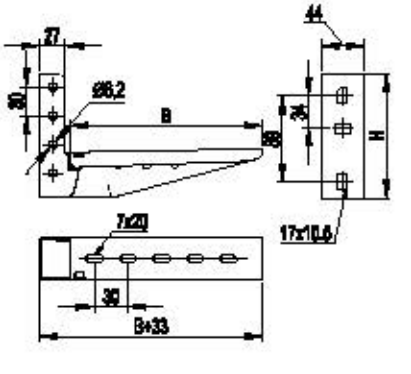

Brevet nr 1301648 du 23/06/2000
Adaptée pour le fixation mural ou sur des profilés.
Tige verticale: fentes 10,5X17 mm, trous diamètre 8,2 mm. Bras horizontal: fentes 19x7 mm pour le fixation des éléments rectilignes.
Le bras horizontal peut être rallongé avec des morceaux de profilé simple.
Adaptée pour tige de suspension.

Épaisseur	B, mm	Code ZL	H, mm	Portée		Poids, kg	Emb/Pièces
				N	kg		
20/10	100	BBL5010ZL	125	1755	179	0,27	1
	150	BBL5015ZL	130	1666	170	0,37	1
	200	BBL5020ZL	130	1578	161	0,42	1
	300	BBL5030ZL	140	1333	136	0,60	1

Console rivetée

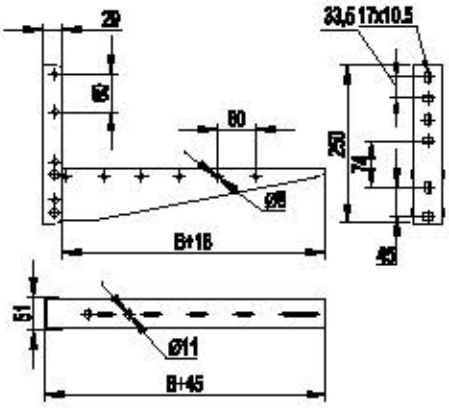

Adaptée au fixation mural ou sur des profilés 41x21 et 41x41 Tige verticale: épaisseur 2,5 mm avec fentes 10,5X17 mm Bras horizontal: épaisseur 1,5 mm avec fentes 25x7 mm pour le fixation des éléments rectilignes.
Le bras horizontal peut être rallongé avec des morceaux de profilé simple.

B, mm	Code ZL	H, mm	Portée		Poids, kg	Emb/Pièces
			N	kg		
400	BBL5540ZL	250	1862	190	1,16	1
500	BBL5550ZL	250	1667	170	1,38	1
600	BBL5560ZL	250	1471	150	1,61	1

Console en C

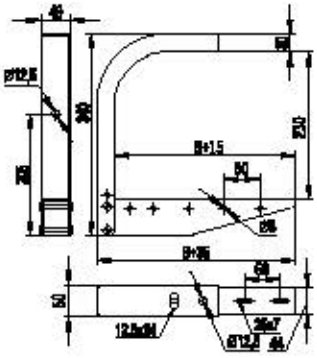

Fentes 25x7 mm avec entraxe de 60 mm.
Trous d'un diamètre de 12,5 mm avec entraxe de 60 mm.
Un trou d'entretoise de 12,5 a été rajouté afin de pouvoir les utiliser également pour les applications de galerie.

B, mm	Code ZL	Portée		Poids kg	Emb/Pièces
		N	kg		
200*	BBA2020ZL	1170	120	1,10	1
300	BBA2030ZL	1040	106	1,24	1
400	BBA2040ZL	780	80	1,57	1
500	BBA2050ZL	637	65	1,88	1
600	BBA2060ZL	539	55	2,18	1

*Sans fente supérieure

Bases de console

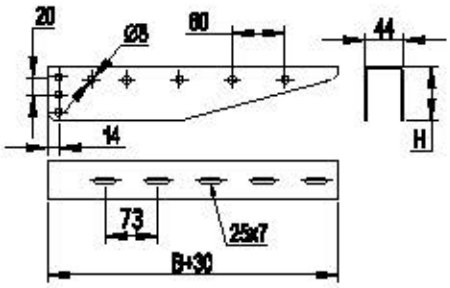

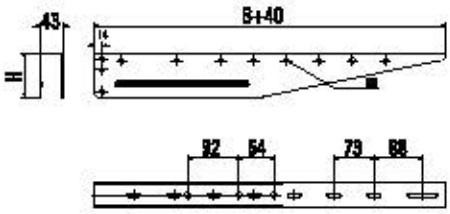

B, mm	Code ZL	H, mm	Portée		Poids, kg	Emb/Pièces
			N	kg		
100	BBM5010ZL	60	2941	300	0,15	1
150	BBM5015ZL	60	2843	290	0,21	1
200	BBM5020ZL	60	2451	250	0,32	1
300	BBM5030ZL	60	1862	190	0,50	1
400	BBM5040ZL	80	1862	190	0,71	1
500	BBM5050ZL	80	1667	170	0,93	1
600	BBM5060ZL	80	1471	150	1,12	1

Fentes 25x7 mm avec entraxe de 60 mm.
Trous d'un diamètre de 8,2 mm avec entraxe de 60 mm.
Elle se monte sur le profilé de suspension lourde avec des vis M8X60, des écrous M8 et des rondelles. Acommander séparément.
Adaptée pour tige de suspension.
Épaisseur: 15/10

Support de base console à angle variable

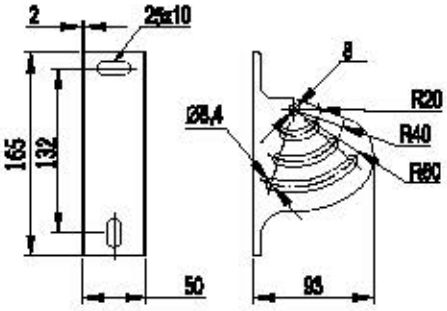

Adapté au fixation sur une surface tordue. 2 trous pour le fixation.
Épaisseur de 2 mm
Utilisé en association avec les bases console.

Code ZL	Épaisseur mm	Poids kg	Chargement, kg	Emb/Pièces
BSV2902ZL	2	0,3	250	50

Support simple pour tige de suspension

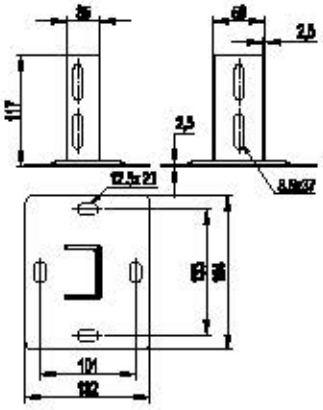

Adapté pour montage avec tige de suspension.
Plaque: fentes 13x22 mm.
Pieds en U: fentes 10,5X17 mm, trous diamètre 8,2 mm.
Épaisseur 2,5 mm

Code ZL	Poids, kg/mt	Chargement, kg	Emb/Pièces
BSF2101ZL	0,65	500	1

Support multiple pour tige de suspension

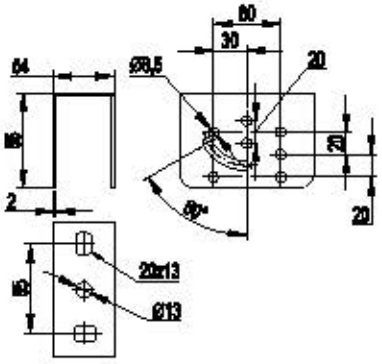

Adapté pour le montage avec tige de suspension.
Fentes 13x20 mm, trous diamètre 13 mm, pour fixation au plafond.
Trous diamètre 8,2 mm pour le fixation des profilés.
Épaisseur 2,0 mm.

Code ZL	Poids, kg/mt	Chargement, kg	Emb/Pièces
BSV2901ZL	0,4	250	1

Barre de suspension renforcée

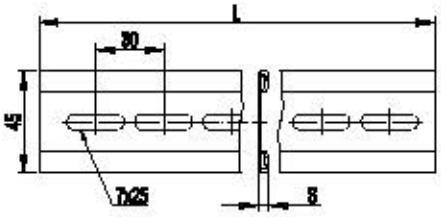

Type	L, mm	Épaisseur, mm	Code ZL	Chargement, kg	Poids, kg/mt	Emb/Pièces
BAR (renforcée)	2000	1,5	BMA1015ZL	569	0,73	1

Tige de suspension ép. 1,5 mm

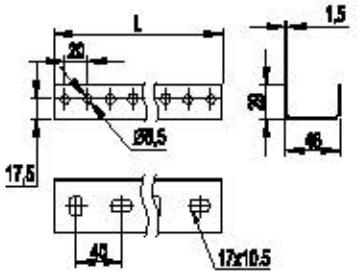

Fentes 10,5x15 mm avec entraxe de 33,5 mm.
Trous d'un diamètre de 8,2 mm avec entraxe de 20 mm.
Adapté pour les consoles et les suspensions simples, doubles, tordue.
Que l'on peut rallonger avec un joint de 300 mm.

Épaisseur, mm	Longeur L, mm	Code ZL	Poids, kg/mt	Emb/mt
1,5	2000	BPL2920ZL	1,08	2

Graphique de chargement

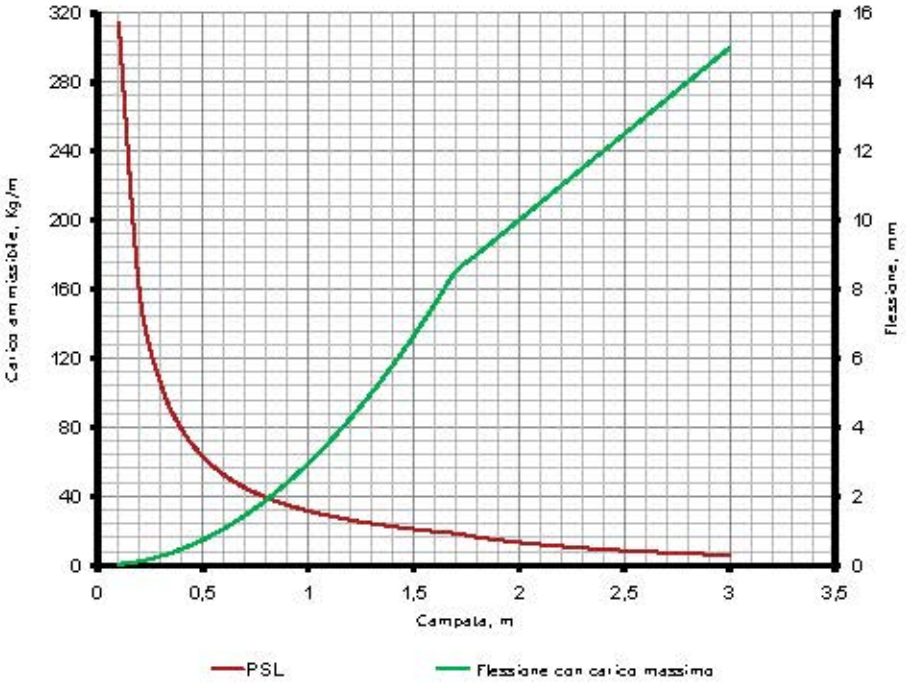

Conditions du calcul des profilés

- Charge F (kg) appliqué au centre du profilé;
- [σ]= 165 Mpa – la tension admissible pour l'acier formé à froid. En prenant en considération le quotient de résistance du matériel;
- Les charges F (kg) et les courbures f (mm) son calculées en tenant compte des tensions admissibles pour l'acier [σ] et de la courbure maximale égale à L/200 qui ne doivent jamais être dépassées.

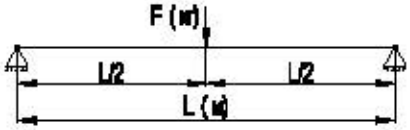

Joint 300x48 pour tige

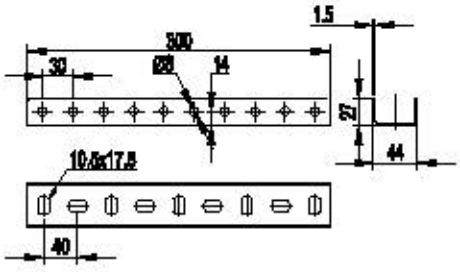

Longeur L, mm	Code ZL	Poids, kg/mt	Emb/Pièces
300	BPN2903ZL	0,40	1

Tige de suspension ép. 2,5 mm

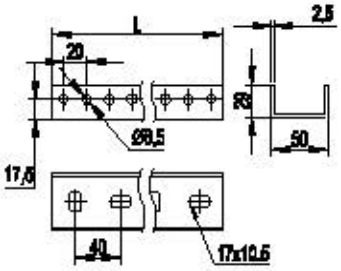

Épaisseur, mm	Longeur L, mm	Code ZL	Poids, kg/mt	Emb/mt
2,5	2000	BPM2920ZL	1,80	2

Graphique de chargement

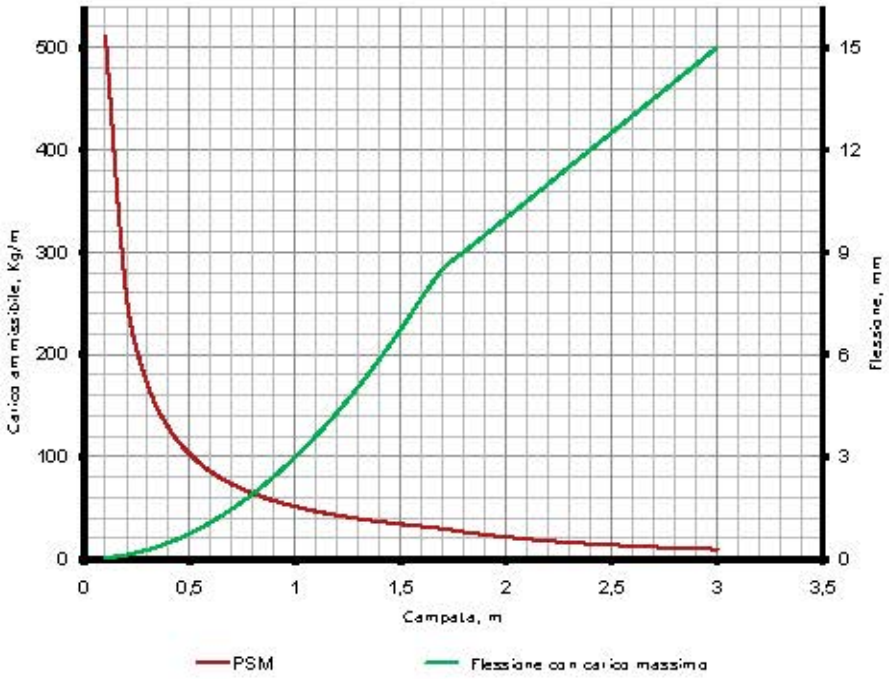

Conditions du calcul des profilés

- Charge F (kg) appliqué au centre du profilé;
- [σ]= 165 Mpa – la tension admissible pour l'acier formé à froid. En prenant en considération le quotient de résistance du matériel;
- Les charges F (kg) et les courbures f (mm) son calculées en tenant compte des tensions admissibles pour l'acier [σ] et de la courbure maximale égale à L/200 qui ne doivent jamais être dépassées.

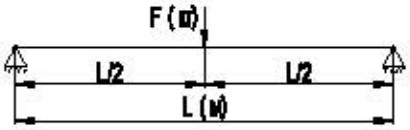

Bouchon pour tige de suspension

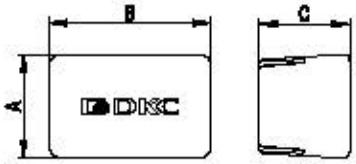

Description	A, mm	B, mm	C, mm	Code	Emb/pièces
Pour tige de suspension	34	54	60	BPO5029	1

Profilé pour suspension 41x41

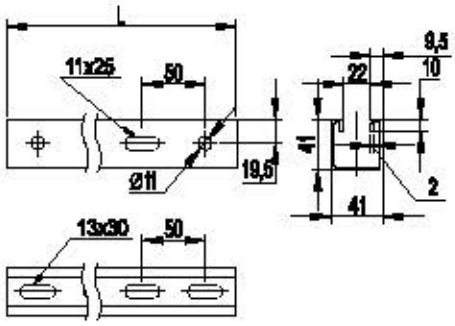

Boutonnière laterale: boutonnière 11x25 mm, trou diamètre 11, entraxe 50 mm. Boutonnière de fond: Boutonnière 13x30 mm, entraxe 50 mm.

Épaisseur, mm	L, mm	Code ZL	Poids kg/mt	Emb/mt
1,5	3000	BPL4130ZL	1,48	3

Graphique de chargement épaisseur 1,5 mm

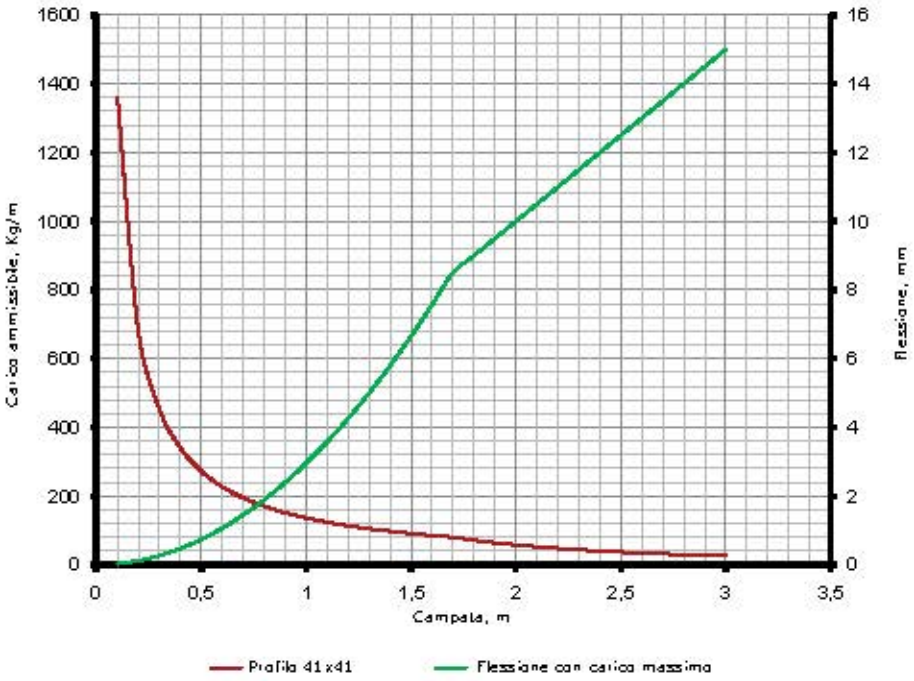

Conditions du calcul des profilés

- Charge F (kg) appliqué au centre du profilé;
- [σ]= 165 Mpa – la tension admissible pour l'acier formé à froid. En prenant en considération le quotient de résistance du matériel;
- Les charges F (kg) et les courbures f (mm) son calculées en tenant compte des tensions admissibles pour l'acier [σ] et de la courbure maximale égale à L/200 qui ne doivent jamais être dépassées.

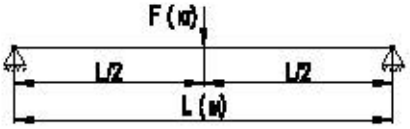

Bouchons pour profilé 41x41

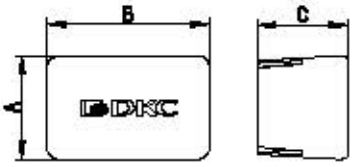

Description	A, mm	B, mm	C, mm	Code	Emb/pièces
Pour profilé 41x41	44	44	60	BPO4141	1

Profilé pour suspension 41x21

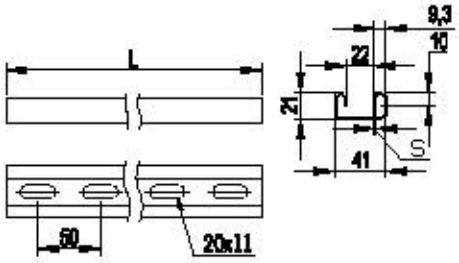

Adapté pour consoles à fixer avec des vis avec tête à ancrage M10x30 et écrous. Adapté pour les supports.
Que l'on peut rallonger avec un joint de 140 mm.

Épaisseur, mm	L, mm	Code ZL	Poids kg/mt	Emb/mt
1,5	3000	BPL2130ZL	1,00	3

Graphique de chargement épaisseur 1,5 mm

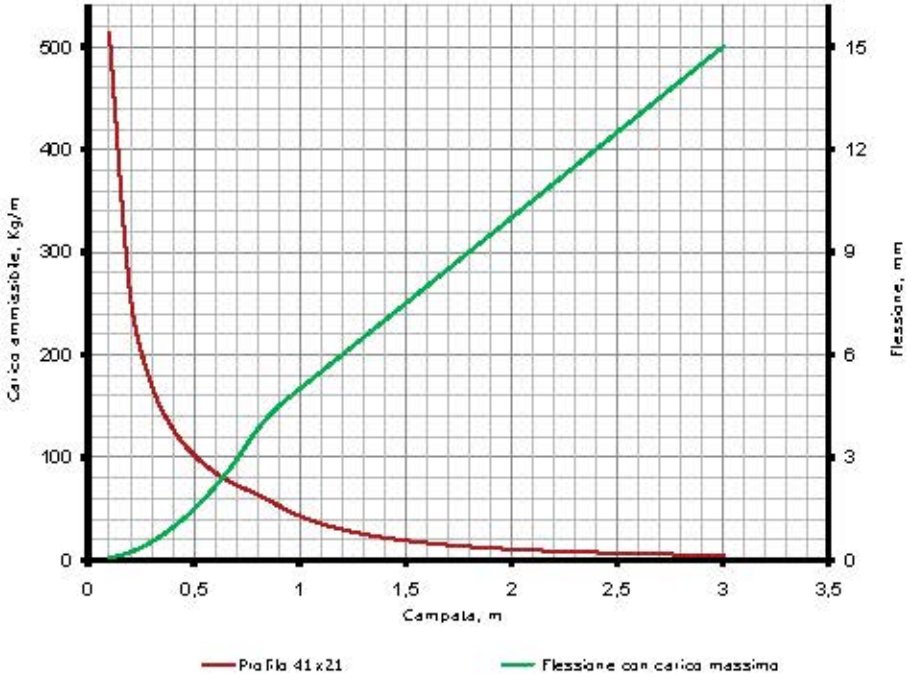

Conditions du calcul des profilés

- Charge F (kg) appliqué au centre du profilé;
- [σ]= 165 Mpa – la tension admissible pour l'acier formé à froid. En prenant en considération le quotient de résistance du matériel;
- Les charges F (kg) et les courbures f (mm) son calculées en tenant compte des tensions admissibles pour l'acier [σ] et de la courbure maximale égale à L/200 qui ne doivent jamais être dépassées.

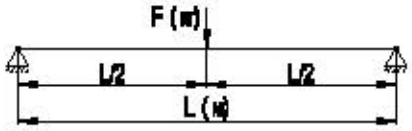

Bouchons pour profilé 41x21

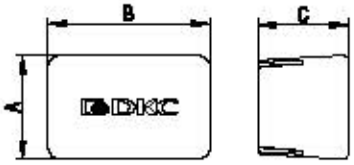

Description	A, mm	B, mm	C, mm	Code	Emb/piàces
Pour profilé 41x21	25	25	60	BPO4121	1

Étrier de soutien barre filetée 60x70

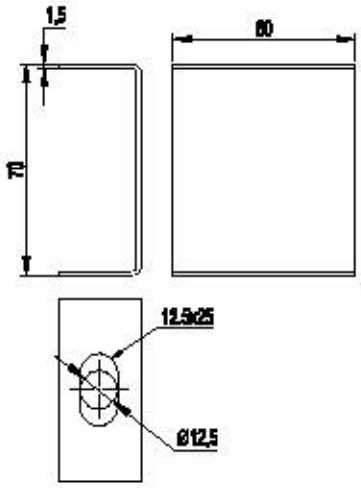

Code ZL	Chargement, kg	Poids kg	Emb/Piàces
BML1007ZL	60	0,11	1

Support ancrage central

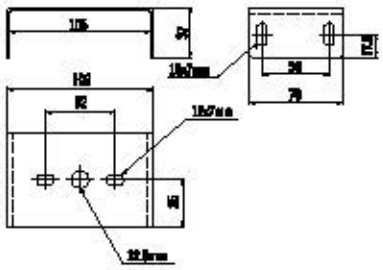

Base 100

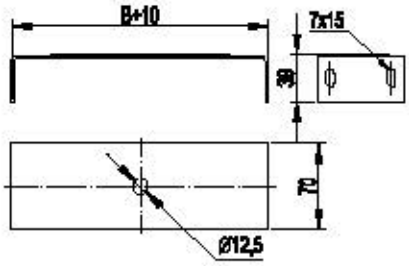

Base 150-500

B, mm	Code ZL	H, mm	Poids, kg	Emb/Piàcas
100	BMT1010ZL	35	0,18	1
150	BMT1015ZL	35	0,24	1
200	BMT1020ZL	35	0,29	1
300	BMT1030ZL	35	0,40	1
400	BMT1040ZL	35	0,51	1
500	BMT1050ZL	35	0,62	1

inox C5 COMBITECH

Éléments rectilignes perforés

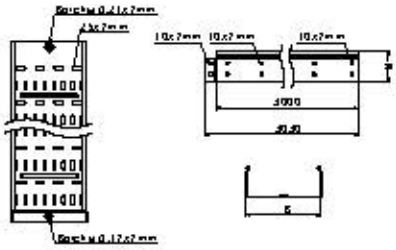

Fentes base: 7x19 mm
Fentes bords: 7x10 mm

Ces éléments satisfont le degré de protection IP20 uniquement s'ils sont munis de couvercles.

Hauteur H, mm	Longeur L, mm	Largeur B, mm	Code IX	Poids Kg/m	T.U.A. CM^2	Emb/mt
80	3000	100	5082001	1,75	78	18
		150	5082002	1,95	118	18
		200	5082003	2,31	157	12
		300	5082004	2,88	236	12
		400	5082005	4,32	315	6
		500	5082006	4,98	395	6

* T.U.A. = Aire Théorique Utilisable

La longueur réelle des éléments rectilignes de la série C5 est égale à L+30 mm.
Les 30 mm sont remis à zéro en phase d'installation grâce à notre système encastrable.

Graphique de chargement

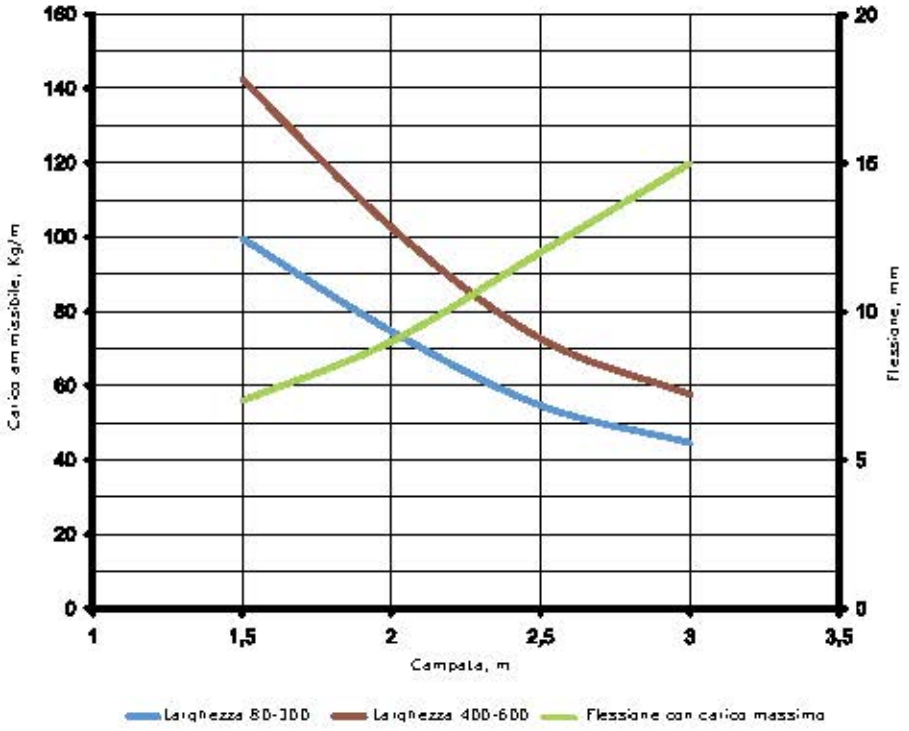

Conditions du test de chargement:

- Élément ancré à chaque support avec les vis appropriées;
- montage horizontal à travées multiples;
- éléments de support rigides;
- chargement distribué uniformément (longitudinalement et transversalement);
- flexion maximale linéaire est égale ou inférieure à 1/100 de la travée;
- la flexion maximale transversale est égale ou inférieure à 1/20 de la largeur de la base du canal;
- Le facteur de sécurité est égal à 1,7 du chargement déclaré;
- Norme de référence: CEI EN 61537

Éléments rectilignes fermés

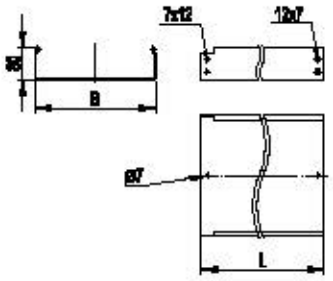

Ces éléments satisfont le degré de protection IP40 uniquement s'ils sont munis d'un couvercle et IP44 uniquement s'ils sont munis de bande IP44.

Hauteur H, mm	Longeur L, mm	Largeur B, mm	Code IX	Poids Kg/m	T.U.A. CM^2	Emb/mt
80	3000	100	5082081	1,82	78	18
		150	5082082	2,10	118	18
		200	5082083	2,46	157	12
		300	5082084	3,10	236	12
		400	5082085	4,67	315	6
		500	5082086	5,44	395	6

* T.U.A. = Aire Théorique Utilisable

La longueur réelle des éléments rectilignes de la série C5 est égale à L+30 mm.
Les 30 mm sont remis à zéro en phase d'installation grâce à notre système encastrable.

Graphique de chargement

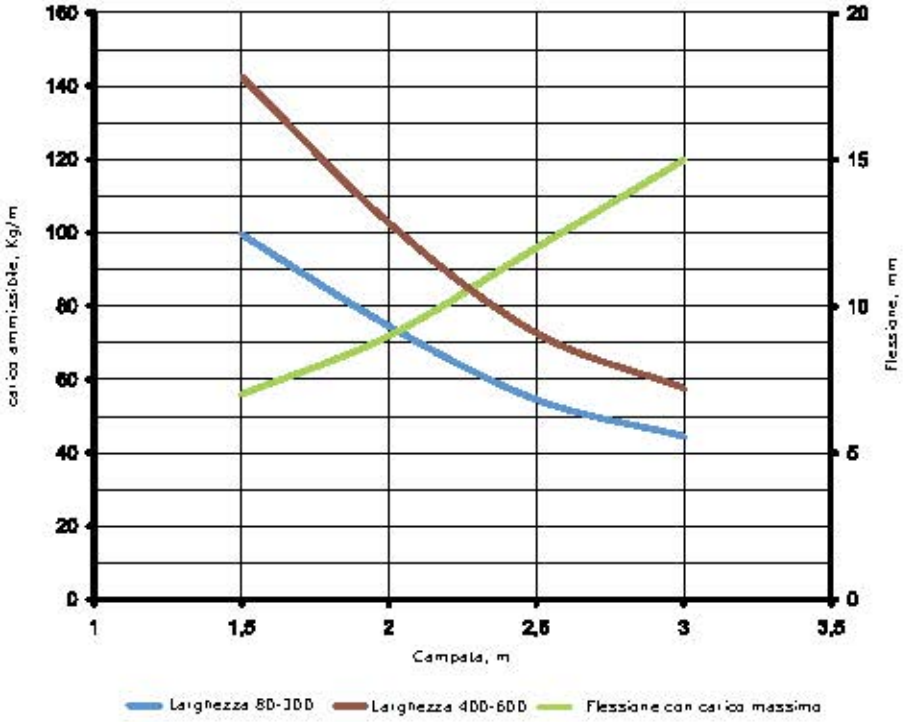

Conditions du test de chargement:

- Élément ancré à chaque support avec les vis appropriées;
- montage horizontal à travées multiples;
- éléments de support rigides;
- chargement distribué uniformément (longitudinalement et transversalement);
- flexion maximale linéaire est égale ou inférieure à 1/100 de la travée;
- la flexion maximale transversale est égale ou inférieure à 1/20 de la largeur de la base du canal;
- Le facteur de sécurité est égal à 1,7 du chargement déclaré;
- Norme de référence: CEI EN 61537

Éléments rectilignes fermés H80 ép. 15/10

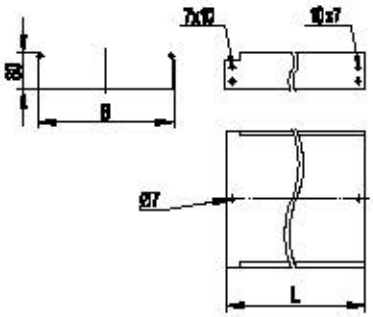

Ces éléments satisfont le degré de protection IP40 uniquement s'ils sont munis d'un couvercle et IP44 uniquement s'ils sont munis de ande IP44.

Hauteur H, mm	Longeur L, mm	Largeur B, mm	Code ZS	Poids Kg/m	T.U.A.* CM^2	Emb/mt
80	3000	100	5082512	3,35	78	3
		150	5082513	3,96	118	3
		200	5082514	4,50	157	3
		300	5082515	5,70	236	3
		400	5082516	6,90	315	3
		500	5082517	8,10	395	3
		600	5082518	9,40	475	3

* T.U.A. = Aire Théorique Utilisable

La longueur réelle des éléments rectilignes de la série C5 est égale à L+30 mm.
Les 30 mm sont remis à zéro en phase d'installation grâce à notre système encastrable.

Graphique de chargement

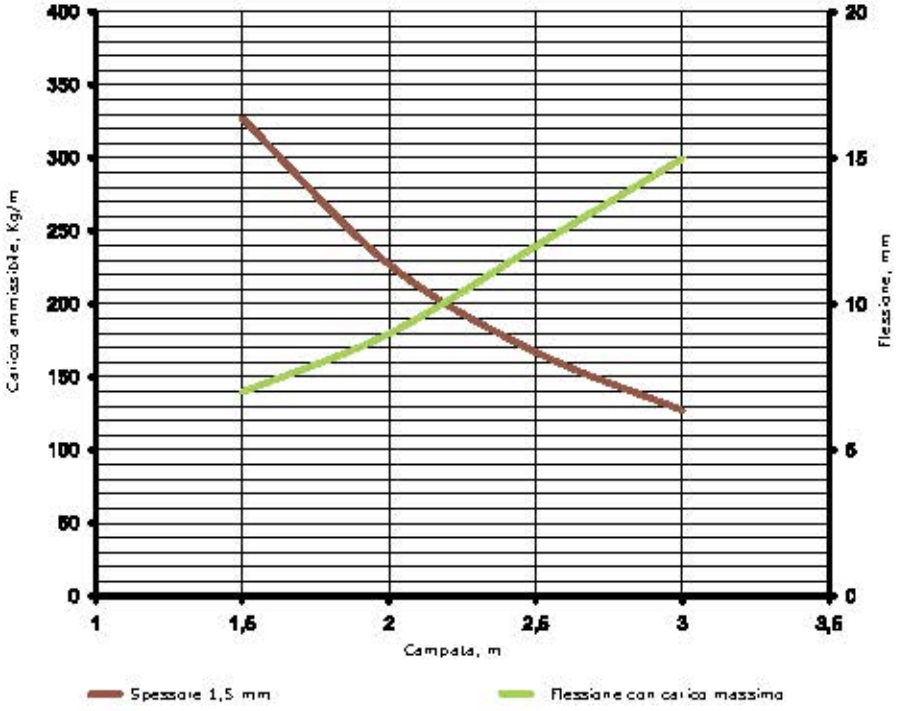

Conditions du test de chargement:

- Élément ancré à chaque support avec les vis appropriées;
- montage horizontal à travées multiples;
- éléments de support rigides;
- chargement distribué uniformément (longitudinalement et transversalement);
- flexion maximale linéaire est égale ou inférieure à 1/100 de la travée;
- la flexion maximale transversale est égale ou inférieure à 1/20 de la largeur de la base du canal;
- Le facteur de sécurité est égal à 1,7 du chargement déclaré;
- Norme de référence: CEI EN 61537

Éléments rectilignes perforés ép. 15/10

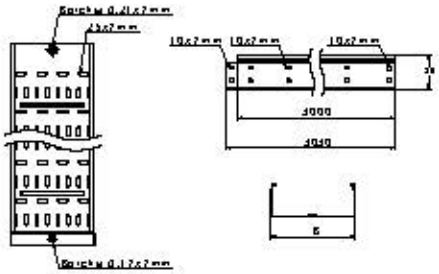

Fentes base: 7x19 mm
Fentes bords: 7x10 mm

Ces éléments satisfont le degré de protection IP20 uniquement s'ils sont munis de couvercles.

Hauteur H, mm	Longeur L, mm	Largeur B, mm	Code ZS	Poids Kg/m	T.U.A.* cm^2	Emb/mt
80	3000	100	5082502	3,20	78	3
		150	5082503	3,75	118	3
		200	5082504	4,27	157	3
		300	5082505	5,34	236	3
		400	5082506	6,47	315	3
		500	5082507	7,48	395	3
		600	5082508	8,13	475	3

* T.U.A. = Aire Théorique Utilisable

La longueur réelle des éléments rectilignes de la série C5 est égale à L+30 mm.
Les 30 mm sont remis à zéro en phase d'installation grâce à notre système encastrable.

Graphique de chargement

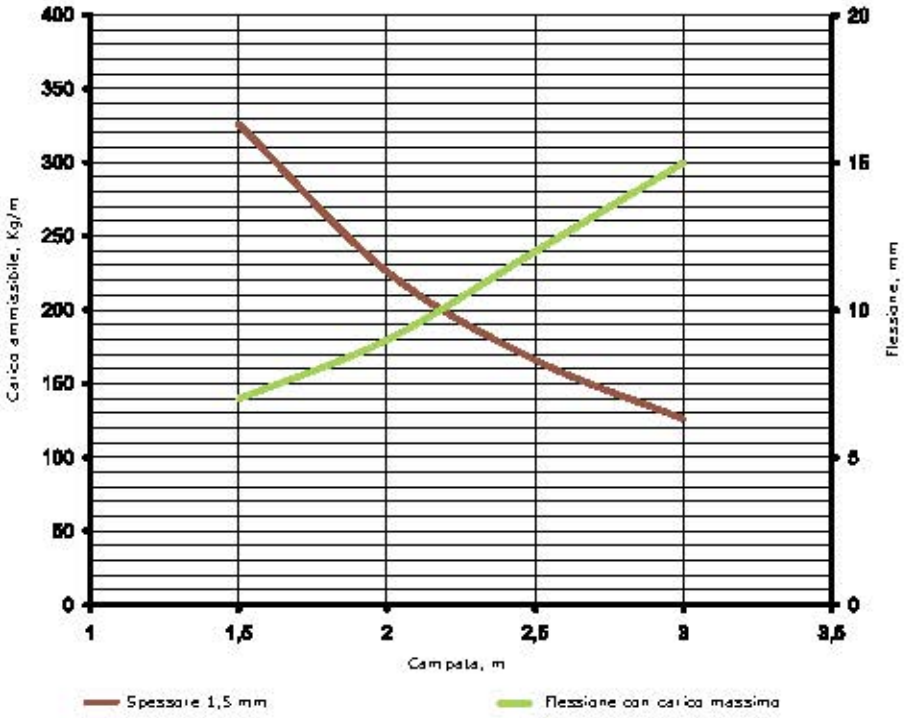

Conditions du test de chargement:

- Élément ancré à chaque support avec les vis appropriées;
- montage horizontal à travées multiples;
- éléments de support rigides;
- chargement distribué uniformément (longitudinalement et transversalement);
- flexion maximale linéaire est égale ou inférieure à 1/100 de la travée;
- la flexion maximale transversale est égale ou inférieure à 1/20 de la largeur de la base du canal;
- Le facteur de sécurité est égal à 1,7 du chargement déclaré;
- Norme de référence: CEI EN 61537

Couvercle

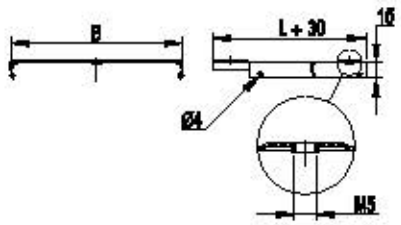

Hauteur H, mm	Longeur L, mm	Largeur B, mm	Code IX	Poids Kg/m	Emb/mt
15	3000	100	5192002	0,63	12
		150	5192003	0,87	12
		200	5192004	1,11	12
		300	5192005	1,59	12
		400	5192006	2,77	6
		500	5192007	3,41	6

Séparateur

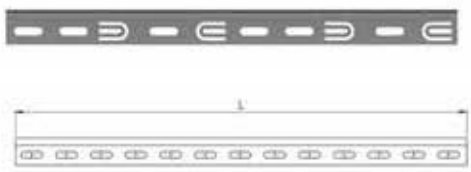

Utilisé pour la séparation des câbles à l'intérieur du chemin de câbles

H, mm	L, mm	Code IX	Poids kg	Emb/Mt
80/100	3000	5082121	0,62	3

Courbe plate 45°

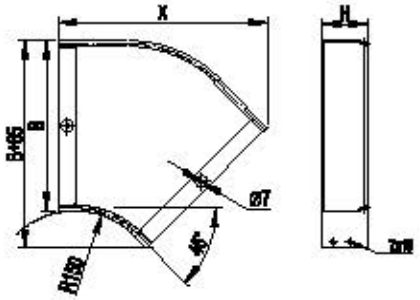

Hauteur H, mm	Largeur B, mm	Code IX	X, mm	Poids kg	Emb/Pièces
80	100	5282001	230	0,39	1
	150	5282002	265	0,50	1
	200	5282003	300	0,65	1
	300	5282004	370	0,93	1
	400	5282005	440	1,52	1
	500	5282006	510	2,01	1

Couvercle courbe plate 45°

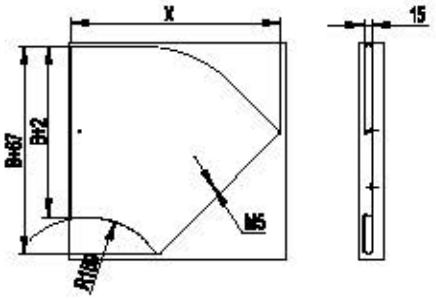

Hauteur H, mm	Largeur B, mm	Code IX	X, mm	Poids kg	Emb/Pièces
15	100	5392002	230	0,18	1
	150	5392003	265	0,27	1
	200	5392004	300	0,38	1
	300	5392005	370	0,64	1
	400	5392006	440	0,92	1
	500	5392007	510	1,31	1

Courbe plate 90°

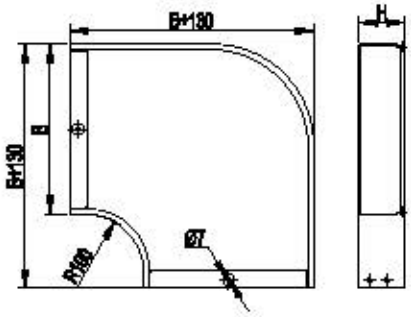

Hauteur H, mm	Largeur B, mm	Code IX	Poids, kg	Emb/Pièces
80	100	5282011	0,53	1
	150	5282012	0,75	1
	200	5282013	1,03	1
	300	5282014	1,58	1
	400	5282015	2,71	1
	500	5282016	3,68	1

Couvercle courbe plate 90°

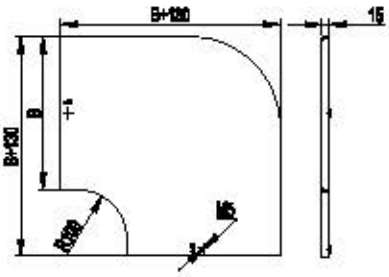

Hauteur H, mm	Largeur B, mm	Code IX	Poids, kg	Emb/Pièces
15	100	5392012	0,26	1
	150	5392013	0,41	1
	200	5392014	0,59	1
	300	5392015	1,10	1
	400	5392016	1,72	1
	500	5392017	2,36	1

Dérivation plate en T

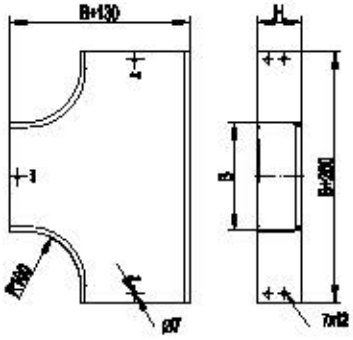

Hauteur H, mm	Largeur B, mm	Code IX	Poids, kg	Emb/Piàces
80	100	5282021	0,81	1
	150	5282022	1,02	1
	200	5282023	1,30	1
	300	5282024	1,87	1
	400	5282025	3,12	1
	500	5282026	4,18	1

Couvercle dérivation plate en T

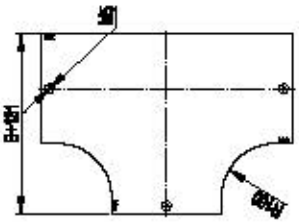

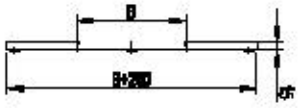

Hauteur H, mm	Largeur B, mm	Code IX	Poids, kg	Emb/Piàces
15	100	5392022	0,41	1
	150	5392023	0,59	1
	200	5392024	0,83	1
	300	5392025	1,40	1
	400	5392026	2,12	1
	500	5392027	2,77	1

Dérivation plate en T latérale

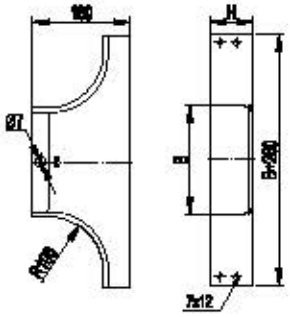

Hauteur H, mm	Largeur B, mm	Code IX	Poids, kg	Emb/Pièces
80	100	5282031	0,49	1
	150	5282032	0,55	1
	200	5282033	0,60	1
	300	5282034	0,72	1
	400	5282035	0,83	1
	500	5282036	0,95	1

Couvercle dérivation plate en T latérale

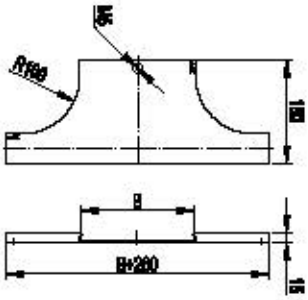

Hauteur H, mm	Largeur B, mm	Code IX	Poids, kg	Emb/Pièces
15	100	5392032	0,27	1
	150	5392033	0,33	1
	200	5392034	0,39	1
	300	5392035	0,51	1
	400	5392036	0,59	1
	500	5392037	0,73	1

Dérivation plate en croix

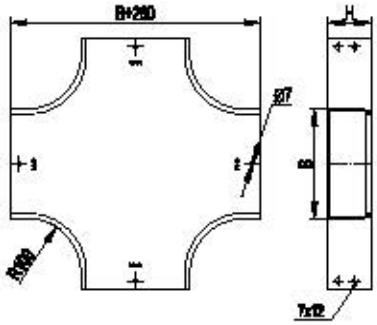

Hauteur H, mm	Largeur B, mm	Code IX	Poids, kg	Emb/Pièces
80	100	5282041	0,97	1
	150	5282042	1,20	1
	200	5282043	1,46	1
	300	5282044	2,09	1
	400	5282045	3,48	1
	500	5282046	4,59	1

Couvercle dérivation plate en croix

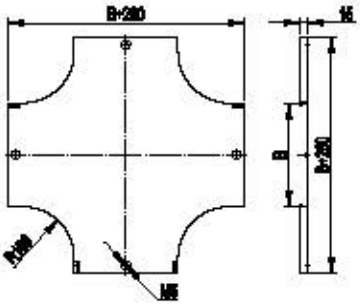

Hauteur H, mm	Largeur B, mm	Code IX	Poids, kg	Emb/Pièces
15	100	5392042	0,53	1
	150	5392043	0,75	1
	200	5392044	1,02	1
	300	5392045	1,64	1
	400	5392046	2,42	1
	500	5392047	3,33	1

Réduction Gauche

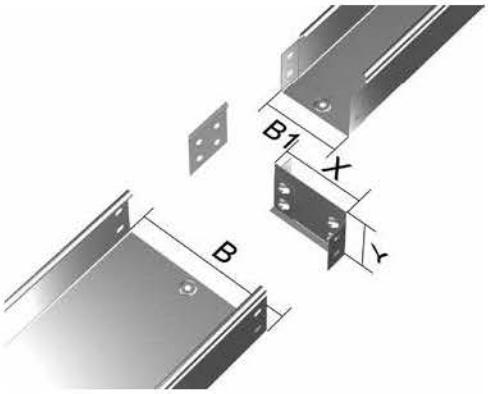

L'emballage comprend: une plaque de réduction et joint linéaire.

Hauteur H, mm	B, mm	B1, mm	Code IX	X, mm	Y, mm	Poids, kg	Emb/Pièces
80	200	100	5282350	100	80	0,18	1
	300	100	5282351	200	80	0,34	1
	300	200	5282350	100	80	0,18	1
	400	100	5282353	300	80	0,31	1
	400	200	5282351	200	80	0,34	1
	400	300	5282350	100	80	0,18	1
	500	200	5282353	300	80	0,31	1
	500	300	5282351	200	80	0,34	1
	500	400	5282350	100	80	0,18	1

Réduction Centrale

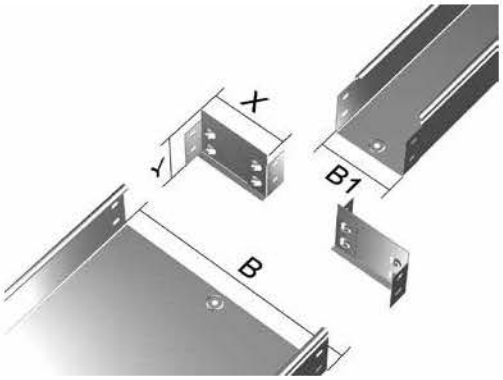

L'emballage comprend deux plaques de réduction.

Hauteur H, mm	B, mm	B1, mm	Code IX	X, mm	Y, mm	Poids, kg	Emb/Pièces
80	200	100	5282330	50	80	0,20	1
	300	100	5282331	100	80	0,29	1
	300	200	5282330	50	80	0,02	1
	400	100	5282333	150	80	0,32	1
	400	200	5282331	100	80	0,29	1
	400	300	5282330	50	80	0,20	1
	500	100	5282336	200	80	0,21	1
	500	200	5282333	150	80	0,32	1
	500	300	5282331	100	80	0,29	1
	500	400	5282330	50	80	0,02	1

Réduction Droite

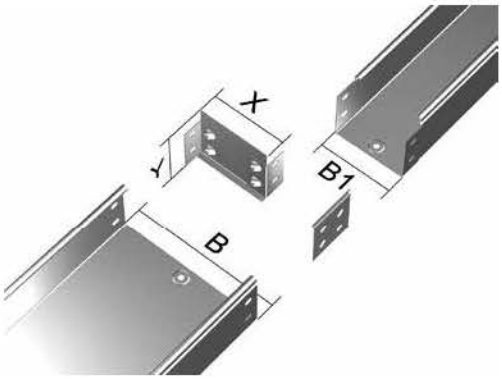

L'emballage comprend: une plaque de réduction et joint linéaire.

Hauteur H, mm	B, mm	B1, mm	Code IX	X, mm	Y, mm	Poids, kg	Emb/Pièces
80	200	100	5282360	100	80	0,18	1
	300	100	5282361	200	80	0,34	1
	300	200	5282360	100	80	0,18	1
	400	100	5282363	300	80	0,31	1
	400	200	5282361	200	80	0,34	1
	400	300	5282360	100	80	0,18	1
	500	200	5282363	300	80	0,31	1
	500	300	5282361	200	80	0,34	1
	500	400	5282360	100	80	0,18	1

Courbe descente 45°

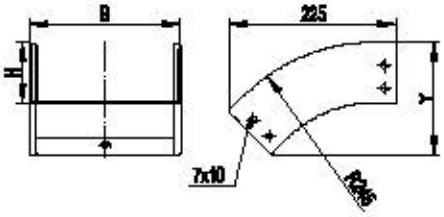

Hauteur H, mm	Largeur B, mm	Code IX	Y, mm	Poids, kg	Emb/Pièces
80	100	5282071	150	0,38	1
	150	5282072	150	0,44	1
	200	5282073	150	0,51	1
	300	5282074	150	0,61	1
	400	5282075	150	0,74	1
	500	5282076	150	0,84	1

Couvercle courbe descente 45°

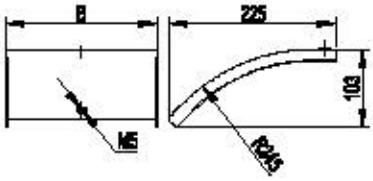

Hauteur H, mm	Largeur B, mm	Code IX	Poids, kg	Emb/Pièces
15	100	5392132	0,21	1
	150	5392133	0,29	1
	200	5392134	0,37	1
	300	5392135	0,54	1
	400	5392136	0,69	1
	500	5392137	0,83	1

Courbe descente 90°

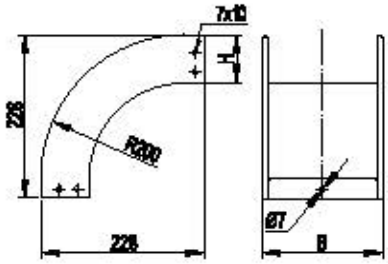

Hauteur H, mm	Largeur B, mm	Code IX	Poids, kg	Emb/Pièces
80	100	5282081	0,51	1
	150	5282082	0,59	1
	200	5282083	0,66	1
	300	5282084	0,82	1
	400	5282085	0,95	1
	500	5282086	1,10	1

Couvercle courbe descente 90°

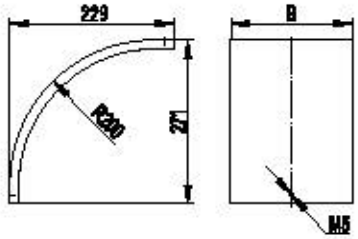

Hauteur H, mm	Largeur B, mm	Code IX	Poids, kg	Emb/Pièces
15	100	5392142	0,30	1
	150	5392143	0,42	1
	200	5392144	0,55	1
	300	5392145	0,75	1
	400	5392146	1,00	1
	500	5392147	1,23	1

Courbe montée 45°

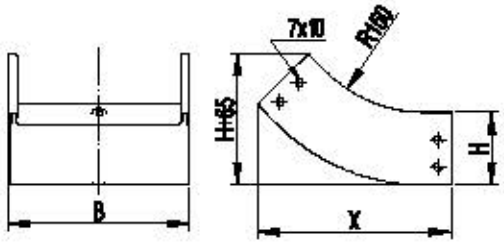

Hauteur H, mm	Largeur B, mm	Code IX	X, mm	Poids, kg	Emb/Piècas
80	100	5282051	210	0,39	1
	150	5282052	210	0,46	1
	200	5282053	210	0,53	1
	300	5282054	210	0,67	1
	400	5282055	210	0,83	1
	500	5282056	210	0,98	1

Couvercle courbe montée 45°

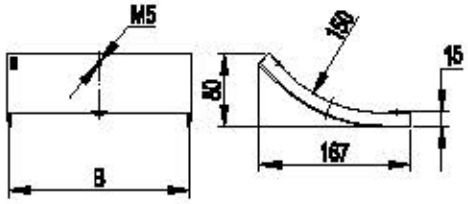

Hauteur H, mm	Largeur B, mm	Code IX	Poids, kg	Emb/Piècas
15	100	5392112	0,14	1
	150	5392113	0,21	1
	200	5392114	0,26	1
	300	5392115	0,37	1
	400	5392116	0,48	1
	500	5392117	0,57	1

Courbe montée 90°

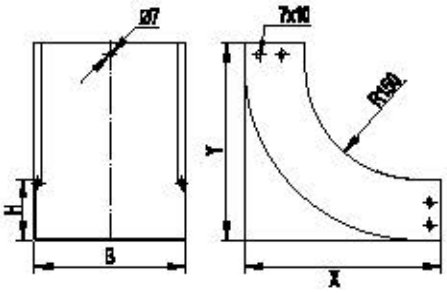

Hauteur H, mm	Largeur B, mm	Code IX	X, mm	Y, mm	Poids, kg	Emb/Pièces
80	100	5282061	210	210	0,54	1
	150	5282062	210	210	0,64	1
	200	5282063	210	210	0,74	1
	300	5282064	210	210	0,94	1
	400	5282065	210	210	1,17	1
	500	5282066	230	210	1,47	1

Couvercle courbe montée 90°

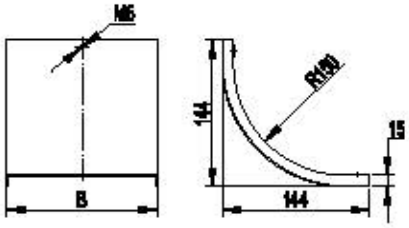

Hauteur H, mm	Largeur B, mm	Code IX	Poids, kg	Emb/Pièces
15	100	5392122	0,18	1
	150	5392123	0,24	1
	200	5392124	0,31	1
	300	5392125	0,45	1
	400	5392126	0,59	1
	500	5392127	0,69	1

Dérivation en T en descente

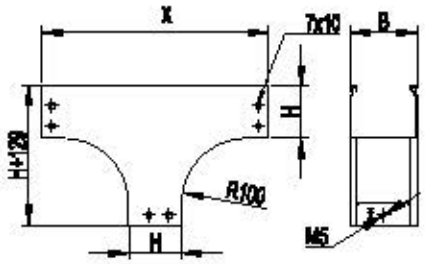

Hauteur H, mm	Largeur B, mm	Code IX	X, mm	Poids, kg	Emb/Pièces
80	100	5282321	340	0,85	1
	150	5282322	340	0,98	1
	200	5282323	340	1,12	1
	300	5282324	340	1,39	1
	400	5282325	340	1,67	1
	500	5282326	340	1,93	1

Couvercle dérivation en T en descente

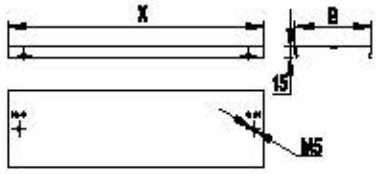

Hauteur H, mm	Largeur B, mm	Code IX	X, mm	Poids, kg	Emb/Pièces
15	100	5392172	340	0,26	1
	150	5392173	340	0,39	1
	200	5392174	340	0,49	1
	300	5392175	340	0,71	1
	400	5392176	340	0,92	1
	500	5392177	340	1,15	1

Dérivation en T en descente tordue

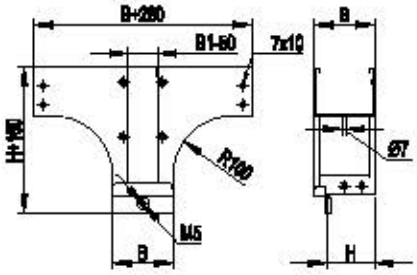

Hauteur H, mm	Largeur B, mm	Code IX	Poids, kg	Emb/Piàces
80	100	5282141	1,00	1
	150	5282142	1,34	1
	200	5282143	1,73	1
	300	5282144	2,57	1
	400	5282145	2,63	1
	500	5282146	3,20	1

Couvercle dérivation en T en descente tordue

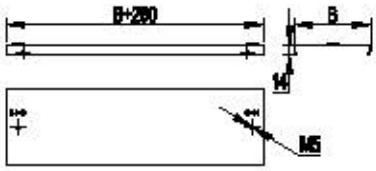

Hauteur H, mm	Largeur B, mm	Code IX	Poids, kg	Emb/Piàces
15	100	5392182	0,30	1
	150	5392183	0,47	1
	200	5392184	0,65	1
	300	5392185	1,16	1
	400	5392186	1,79	1
	500	5392187	2,46	1

Dérivation en T en montée à couvercle

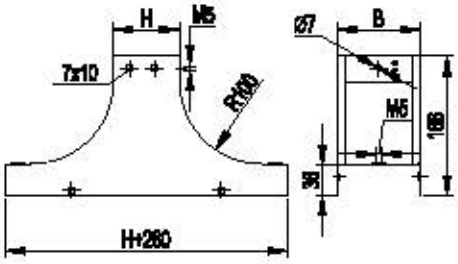

Hauteur H, mm	Largeur, B, mm	Code IX	Poids, kg	Emb/Pièces
80	100	5282151	0,74	1
	150	5282152	0,87	1
	200	5282153	1,00	1
	300	5282154	1,27	1
	400	5282155	1,55	1
	500	5282156	1,82	1

Dérivation en T en montée tordue à couvercle

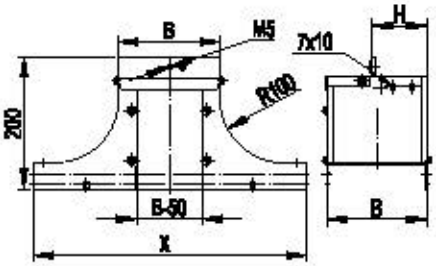

Hauteur H, mm	Largeur, B, mm	Code IX	X, mm	Poids, kg	Emb/Pièces
80	100	5282171	360	0,84	1
	150	5282172	410	1,16	1
	200	5282173	460	1,50	1
	300	5282174	570	2,28	1
	400	5282175	660	3,22	1
	500	5282176	760	4,28	1

Courbe descente 90° inversion de plan

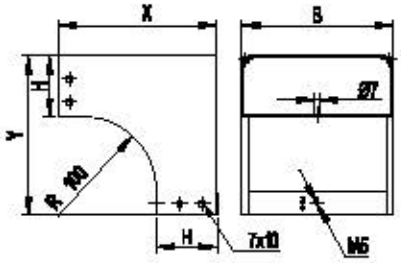

Hauteur H, mm	Largeur B, mm	Code IX	X, mm	Y, mm	Poids, kg	Emb/Pièces
80	100	5282091	210	210	0,67	1
	150	5282092	210	210	0,80	1
	200	5282093	210	210	0,93	1
	300	5282094	210	210	1,21	1
	400	5282095	210	210	1,49	1
	500	5282096	210	210	1,75	1

Couvercle courbe descente 90° inversion de plan

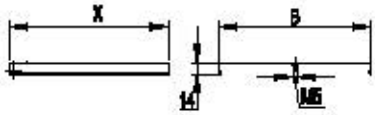

Hauteur H, mm	Largeur B, mm	Code IX	X, mm	Poids, kg	Emb/Pièces
15	100	5392152	210	0,18	1
	150	5392153	210	0,25	1
	200	5392154	210	0,33	1
	300	5392155	210	0,46	1
	400	5392156	210	0,61	1
	500	5392157	210	0,77	1

Courbe descente 90° tordue gauche

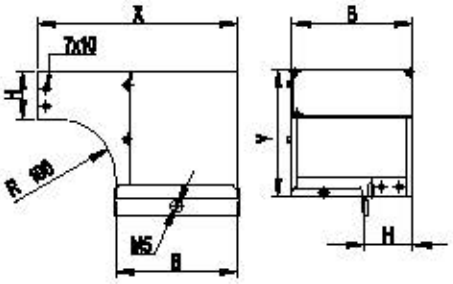

Hauteur H, mm	Largeur B, mm	Code IX	X, mm	Y, mm	Poids, kg	Emb/Pièces
80	100	5282112	230	210	0,81	1
	150	5282113	280	210	1,16	1
	200	5282114	330	210	1,55	1
	300	5282115	430	210	2,39	1
	400	5282116	530	210	3,42	1
	500	5282117	630	210	4,50	1

Couvercle courbe descente 90° tordue gauche

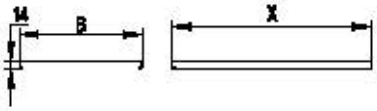

Hauteur H, mm	Largeur B, mm	Code IX	X, mm	Poids, kg	Emb/Pièces
15	100	5392162	230	0,19	1
	150	5392163	280	0,33	1
	200	5392164	330	0,49	1
	300	5392165	430	0,92	1
	400	5392166	530	1,42	1
	500	5392167	630	2,08	1

Courbe descente 90° tordue droite

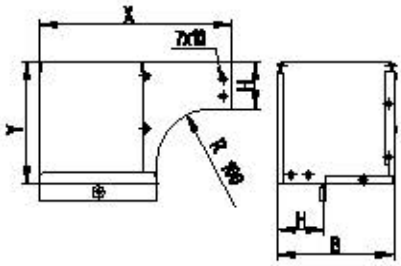

Hauteur H, mm	Largeur B, mm	Code IX	X, mm	Y, mm	Poids, kg	Emb/Pièces
80	100	5282102	230	210	0,81	1
	150	5282103	280	210	1,16	1
	200	5282104	330	210	1,55	1
	300	5282105	430	210	2,39	1
	400	5282106	530	210	3,42	1
	500	5282107	630	210	4,50	1

Couvercle courbe descente 90° tordue droite

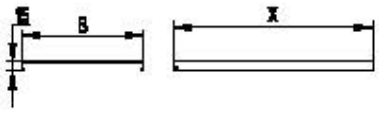

Hauteur H, mm	Largeur B, mm	Code IX	X, mm	Poids, kg	Emb/Pièces
15	100	5392162	230	0,19	1
	150	5392163	280	0,33	1
	200	5392164	330	0,49	1
	300	5392165	430	0,92	1
	400	5392166	530	1,42	1
	500	5392167	630	2,08	1

Courbe montée 90° tordue gauche

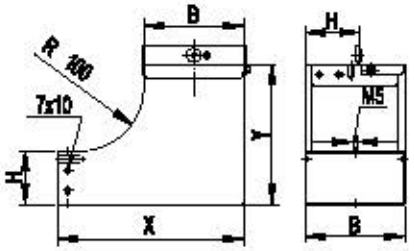

Hauteur H, mm	Largeur B, mm	Code IX	X, mm	Y, mm	Poids, kg	Emb/Piècas
80	100	5282131	230	210	0,89	1
	150	5282132	280	210	1,33	1
	200	5282133	330	210	1,89	1
	300	5282134	430	210	3,02	1

Courbe montée 90° tordue droite

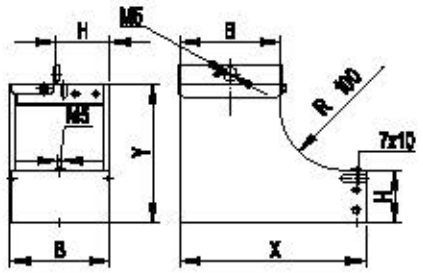

Hauteur H, mm	Largeur B, mm	Code IX	X, mm	Y, mm	Poids, kg	Emb/Piècas
80	100	5282121	230	210	0,89	1
	150	5282122	280	210	1,33	1
	200	5282123	330	210	1,89	1
	300	5282124	430	210	3,02	1

Bride de raccord

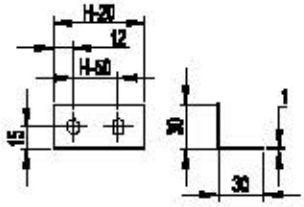

Hauteur H, mm	Code IX	Poids kg	Emb/Piècas
80	5282377	0,02	1

Tête de fermeture

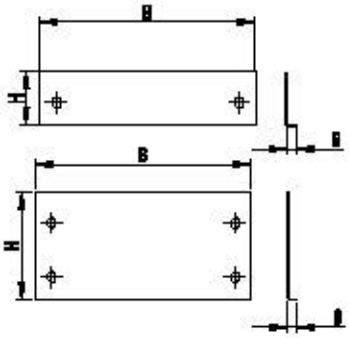

Hauteur H, mm	B, mm	Code IX	Poids kg	Emb/Piècas
80	100	5282371	0,09	1
	150	5282372	0,17	1
	200	5282373	0,19	1
	300	5282374	0,25	1
	400	5282375	0,30	1
	500	5282376	0,39	1

Joint linéaire

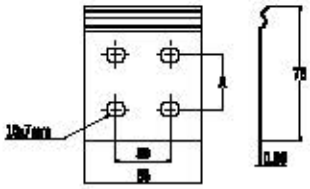

H, mm	Code IX	X	Y	Poids Kg	Emb/Piècas
80	5282290	65	75	0,04	1

Couvre joint pour base

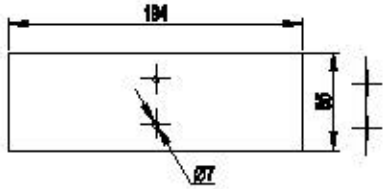

Hauteur H, mm	B, mm	Code IX	Poids kg	Emb/Piècas
80	100	5292012	0,04	1
	150	5292013	0,06	1
	200	5292014	0,07	1
	300	5292015	0,11	1

Couvre joint pour couvercle

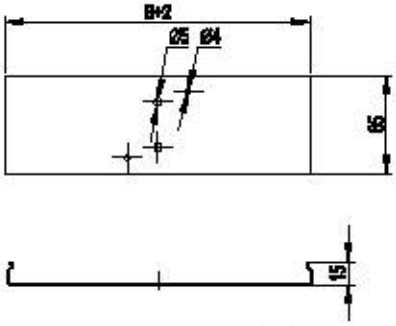

Hauteur H, mm	B, mm	Code IX	Poids kg	Emb/Piècas
80	100	5292002	0,06	1
	150	5292003	0,08	1
	200	5292004	0,10	1
	300	5292005	0,14	1

Plaquette de mise à la terre

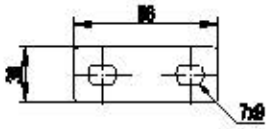

H, mm	Cuivre	Longeur	Poids kg	Emb/Piècas
50-80-100	5299001	18	0,006	200

Bande IP44

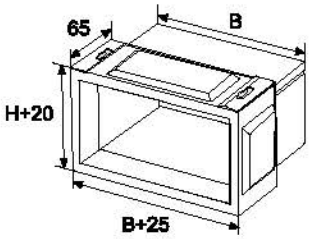

La bande IP44 est fournie avec de la mousse expansée auto-rétrécissante qui résiste aux agents atmosphériques, chimiques et aux températures de -45°C à +120°C. Elle est montée à déclic au-dessus de chaque jonction mais les couvre-joints doivent être montés au préalable comme base en correspondance des uniques jonctions entre l'extrémité mâle - mâle. En présence de chemins de câbles déjà installés avec un degré de protection IP40, on peut augmenter jusqu'à IP44 avec l'unique rajout de bandes et de joints auto-adhésifs.

Hauteur H, mm	B, mm	Code IX	Poids kg	Emb/Pièces
80	100	5282381	0,24	1
	150	5282382	0,35	1
	200	5282383	0,42	1
	300	5282384	0,50	1

FS COMBITECH

Le système de chemins de câbles en fil F5

Avantages

F5 Combitech est un système de chemins de câbles en fil métallique pour la création d'infrastructures porte fourreaux et de conduits pour la réalisation d'installations électriques.

Le système F5 Combitech de production DKC répond à plusieurs standards élevés de qualité de fabrication mais aussi aux normes techniques internationales qui sont conformes à ce qui est prévu par la norme en vigueur CEI EN 61537.

Grâce à la structure qui permet un montage rapide et simplifié, le chemin de câbles en fil DKC permet de limiter les coûts du matériel mais aussi les coûts de main-d'oeuvre, car en plus de la simplicité de réalisation de tous les types d'accessoires, les nouveaux joints rapides peuvent être utilisés en une unique pièce avec une technologie maximum pour accélérer la jonction entre les éléments linéaires.

Le chemin de câbles F5 Combitech répond aux critères de sécurité les plus sévères, grâce à la structure solide et hautement technologique.

1 - Le chemin de câbles en fil DKC est produit avec une technologie avancée ; en effet pour la conception de la structure, il est prévu une soudure tête-tête du fil longitudinal supérieur (soudure en T). Ce type de structure garantit une sécurité maximum pour le monteur, évite l'endommagement du câble dans la phase de pause, en évitant le contact avec les pointes affûtées du fil métallique des chemins de câbles traditionnels, habituellement présents sur le marché.

2 - La structure particulière des côtés avec une nervure de renfort, garantie une capacité élevée de résistance longitudinale.

3 - L'utilisation du chemin de câbles en fil permet un branchement facile et rapide, mais aussi le raccordement des appareils électriques (lampes et spots) par câble électrique.

4 - La configuration particulière du chemin de câbles en fil F5 Combitech garantit une meilleure ventilation du fourreau, en diminuant ainsi son réchauffement normal. De plus, un accès facile aux câbles et la possibilité d'empêcher l'accumulation de poussière et de saleté sont garantis.

5 - Le système des chemins de câbles en fil F5 Combitech nécessite peu d'accessoires et le montage s'effectue directement sur les chantiers.Toutes les dérivations et les courbes se créent manuellement avec l'aide de deux types d'outils uniquement: cisaille à lames asymétriques, pince et clés. Ceci permet d'économiser jusqu'à 60% du temps de montage avec une réduction importante des coûts finaux de l'installation.

6 - Le système F5 Combitech est constitué par l'une des gammes de mesures du chemin de câbles en fil les plus complètes, présentessur le marché, avec des bords d'une hauteur de 30, 50, 80, 100 mm et d'une largeur de base de 50 à 600 mm.

7 - La Société DKC fournit une vaste gamme de fixations universelles qui permettent de créer des câblages à chaque niveau de complexité. Des systèmes multi-niveau peuvent être réalisés, en maintenant un accès facile aux fourreaux.

8 - La structure a été conçue pour permettre d'associer F5 Combitech avec les systèmes C5 Combitech (chemins de câbles IP-20/40/44) et L5 Combitech (échelles à câbles) en réalisant ainsi un système constitué de chemins de câbles pour le transport des fourreaux, unique en son genre.

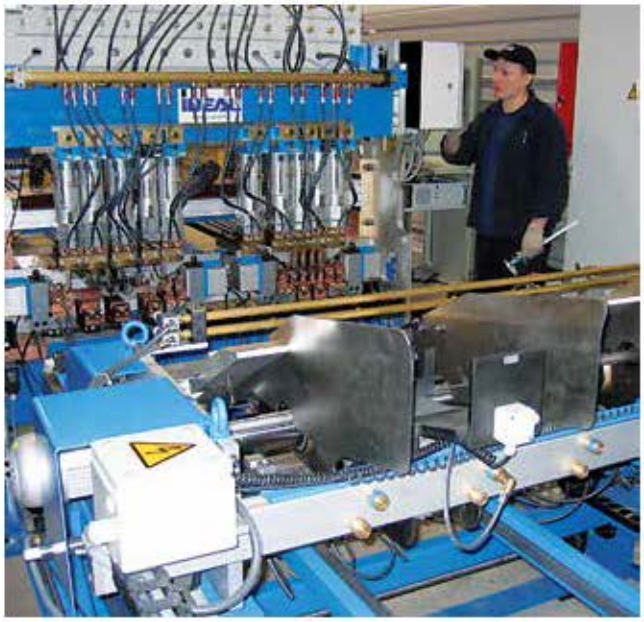

Matériel de montage:

Petite pince coupante pour chemin de câbles en fil

Code	Description
FC37040	Petite pince coupante

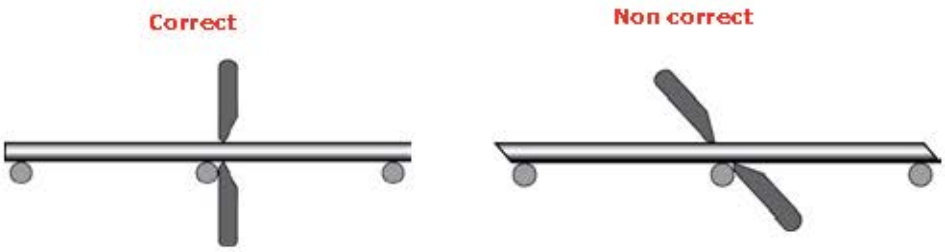

Il est recommandé d'éviter l'utilisation d'autres matériels de coupe car ils pourraient provoquer des conséquences négatives:
- endommagement du revêtement des surfaces du chemin de câbles en fil;
- coupe irrégulière avec des bords coupants;
- réchauffement du métal lors de la coupe avec une corrosion successive;
- risque élevé d'incendie avec l'utilisation de ce matériel électrique..

Instructions de montage et graphique des chargements:

Pour une installation de qualité lors de l'utilisation des chemins de câbles de la ligne F5 Combitech, il faut suivre une série d'instructions pour la disposition des points de fixation des chemins de câbles en fil et pour l'utilisation des joints. En respectant ces instructions, les chargements seront distribués de façon optimale, en garantissant stabilité, durée et résistance de tout le système.

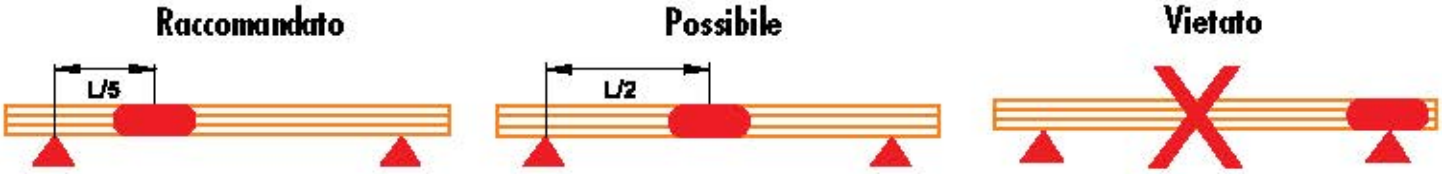

Recommandé
La jonction idéale est à une distance de 1/5 de la prochaine fixation.

Possible
La jonction peut être effectuée à mi- chemin entre deux fixations.
Mais, la résistance du système est réduite.

Interdit
La jonction du point de fixation du chemin de câbles en fil n'est pas autorisée.

FIXATION TOUS LES 2 MÈTRES

La méthode de fixation la plus utilisée et la plus sûre des chemins de câbles en fil est tous les deux mètres. C'est pour cette raison que le premier morceau est positionné à la distance de 1,5 m, alors que les autres fixations seront tous les 2 mètres. Dans ce cas, des jonctions à la distance de 0,5 m du point de fixage seront effectuées (point d'appui).

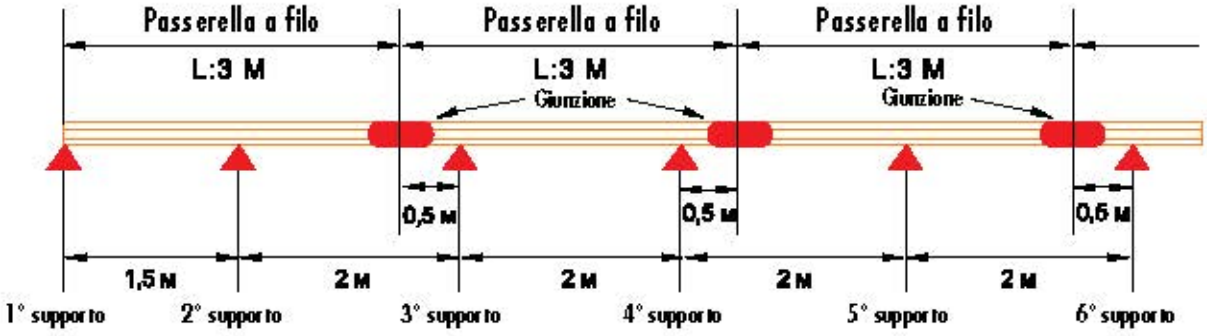

Courbes:

- En cas de variation du niveau ou de la direction, la fixation (point d'appui) doit être effectuée à 1/5 de la distance entre les fixations.
- En cas de courbure à grand rayon, il est conseillé d'appliquer une autre fixation à la moitié de la courbure.
- Également au début et à la fin de la courbure à 90°, est conseillé d'utiliser des supports ou des fixations supplémentaires.

Ventilation des câblages

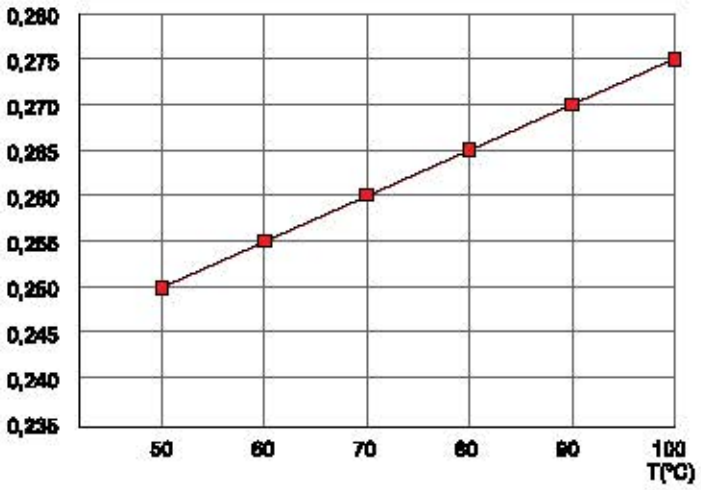

Utilisation de câbles: effets collatéraux
La température de travail du câble représente l'une des caractéristiques d'utilisation plus importante, elle est proportionnelle à la résistance spécifique, par conséquent avec la surchauffe du câble, ses caractéristiques de travail s'aggravent.

Les études effectuées prouvent que le câble surchauffé provoque une perte d'énergie à cause de la réduction du courant transporté.
L'environnement ouvert et la libre circulation de l'air atténuent cet effet.

Avantages du système F5 Combitech

Le système F5 Combitech résout le problème de l'aération des câbles efficacement et sans coûts superflus, en éliminant l'action thermique du courant sur le fourreau (effet Joule).
Selon la norme en question, le chemin porte-câbles en fil F5 DKC est classé dans la catégorie D avec un indice de perçage > 30%; et dans la catégorie Z avec un indice de base libre > 90%.
Le chemin de câbles en fil DKC occupe uniquement 10-12% d'espace autour du câbles et ne gêne pas la libre circulation de l'air.

Les avantages économiques, de montage et d'utilisations sont évidents:
- Réduction du coût du câble, grâce à une section transversale inférieure - Réduction des coûts de la main-d'oeuvre, grâce au montage plus rapide et simplifié
- Consommation inférieure d'énergie, grâce à l'élimination de l'effet thermique.

IMQ
CA02.03899
Certificato di approvazione
Approval certificate
DKC EUROPE SRL
VIA LARGA 15
20122 MILANO MI
Sistema passerella
(Serie F5 COMBITECH)
Cable tray/ladder systems
(Series F5 COMBITECH)

Disponibilité au magasin

Bord \ Base	50	80	100	150	200	300	400	500	600
30	-	-	EZ ZC IX BK	EZ ZC IX BK	EZ ZC IX BK	EZ ZC IX BK	EZ ZC IX BK	EZ ZC IX BK	EZ ZC IX BK
50	EZ ZC IX BK	-	EZ ZC IX BK	EZ ZC IX BK	EZ ZC IX BK	EZ ZC IX BK	EZ ZC IX BK	EZ ZC IX BK	EZ ZC IX BK
80	-	EZ ZC IX BK	EZ ZC IX BK	EZ ZC IX BK	EZ ZC IX BK	EZ ZC IX BK	EZ ZC IX BK	EZ ZC IX BK	EZ ZC IX BK
100	-	-	EZ ZC IX BK	EZ ZC IX BK	EZ ZC IX BK	EZ ZC IX BK	EZ ZC IX BK	EZ ZC IX BK	EZ ZC IX BK

Finitions

EZ: Acier électro-zingué
ZC: Zingué à chaud
IX: Acier inoxydable 304
BK: All Black

- Géré en magasin
- 10/15 jours de la date de réception de l'ordre
- Sur demande

Le système

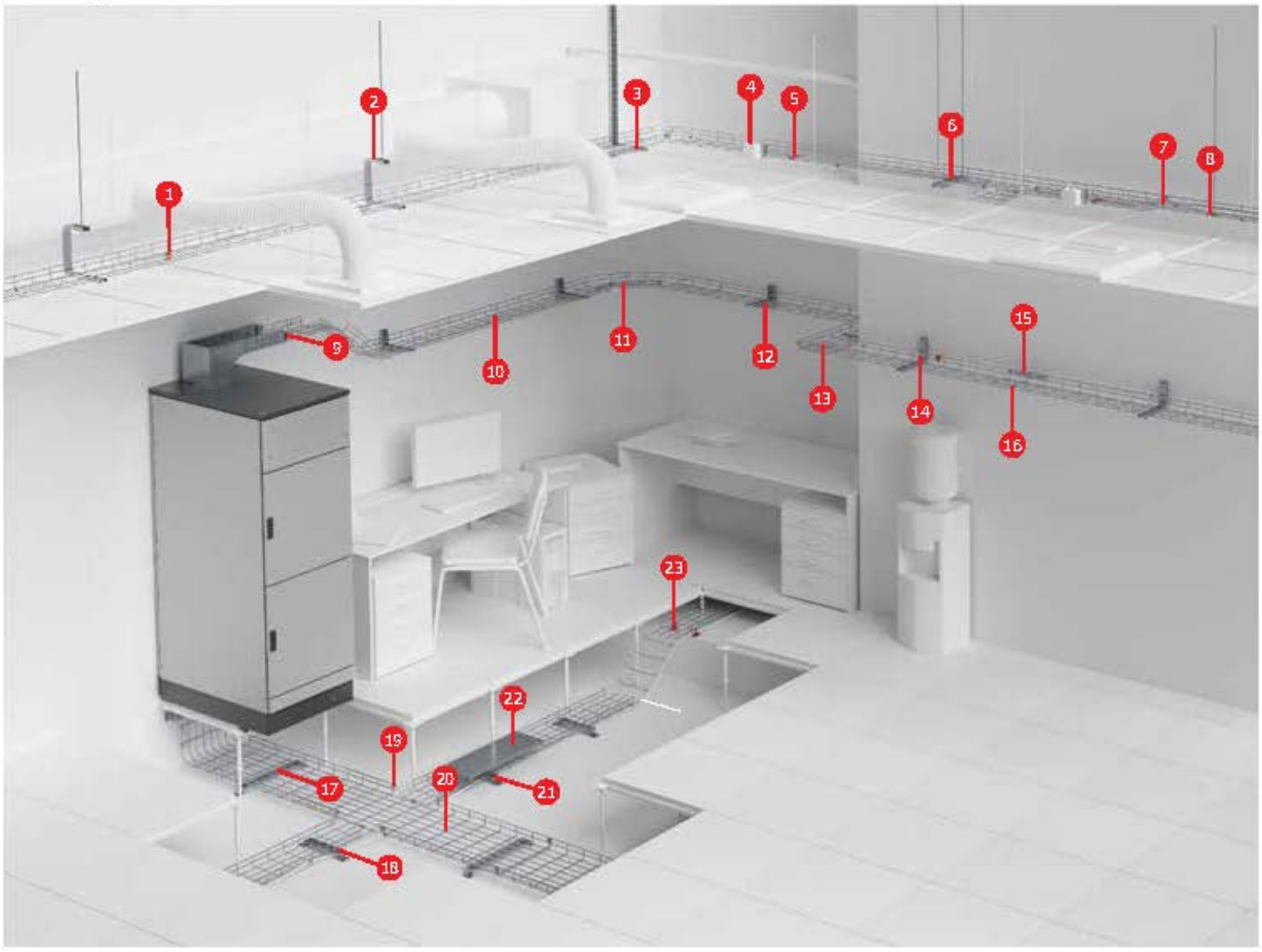

1. Connecteurs de terre pour chemins de câbles en fil
2. Console en C
3. Base de console pour chemins de câbles en fil
4. Support pour boîtes de dérivation
5. Limiteur du rayon de courbure
6. Profilé Easy linear
7. Plaquette de couplage rallongée
8. Support suspension centrale
9. Joint fil-chemin de câbles
10. Chemins de câbles en fil
11. Plaquette de couplage rallongée
12. Console pour chemins de câbles en fil
13. Jonction avec joint simple
14. Étagère Easy Up
15. Joint rapide pour chemins de câbles en fil
16. Joint rapide pour chemins de câbles en fil
17. Ecarteur
18. Connecteurs de terre pour chemins de câbles en fil
19. Jonction avec joint universel
20. Chemins de câbles en fil H 50 mm
21. Ecarteur
22. Couvercle chemins de câbles en fil
23. Couple de supports pour installation au sol

Éléments rectilignes H30

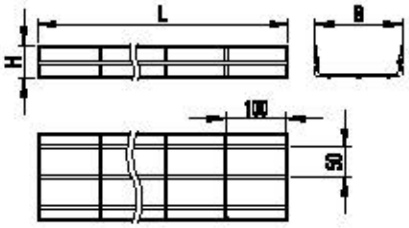

Hauteur H, mm	Longeur L, mm	B, mm	Code EZ	Code ZC	Code IX	Poids, kg/mt	Diamètre fil, mm	Fils longitudinax	Emb/mt
30	3000	100	4010030	4310030	-	1,45	4	4	24*
		150	4015030	4315030	-	1,85	4	5	24*
		200	4020030	4320030	-	2,25	4	6	18*
		300	4030030	4330030	-	4,26	5	8	12*
		400	4040030	4340030	-	5,40	5	10	12*
		500	4050030	4350030	-	6,54	5	12	12*
		600	4060030	4360030	-	6,93	5	12	12*

* Emballage uniquement pour le matériel électro-zingué

Graphique de chargement

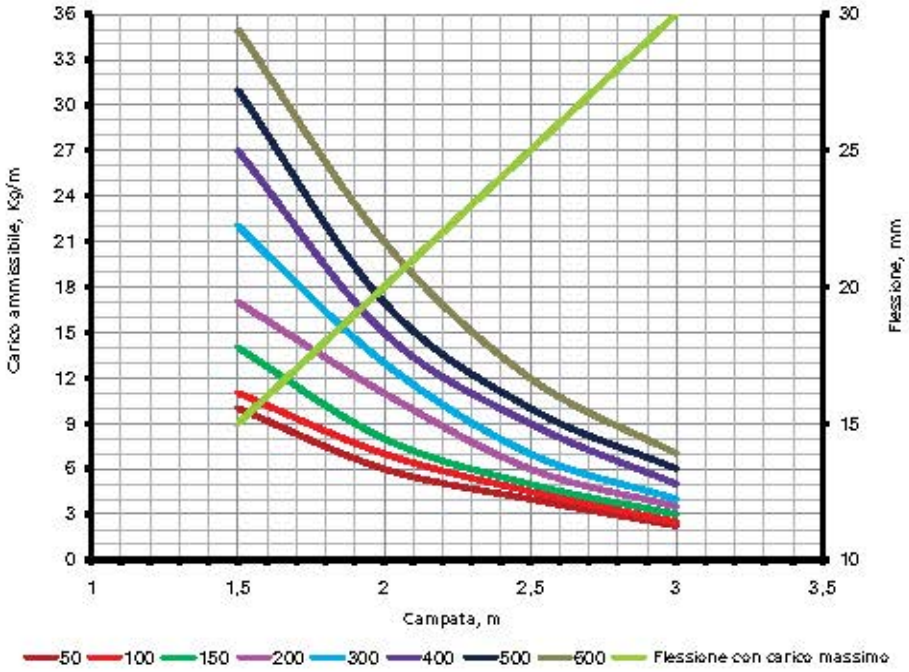

Conditions du test de chargement:

- Élément ancré à chaque support avec les vis appropriées;
- montage horizontal à travées multiples;
- éléments de support rigides;
- chargement distribué uniformément (longitudinalement et transversalement);
- flexion maximale linéaire est égale ou inférieure à 1/100 de la travée;
- la flexion maximale transversale est égale ou inférieure à 1/20 de la largeur de la base du canal;
- Le facteur de sécurité est égal à 1,7 du chargement déclaré;
- Norme de référence: CEI EN 61537

EZ: Acier électro-zingué

ZC: Acier zingué à chaud après usinage

IX: Acier inoxydable AISI 304

Éléments rectilignes H50

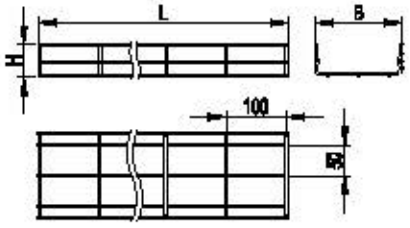

Hauteur H, mm	Longeur L, mm	B, mm	Code EZ	Code ZC	Code IX	Poids, kg/mt	Diamètre fil, mm	Fils longitudinaux	Emb/mt
50	3000	50	4005050	4305050	4205050	1,96	4	6	54*
		100	4010050	4310050	4210050	2,09	4	6	24*
		150	4015050	4315050	4215050	2,50	4	7	24*
		200	4020050	4320050	4220050	2,90	4	8	18*
		300	4030050	4330050	4230050	5,19	5	10	12*
		400	4040050	4340050	4240050	6,30	5	12	12*
		500	4050050	4350050	4250050	7,44	5	14	12*
		600	4060050	4360050	4260050	8,58	5	16	12*

* Emballage uniquement pour le matériel électro-zingué

Graphique de chargement

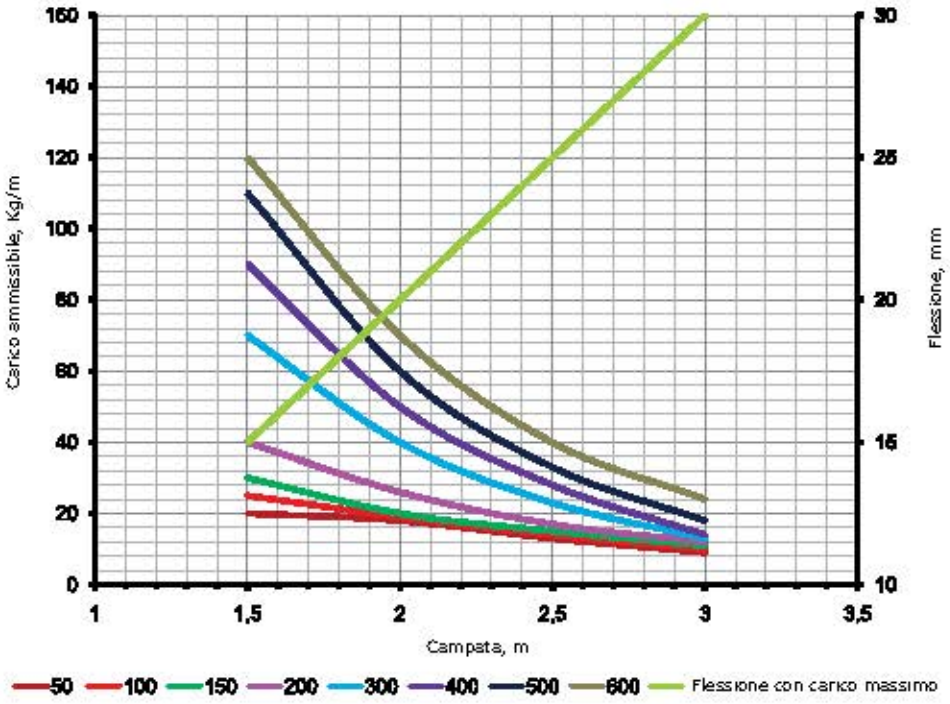

Conditions du test de chargement:

- Élément ancré à chaque support avec les vis appropriées;
- montage horizontal à travées multiples;
- éléments de support rigides;
- chargement distribué uniformément (longitudinalement et transversalement);
- flexion maximale linéaire est égale ou inférieure à 1/100 de la travée;
- la flexion maximale transversale est égale ou inférieure à 1/20 de la largeur de la base du canal;
- Le facteur de sécurité est égal à 1,7 du chargement déclaré;
- Norme de référence: CEI EN 61537

EZ: Acier électro-zingué

ZC: Acier zingué à chaud après usinage

IX: Acier inoxydable AISI 304

Éléments rectilignes H80

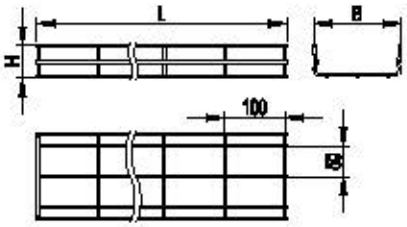

Hauteur H, mm	Longeur L, mm	B, mm	Code EZ	Code ZC	Code IX	Poids, kg/mt	Diamètre fil, mm	Fils longitudinaux	Emb/mt
80	3000	80	4008080	4308080	4208080	2,21	4	6	24*
		100	4010080	4310080	4210080	2,26	4	6	24*
		150	4015080	4315080	4215080	2,66	4	7	24*
		200	4020080	4320080	4220080	3,06	4	8	18*
		300	4030080	4330080	4230080	5,42	5	10	12*
		400	4040080	4340080	4240080	6,54	5	12	12*
		500	4050080	4350080	4250080	7,68	5	14	12*
		600	4060080	4360080	4260080	8,80	5	16	6*

* Emballage uniquement pour le matériel électro-zingué

Graphique de chargement

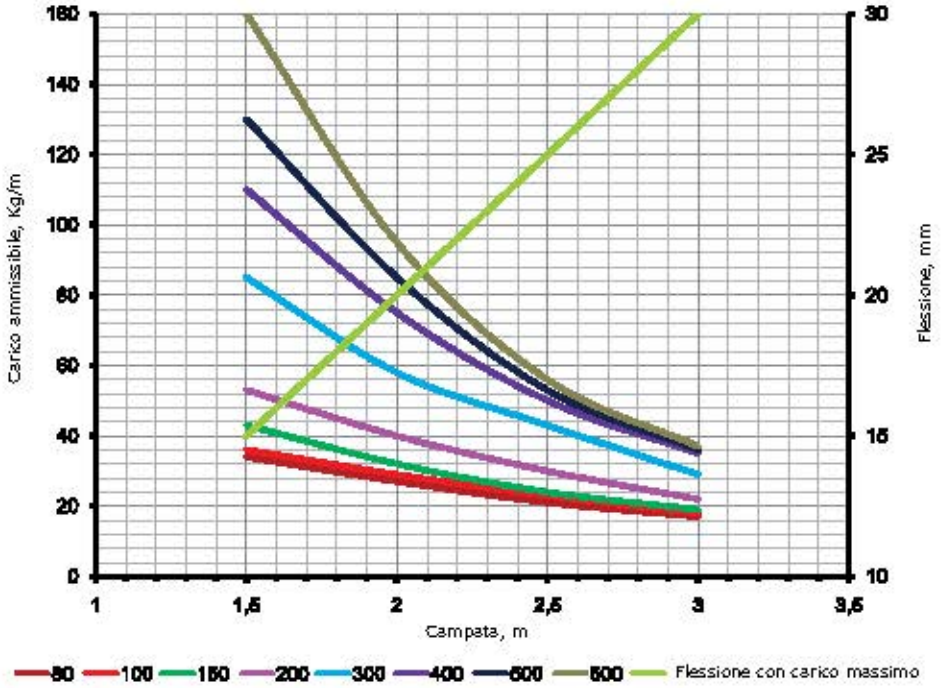

Conditions du test de chargement:

- Élément ancré à chaque support avec les vis appropriées;
- montage horizontal à travées multiples;
- éléments de support rigides;
- chargement distribué uniformément (longitudinalement et transversalement);
- flexion maximale linéaire est égale ou inférieure à 1/100 de la travée;
- la flexion maximale transversale est égale ou inférieure à 1/20 de la largeur de la base du canal;
- Le facteur de sécurité est égal à 1,7 du chargement déclaré;
- Norme de référence: CEI EN 61537

EZ: Acier électro-zingué

ZC: Acier zingué à chaud après usinage

IX: Acier inoxydable AISI 304

Éléments rectilignes H100

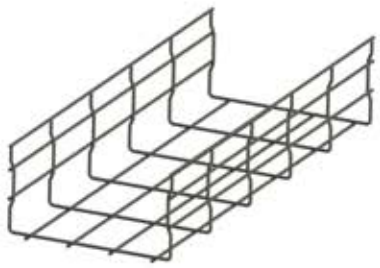

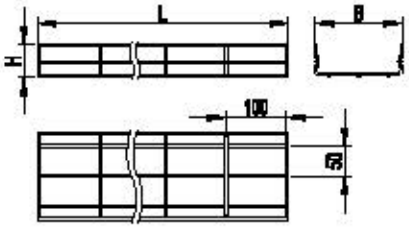

Hauteur, mm	Longeur L, mm	B, mm	Code EZ	Code ZC	Code IX	Poids, kg/mt	Diamètre fil, mm	Fils longitudinax	Emb/mt
100	3000	100	4010010	4310010	-	2,90	4	8	24*
		150	4015010	4315010	-	3,30	4	9	24*
		200	4020010	4320010	-	3,70	4	10	12*
		300	4030010	4330010	-	6,31	5	12	12*
		400	4040010	4340010	-	7,44	5	14	12*
		500	4050010	4350010	-	8,58	5	16	6*
		600	4060010	4360010	-	9,72	5	18	6*

* Emballage uniquement pour le matériel électro-zingué

Graphique de chargement

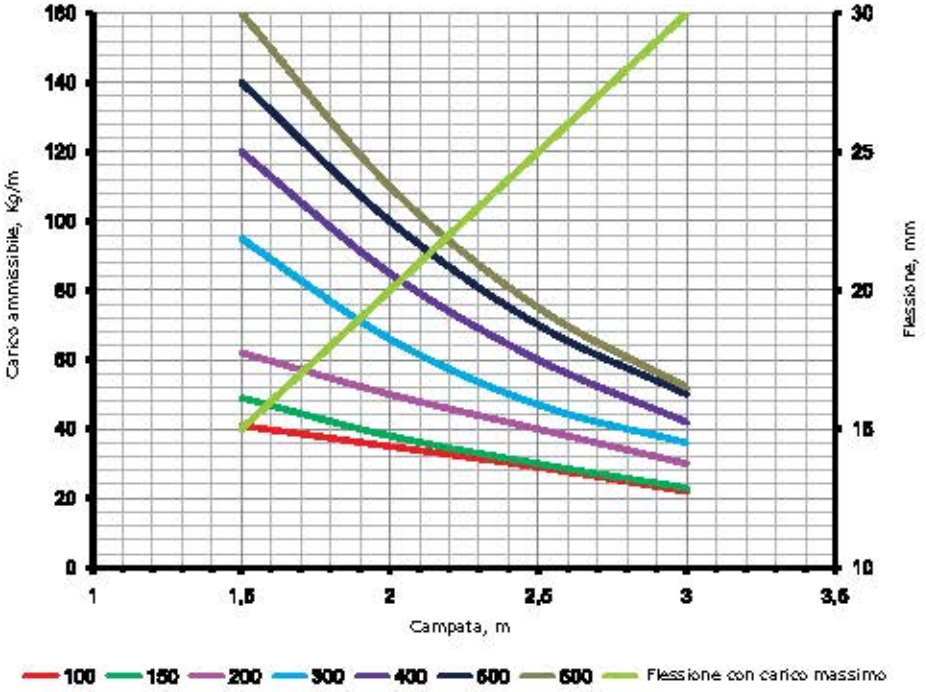

Conditions du test de chargement:

- Élément ancré à chaque support avec les vis appropriées;
- montage horizontal à travées multiples;
- éléments de support rigides;
- chargement distribué uniformément (longitudinalement et transversalement);
- flexion maximale linéaire est égale ou inférieure à 1/100 de la travée;
- la flexion maximale transversale est égale ou inférieure à 1/20 de la largeur de la base du canal;
- Le facteur de sécurité est égal à 1,7 du chargement déclaré;
- Norme de référence: CEI EN 61537

EZ: Acier électro-zingué

ZC: Acier zingué à chaud après usinage

IX: Acier inoxydable AISI 304

Couvercles

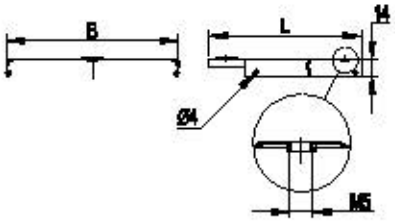

Pour la fixation du couvercle à l'élément rectiligne, il est nécessaire d'utiliser les porte-couvercles appropriés.

Hauteur H, mm	Longeur L, mm	Largeur B, mm	Code ZS	Code ZC	Code IX	Poids Kg/mt	Emb/mt
15	2000	50	5190000	5193000	-	0,400	16*
15	3000	80	5190001	5293001	-	0,54	24*
		100	5190002	5193002	5192002	0,63	12*
		150	5190003	5193003	5192003	0,87	12*
		200	5190004	5193004	5192004	1,11	12*
		300	5190005	5193005	5192005	1,60	12*
		400	5190006	5193006	5192006	2,77	6*
		500	5190007	5193007	5192007	3,41	6*
		600	5190008	5193008	-	5,02	3
15	2000	80	5190011	5193011	-	0,550	2
		100	5190012	5193012	-	0,700	2
		150	5190013	5193013	-	0,900	2
		200	5190014	5193014	-	1,150	2
		300	5190015	5193015	-	1,650	2
		400	5190016	5193016	-	2,900	2
		500	5190017	5193017	-	3,750	2

* Emballage pour le matériel zingué sendzimir uniquement

Porte-couvercle

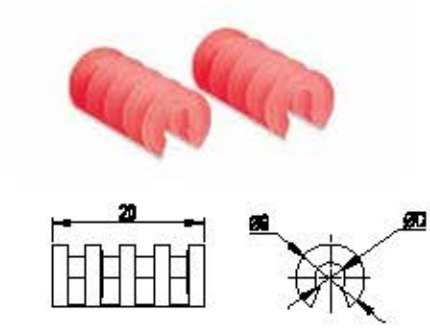

La série F5 est compatible avec les couvercles de la série C5, par conséquent les couvercles se montent à déclic avec un simple click.
Toutefois, pour garantir une installation plus solide, il est conseillé d'utiliser les porte-couvercles correspondants. Disponibles en deux versions, une pour fil avec diamètre de 4 mm et une pour fil avec diamètre de 5 mm.

Pour une installation optimale positionner 1 porte-couvercle, de chaque côté, à chaque mètre de chemin de câble.

Code	Diamètre fil, mm	Poids, kg	Emb/Pièces
4499902	4	0,001	20
4499903	5	0,001	20

EZ: Acier électro-zingué
ZC: Acier zingué à chaud après usinage
IX: Acier inoxydable AISI 304
VB: Acier vernis Bleu électrique
VG: Acier vernis gris RAL 7035

Séparateur

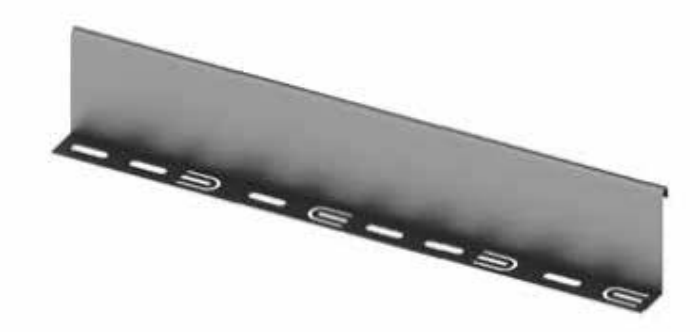

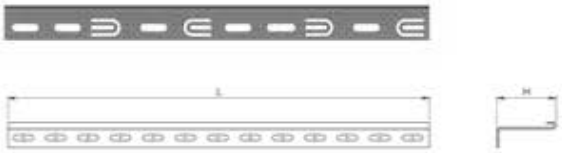

H, mm	L, mm	Code ZS	Code ZC	Code VB	Code VG	Poids kg	Emb/mt
50	3000	5050081	5053081	5051081	5054081	0,40	12*
80	3000	5080121	5083121	5081121	5084121	0,54	12*
100	3000	5000121	5003121	5001121	5004121	0,79	12*
80	2000	5080122	5083122	5081122	5084122	0,54	8*
100	2000	5000122	5003122	5001122	5004122	0,79	8*

* Emballage pour le matériel zingué sendzimir uniquement

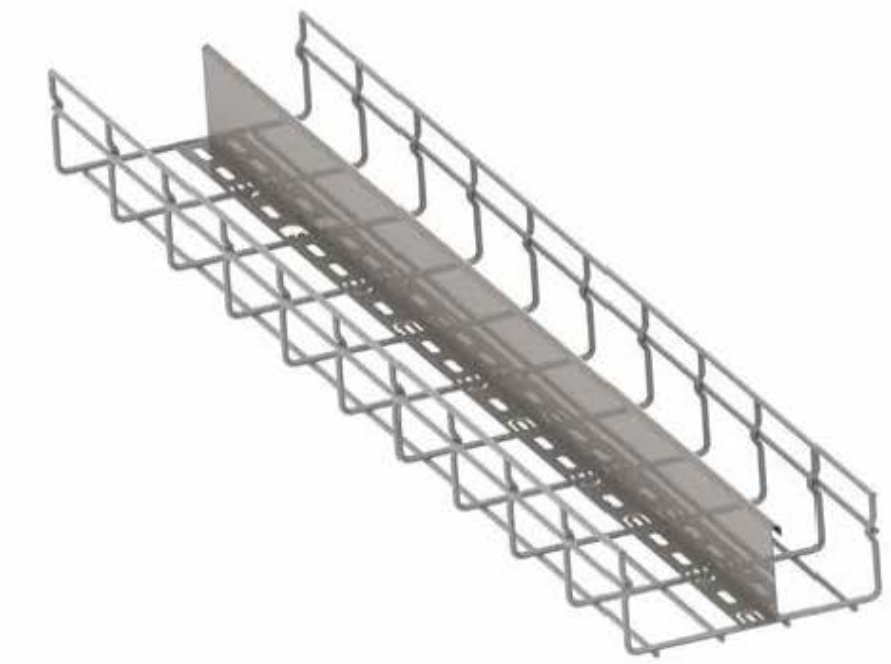

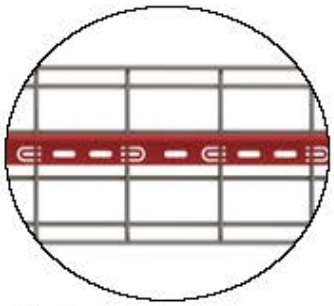

Fig. 1

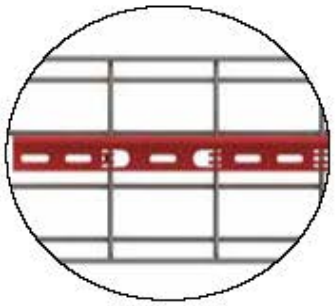

Fig. 2

Le séparateur DKC a été étudié pour faciliter sa pose à l'intérieur des passerelles à fil.
Une languette spéciale (Fig. 1) est glissée sur le fil et ensuite repliée sur ce dernier (Fig. 2) de manière à créer un attelage solide et sûr.

Console moulée

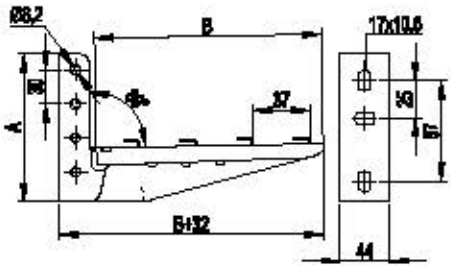

Brevet Nr. 1301648 du 23/06/2000
Épaisseur 2 mm pour la fixation murale ou sur les profilés.
Tige verticale: fentes 10,5X17 mm, trous diam 8,2 mm.
Bras horizontal: fentes 19x7 mm pour fixation des éléments rectilignes.
Le bras horizontal peut être rallongé avec des morceaux de profilé simple.
Adaptée pour tige de suspension.

B, mm	Code ZS	Code ZC	Code IX	H, mm	Portée		Poids, kg	Emb/Piècas
					N	Kg		
100	6290300	6293300	6292300	125	1058	108	0,20	20
150	6290301	6293301	6292301	130	980	100	0,26	20
200	6290302	6293302	6292302	130	931	95	0,33	20
300	6290303	6293303	6292303	140	784	80	0,45	20

Console rivetée

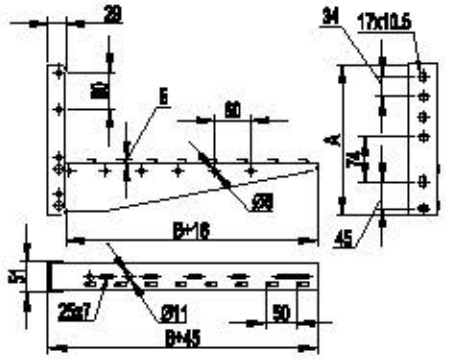

Pour fixation murale ou sur les profilés 41X21 et 41X41
Tige verticale: épaisseur 2,5 mm avec fentes 10,5X17 mm.
Bras horizontal: épaisseur 1,5 mm avec fentes 25x7 mm pour la fixation des éléments rectilignes.
Le bras horizontal peut être rallongé avec des morceaux de profilé simple.

B, mm	Code ZS	Code ZC	Code IX	H, mm	Portée		Poids, kg	Emb/Piècas
					N	Kg		
400	6290204	6293204	6292204	250	1862	190	1,16	10
500	6290205	6293205	6292205	250	1667	170	1,38	10
600	6290206	6293206	6292206	250	1471	150	1,61	10

ZS: Acier zingué Sendzimir **ZC**: Acier zingué à chaud après usinage **IX**: Acier inoxydable AISI 304 **VB**: Acier vernis Bleu électrique **VG**: Acier vernis gris RAL 7035

Base de console

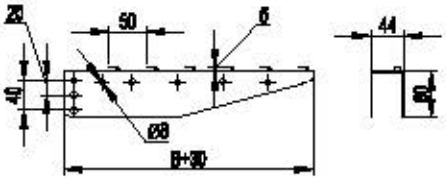

Fentes 25X7 mm avec entraxe de 60 mm.
Trous diam. 8,2 mm avec entraxe 60 mm.
Elle se monte sur le profilé de suspension lourd avec des vis M8X60, des écrous M8 et des rondelles à commander à part.
Adaptée pour tige de suspension.

B, mm	Code ZS	Code ZC	Code IX	H, mm	Portée SWL		Poids kg	Emb/Pièces
					N	kg		
100	BM0101GZS	BM0101HDZ	BM0101IX4	60	3040	310	0,21	10*
150	BM0151GZS	BM0151HDZ	BM0151IX4	60	2843	290	0,30	10*
200	6290210	6293210	6292210	60	2451	250	0,32	10*
300	6290211	6293211	6292211	60	1862	190	0,50	10*
400	6290212	6293212	6292212	80	1862	190	0,71	10*
500	6290213	6293213	6292213	80	1667	170	0,93	10*
600	6290214	6293214	6292214	80	1471	150	1,12	10*

Connecteurs de terre

Fig.1

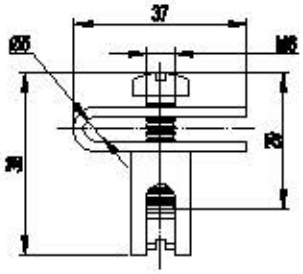

Caractéristiques:
• Connecteurs de terre à utiliser avec chemin de câbles en fil hauteur 50, 80 et 100 mm.
• Ne pas utilisè avec chemin de câbles en fil hauteur 30 mm.
• Section câble de 0,8 mm² à 78,5 mm² (diamètre de 1 à 10 mm).

Fig.2

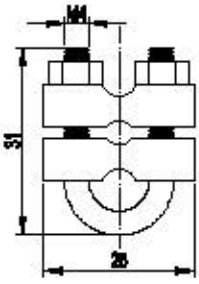

Caractéristiques:
• Connecteurs de terre à utiliser avec chemin de câbles en fil
• Section câble de 7,0 mm² à 78,5 mm² (diamètre de 3 à 10 mm).

Matériel	Code	Poids, kg	Emb/Pièces
Acier (Fig.1)	4099904	0,03	1
Laiton (Fig.2)	4099905	0,04	1

Étagère EASY UP

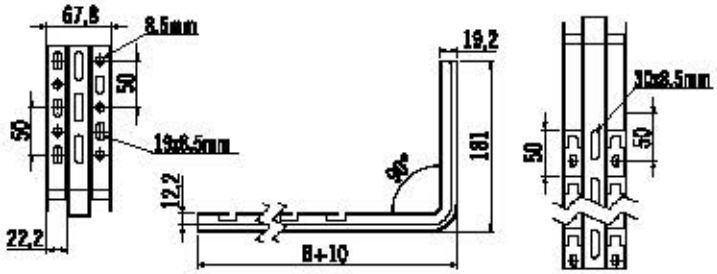

B, mm	H, mm	Code ZS	Code ZC	Poids kg	Emb/Pièces
100	174	EU3001GZS	EU3001HDZ	0,32	1
150	174	EU3002GZS	EU3002HDZ	0,37	1
200	174	EU3003GZS	EU3003HDZ	0,41	1
300	174	EU3004GZS	EU3004HDZ	0,50	1
400	174	EU3005GZS	EU3005HDZ	0,59	1
500	174	EU3006GZS	EU3006HDZ	0,68	1
600	174	EU3007GZS	EU3007HDZ	0,76	1

Étagère EASY DOWN

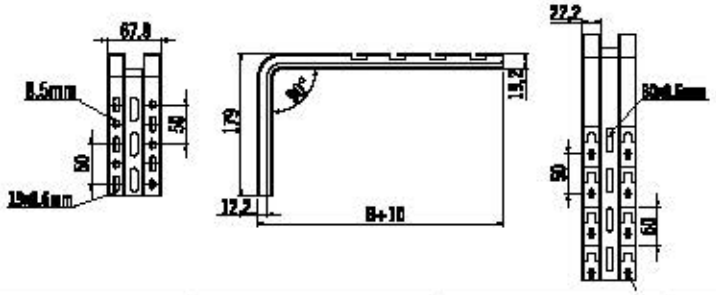

B, mm	H, mm	Code ZS	Code ZC	Poids kg	Emb/Pièces
100	174	ED3001GZS	ED3001HDZ	0,32	1
150	174	ED3002GZS	ED3002HDZ	0,37	1
200	174	ED3003GZS	ED3003HDZ	0,41	1
300	174	ED3004GZS	ED3004HDZ	0,50	1
400	174	ED3005GZS	ED3005HDZ	0,59	1
500	174	ED3006GZS	ED3006HDZ	0,68	1
600	174	ED3007GZS	ED3007HDZ	0,76	1

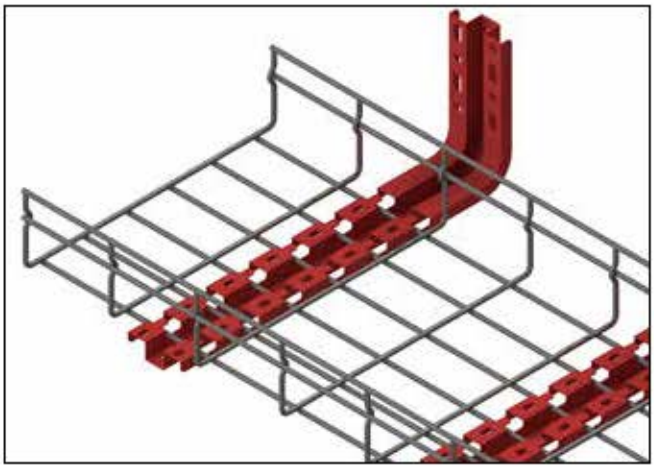

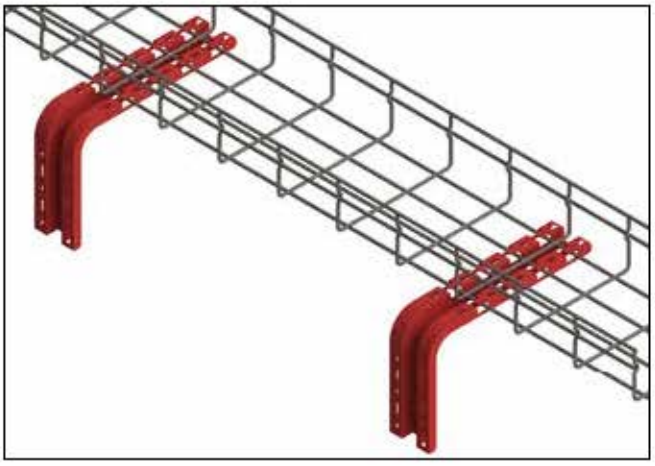

Étagère EASY LINEAR

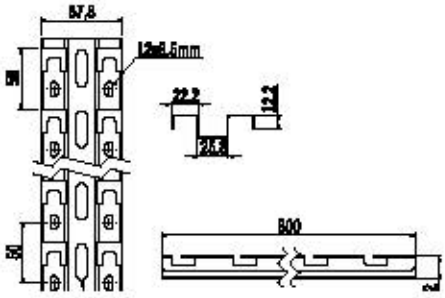

B, mm	Code ZS	Code ZC	Poids kg	Emb/Piècas
100	EL3001GZS	EL3001HDZ	0,09	1
150	EL3002GZS	EL3002HDZ	0,13	1
200	EL3003GZS	EL3003HDZ	0,18	1
300	EL3004GZS	EL3004HDZ	0,27	1
400	EL3005GZS	EL3005HDZ	0,35	1
500	EL3006GZS	EL3006HDZ	0,44	1
600	EL3007GZS	EL3007HDZ	0,53	1
800	EL3008GZS	EL3008HDZ	0,71	1
1000	EL3010GZS	EL3010HDZ	0,89	1
2000	EL3020GZS	EL3020HDZ	1,77	1

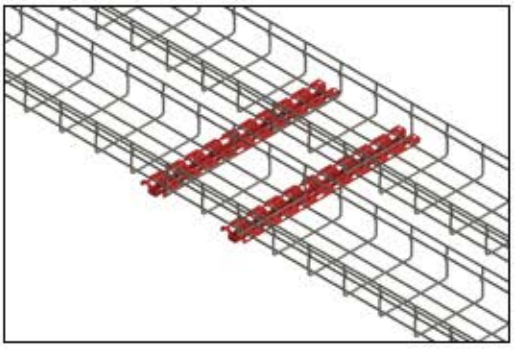

Installation au sol

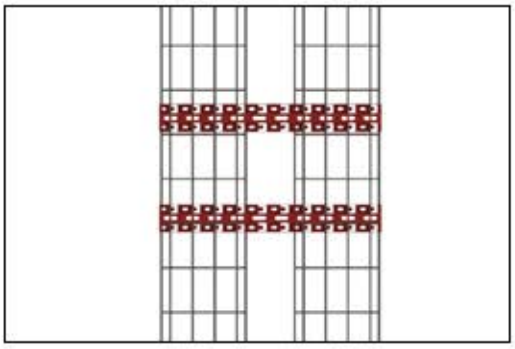

Installation murale

Joint simple

Application:
• est utilisé pour la jonction du chemin de câbles en fil e pour la création des accessoires (courbes, dérivations en T, réductions, etc.). Disponible en acier zingué et inoxydable.

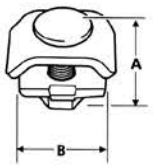

Code ZS	Code IX	A	B	Poids, kg	Emb/Pièces
4499906	4299906	23,5	23,5	0,03	200

Joint universel

Application:
• est utilisé pour la jonction du chemin de câbles en fil e pour la création des accessoires (courbes, dérivations en T, réductions, etc.).

Code ZS	Code IX	Poids, kg	Emb/Pièces
4499908	-	0,03	200

Joint avec crochet

Application:
• est utilisé pour le fixation du chemin de câbles en fil sur consoles et profilés.

Code ZS	Code IX	Poids, kg	Emb/Pièces
4499907	-	0,03	50

ZS: Acier zingué Sendzimir

ZC: Acier zingué à chaud après usinage

IX: Acier inoxydable AISI 304

VB: Acier vernis Bleu électrique

VG: Acier vernis gris RAL 7035

Fixation sur profilés

Application:
• est utilisé pour le fixation du chemin de câbles en fil sur consoles et profilés.

Description	Code ZS	Code IX	Emb/Piàcas
Vis zinguée avec tableau s/t M6x20	7290070		50
Plaquette	7290071		50
Ecrou M6	7290021	7292021	200

Application:
• utilisé pour joindre les chemins de câbles en fil à travers la plaquette de couplage linéaire ou la plaquette de couplage rallongée. Peut être aussi utilisé pour la fixation de chemins de câbles en fil sur console et profilé.

Description	Code ZS	Emb/Piàcas
Vis avec tête à ancrage M6x14	7290073	50
Ecrou M6	7290021	200

Vis zinguée avec tableau s/t

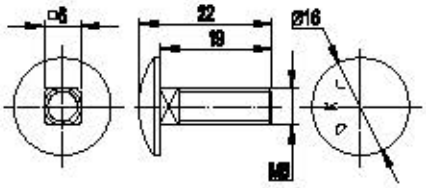

Filetage	Code ZS	Poids, kg	Emb/Piècas
M6x20	7290070	0,35	50

Vis avec tête à ancrage

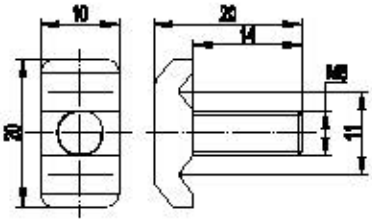

Filetage	Code ZS	Poids, kg	Emb/Piècas
M6x14	7290073	0,41	50

Crampon fileté

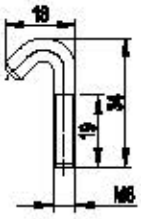

Filetage	Code ZS	Poids, kg	Emb/Piècas
M6x20	7290075	0,35	50

Kit d'accouplement linéaire

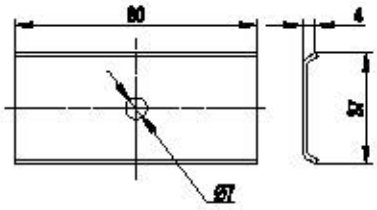

Le kit d'accouplement linéaire est composé d'une plaquette, une vis avec tête à ancrage M6x14 et un écrou moleté M6.

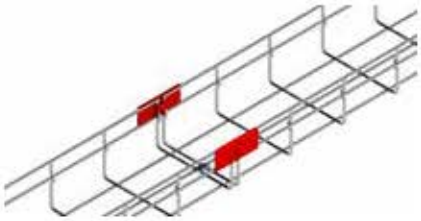

A	B	Code ZS	Poids, kg	Emb/Pièces
38	80	4099926	1,2	25

Joint rapide

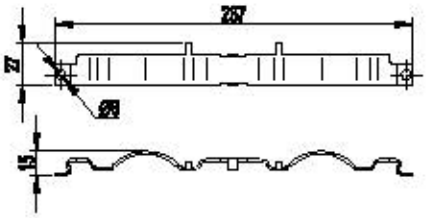

Utilisé pour joindre les chemins de câbles sans instruments supplémentaires. Permet de diminuer sensiblement les temps de montage. Se monte à déclic. Ne peut pas être utilisé en présence d'un couvercle.

Code ZS	Code IX	Poids, kg	Emb/Pièces
4499909	4299909	0,07	1

Joint rapide de base

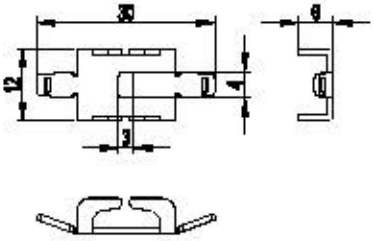

Code ZS	Code IX	Poids, kg	Emb/Pièces
4099903	4299903	0,01	1

Plaquette de couplage rallongée

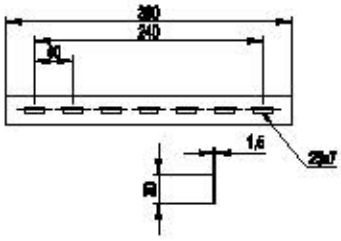

Plaquette de couplage rallongée à 7 trous. Utilisée pour joindre les chemins de câbles en fil:
- sur un morceau rectiligne
- sur une courbe
- pour créer des réductions.

A	B	Code ZS	Code IX	Poids, kg	Emb/Pièces
7	300	4099908	4299928	0,10	1

Plaquette de couplage linéaire

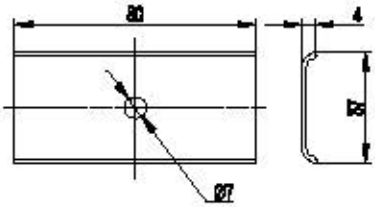

Plaquette avec trou central utilisé pour joindre les chemins de câbles en fil. Pour une jonction plus solide.

A	B	Code ZS	Poids, kg	Emb/Pièces
38	80	4099906	0,03	1

Support pour boîtes de dérivation

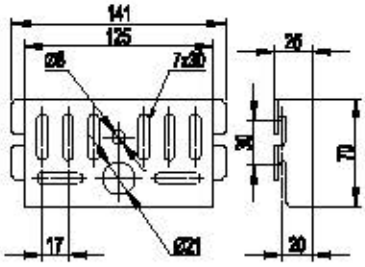

Utilisé pour fixer la boîte de dérivation sur le chemin de câbles.

A	B	Code ZS	Code ZC	Code IX	Poids, kg	Emb/Pièces
70,5	164	4099907	4399907	4299907	0,05	1

ZS: Acier zingué Sendzimir **ZC**: Acier zingué à chaud après usinage **IX**: Acier inoxydable AISI 304 **VB**: Acier vernis Bleu électrique **VG**: Acier vernis gris RAL 7035

Joint fil-chemin de câbles

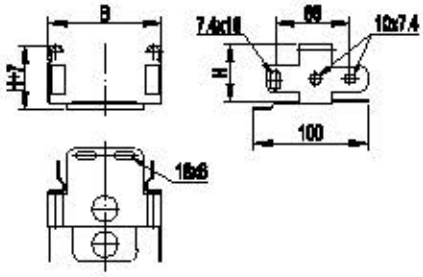

Utilisé pour joindre le chemin de câbles de la série C5 avec le chemin de câbles en fil de la série F5.

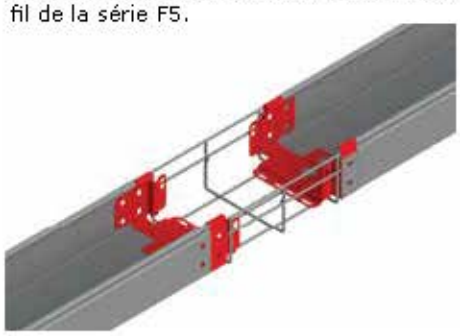

Hauteur H, mm	Largeur B, mm	Code ZS	Code IX	Poids, kg	Emb/Piècas
50	50	4095010	-	0,08	1
	100	4095011	-	0,10	1
	150	4095012	-	0,13	1
	200	4095013	-	0,16	1
	300	4095014	-	0,21	1
	400	4095015	-	0,27	1
	500	4095016	-	0,32	1
	600	4095017	-	0,38	1
80	80	4098010	4298010	0,14	1
	100	4098011	4298011	0,15	1
	150	4098012	4298012	0,18	1
	200	4098013	4298013	0,21	1
	300	4098014	4298014	0,26	1
	400	4098015	4298015	0,32	1
	500	4098016	4298016	0,37	1
	600	4098017	4298017	0,43	1
100	100	4091011	-	0,18	1
	150	4091012	-	0,23	1
	200	4091013	-	0,27	1
	300	4091014	-	0,35	1
	400	4091015	-	0,43	1
	500	4091016	-	0,51	1
	600	4091017	-	0,60	1

ZS: Acier zingué Sendzimir **ZC**: Acier zingué à chaud après usinage **IX**: Acier inoxydable AISI 304 **VB**: Acier vernis Bleu électrique **VG**: Acier vernis gris RAL 7035

Support suspension centrale

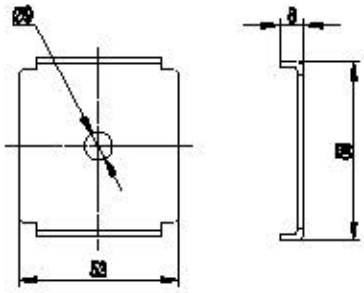

La largeur maximum du chemin de câbles supportée par cet accessoire est de 300 mm.
Trou: diamètre 9 mm.

Code ZS	Code IX	Poids, kg	Emb/pièces
4499920	4299920	0.05	1

Plaque de fixation rapide

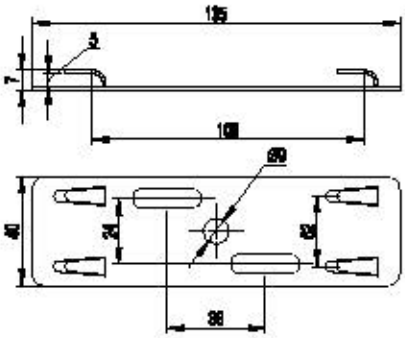

Plaque de fixation du chemin de câbles en fil à consoles, profils, traverses.

Code ZS	Code IX	Poids, kg	Emb/pièces
4499910	4299910	0,06	1

Tableau de marquage

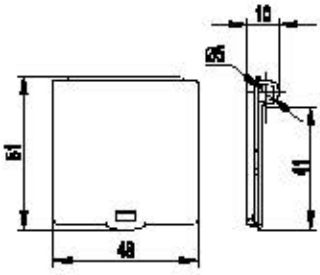

Utilisé pour noter le parcours.

Code	Poids, kg	Emb/Pièces
4499904	0,05	10

ZS: Acier zingué Sendzimir
ZC: Acier zingué à chaud après usinage
IX: Acier inoxydable AISI 304
VB: Acier vernis Bleu électrique
VG: Acier vernis gris RAL 7035

Couple de supports pour installation au sol

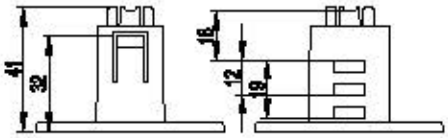

Hauteur maximum du sol, pour simple support: 35 mm
Hauteur maximum du sol, pour utilisation couplée: 57 mm
Matériel: Plastique. Couleur: Rouge.

Code	Poids, kg	Emb/Piècas
4499901	0,01	5

Limiteur du rayon de courbure

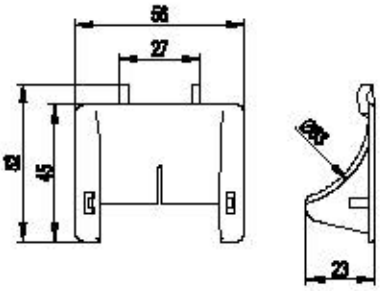

Utilisé lors du câblage pour créer de petits rayons de courbure.

Code	Poids	Emb/Piècas
4499905	0,013	10

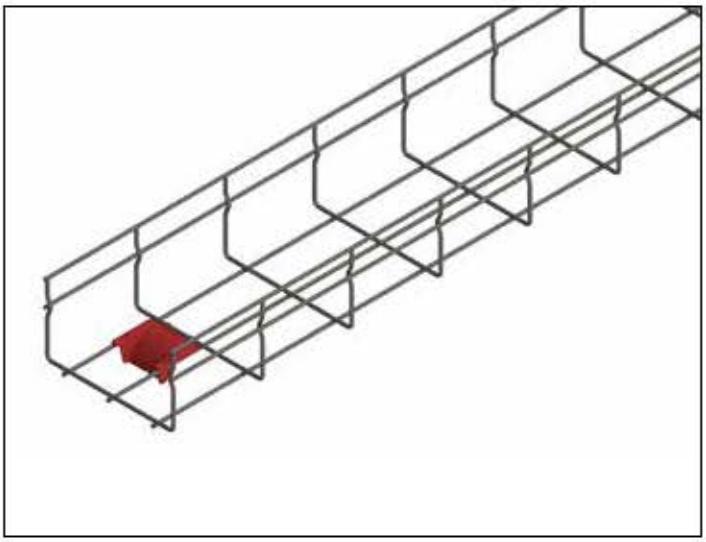

Tableau des éléments de jonction

Tableau des éléments de jonction pour une installation correcte des passerelles à fil

Dimensions, mm	Jonction avec vis	Plaquette de couplage linéaire			Jonction rapide	
	Joint universel ou simple	4099906	vis 7290073 ecrou 7290021	Joint universel ou simple	4499909	Joint universel ou simple
30x100	3	2	2	0	2	0
30x150	3	2	2	1	2	1
30x200	3	2	2	1	2	1
30x300	4	2	2	1	2	1
30x400	4	2	2	2	2	2
30x500	4	2	2	2	2	2
30x600	5	2	2	3	2	3
50x50	2	2	2	0	2	0
50x100	3	2	2	0	2	0
50x150	3	2	2	1	2	1
50x200	3	2	2	1	2	1
50x300	4	2	2	1	2	1
50x400	4	2	2	2	2	2
50x500	4	2	2	2	2	2
50x600	5	2	2	3	2	3
80x80	3	2	2	0	2	0
80x100	3	2	2	1	2	1
80x150	3	2	2	1	2	1
80x200	3	2	2	1	2	1
80x300	4	2	2	2	2	2
80x400	4	2	2	2	2	2
80x500	5	2	2	3	2	3
80x600	5	2	2	3	2	3
100x100	3	2	2	1	2	1
100x150	3	2	2	1	2	1
100x200	3	2	2	1	2	1
100x300	4	2	2	2	2	2
100x400	5	2	2	3	2	3
100x500	5	2	2	3	2	3
100x600	5	2	2	3	2	3

éléments de jonction

Joint simple

Pag. 188

Joint universel

Pag. 188

Plaquette de couplage linéaire

Pag. 192

Joint rapide

Pag. 191

Vis 7290073

Pag. 190

Ecrou 7290021

Pag. 348

Tableau des éléments de jonction pour une installation correcte des passerelles à fil

Dimensions, mm	Courbe à grand rayon		Jonction avec vis	Courbe 90°	Réduction		Dérivation en T
	Plaquette de couplage rallongée 4099908	Joint universel ou simple	Joint universel ou simple	Joint universel ou simple	Plaquette de couplage rallongée 4099908	Joint universel ou simple	Joint universel ou simple
30x100	1	3	1	2	1	2	3
30x150	1	4	1	2	1	2	3
30x200	1	5	1	2	1	2	3
30x300	1	7	1	2	1	3	4
30x400	1	9	1	2	1	3	4
30x500	1	11	1	2	1	3	4
30x600	1	13	1	2	1	4	4
50x50	1	2	1	2	1	1	3
50x100	1	3	1	2	1	2	3
50x150	1	4	1	2	1	2	3
50x200	1	5	1	2	1	2	3
50x300	1	7	1	2	1	3	4
50x400	1	9	1	2	1	3	4
50x500	1	11	1	2	1	3	4
50x600	1	13	1	2	1	4	4
80x80	1	3	1	2	1	2	3
80x100	1	3	1	2	1	2	3
80x150	1	4	1	2	1	2	3
80x200	1	5	1	2	1	2	3
80x300	1	7	1	2	1	3	4
80x400	1	9	1	2	1	3	4
80x500	1	11	1	2	1	4	4
80x600	1	13	1	2	1	4	4
100x100	1	3	1	2	1	2	3
100x150	1	4	1	2	1	2	3
100x200	1	5	1	2	1	2	3
100x300	1	7	1	2	1	3	4
100x400	1	9	1	2	1	4	4
100x500	1	11	1	2	1	4	4
100x600	1	13	1	2	1	4	4

éléments de jonction

Joint simple

Pag. 188

Joint universel

Pag. 188

Plaquette de couplage linéaire

Pag. 192

Joint rapide

Pag. 191

Vis 7290073

Pag. 190

Ecrou 7290021

Pag. 348

Types de jonction

Joints

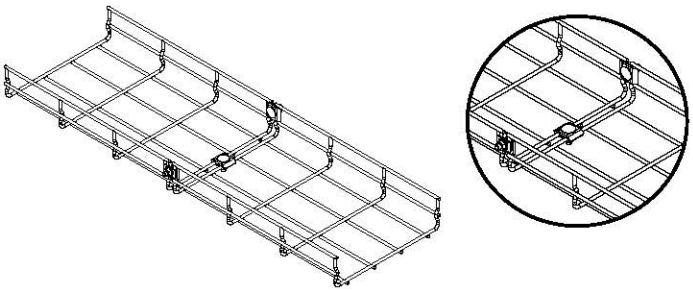

Joint simple

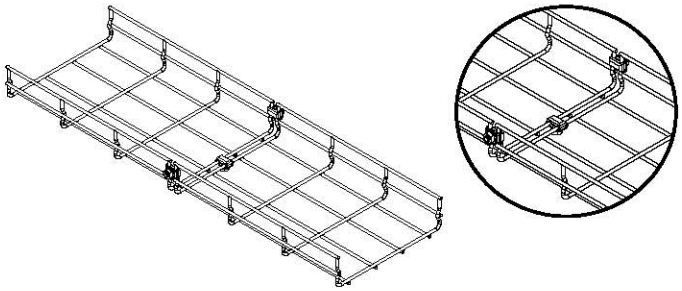

Joint universel

Plaquettes

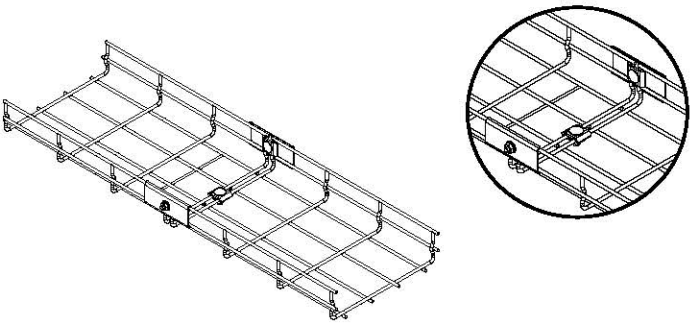

Plaquette de couplage linéaire

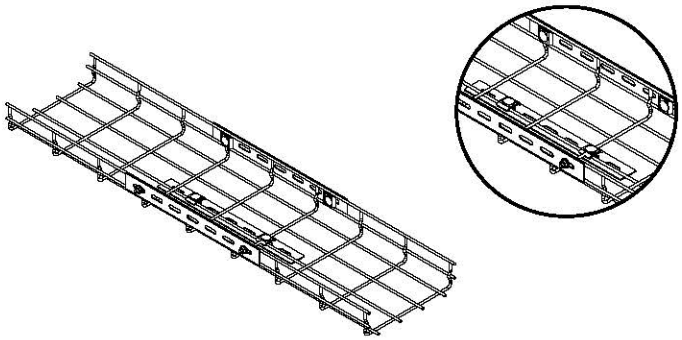

Plaquette de couplage rallongée

Sans vis

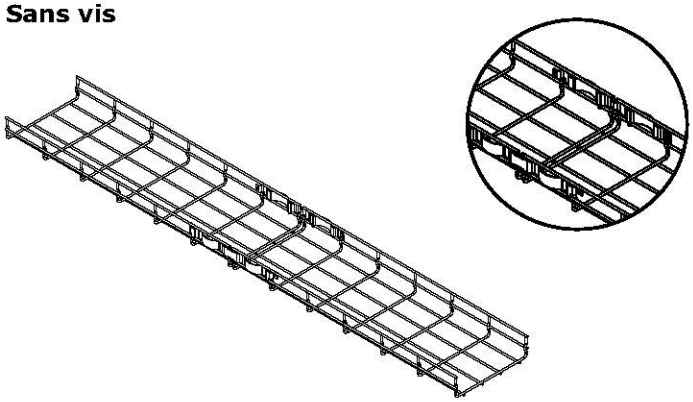

Joint rapide

Exemples de montage

Courbe

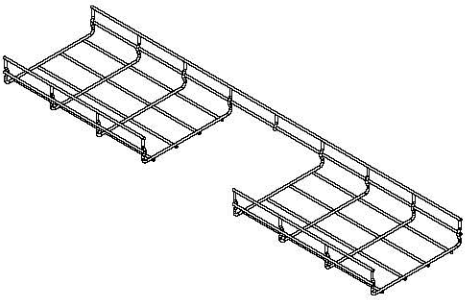

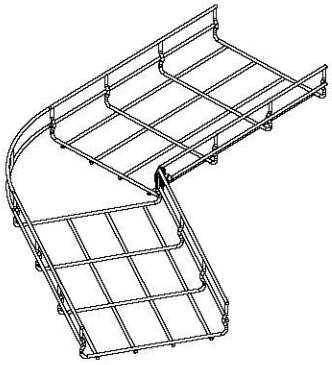

Dérivation en T

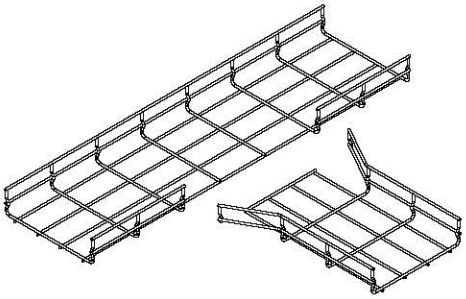

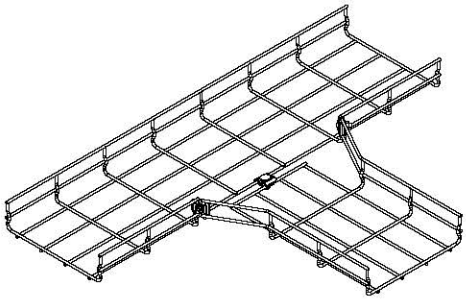

Réduction

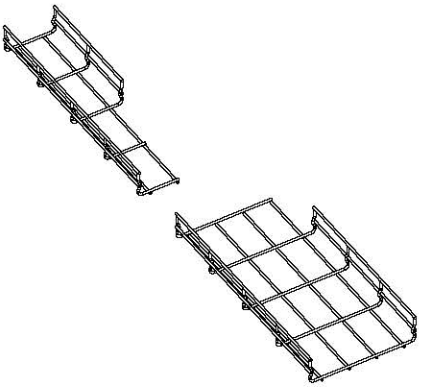

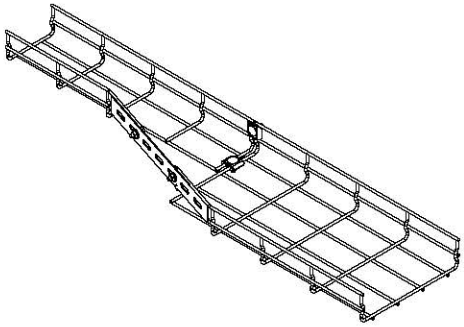

Variation de niveau

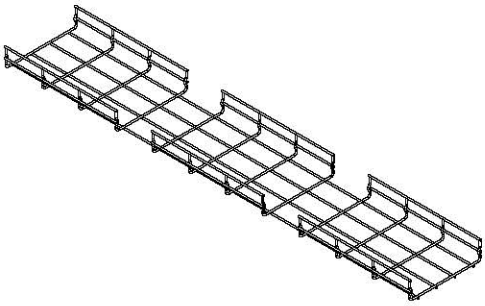

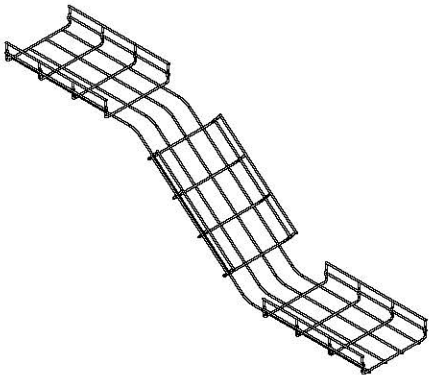

Courbe 90°

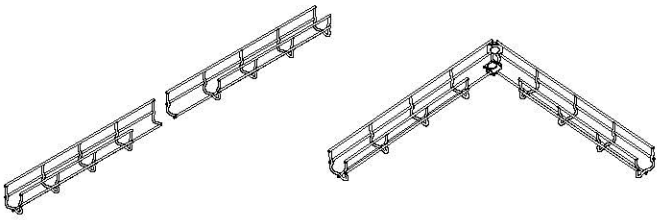

Base 50 mm

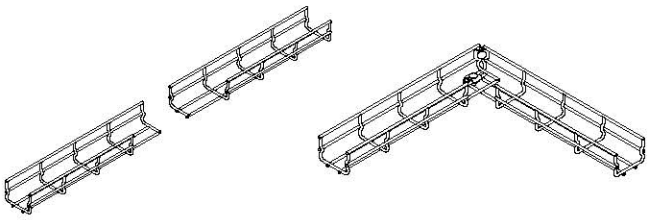

Base 80 mm

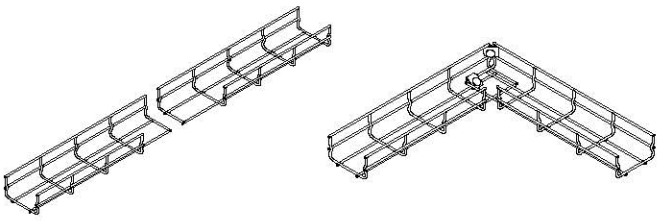

Base 100 mm

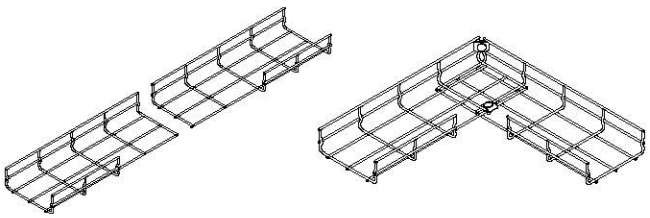

Base 150 mm

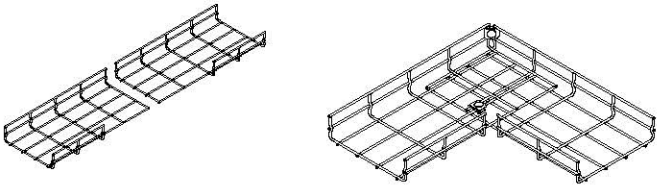

Base 200 mm

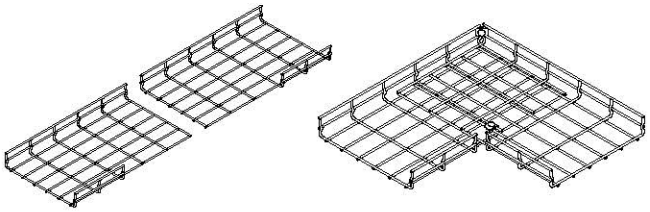

Base 300 mm

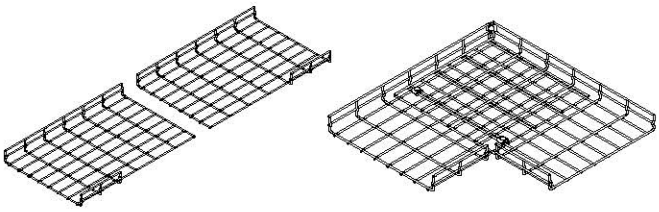

Base 400 mm

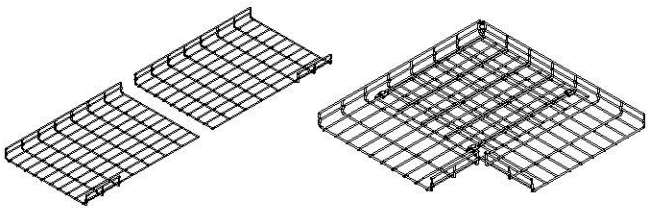

Base 500 mm

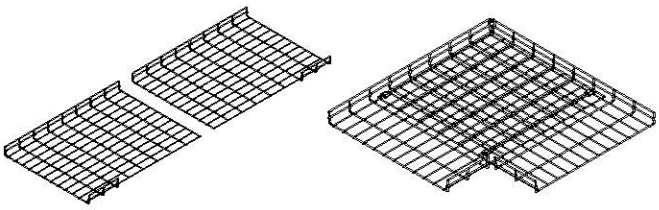

Base 600 mm

Courbe à grand rayon

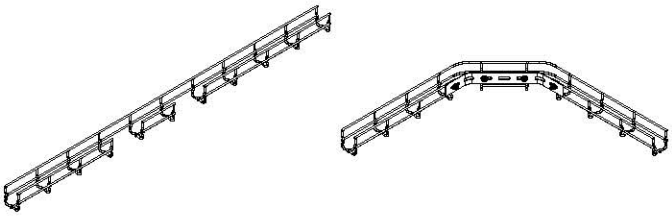

Base 50 mm

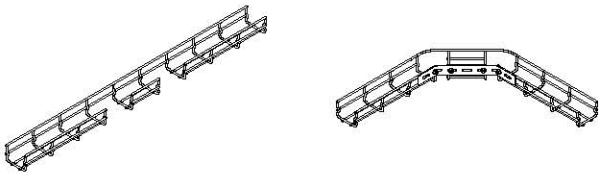

Base 80 mm

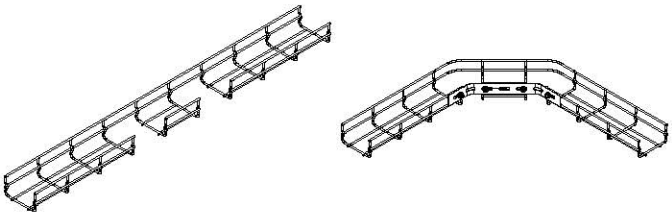

Base 100 mm

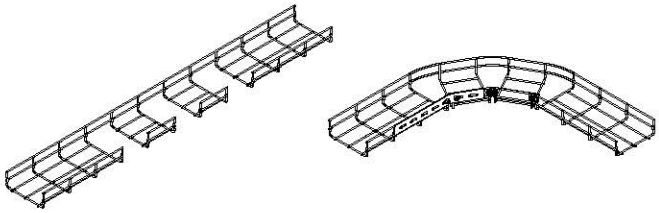

Base 150 mm

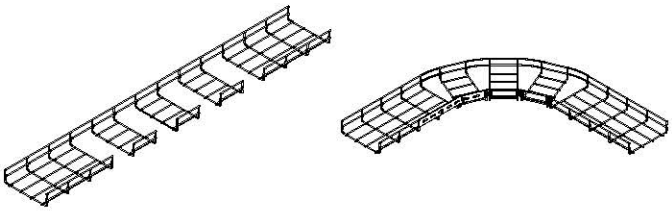

Base 200 mm

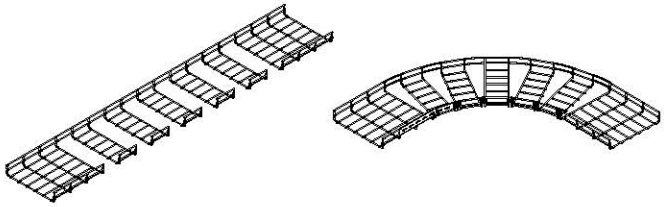

Base 300 mm

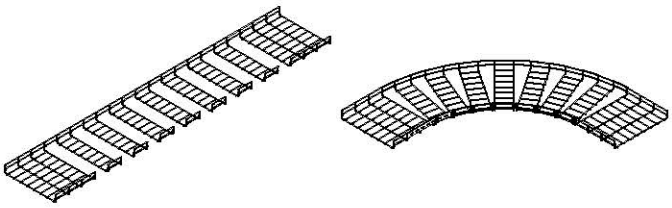

Base 400 mm

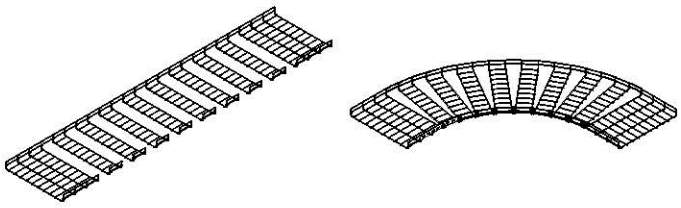

Base 500 mm

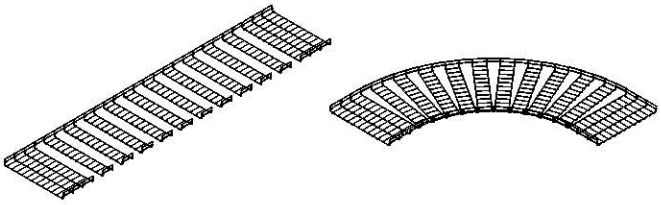

Base 600 mm

Exemples de montage

Fixage chemin de câbles en fil mural et au plafond

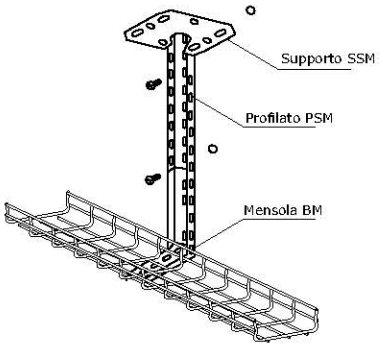

Version renforcée pour la fixation des chargements élevés.

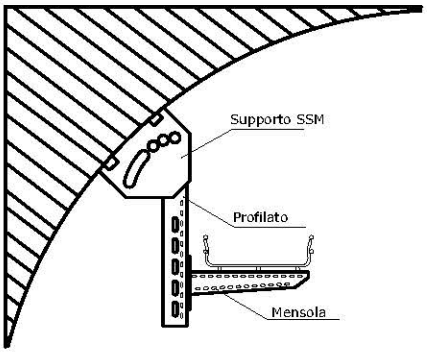

Solution universelle de fixation au plafond et murale pour profilé hors standard (arcs, pla¬fonds inclinés, etc.)

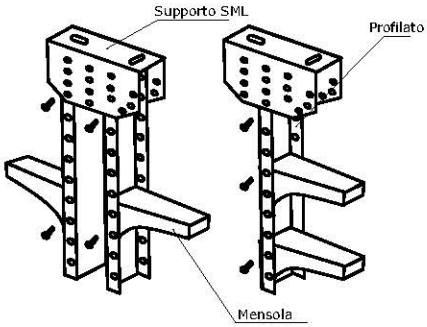

Le support SML permet de monter plusieurs consoles sur des structures complexes multiétages.

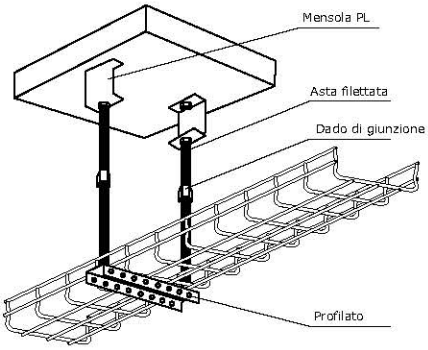

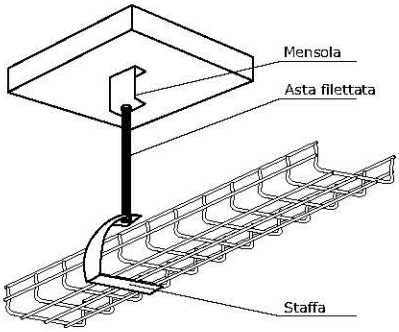

Versions plus fréquentes pour la suspension des chemins de câbles avec l'aide de clavettes.

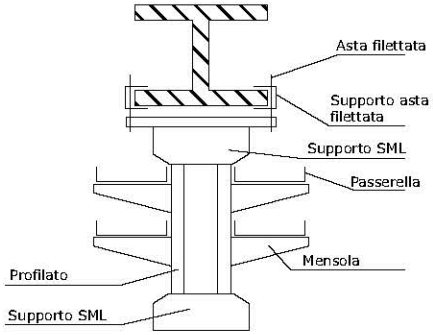

Utilisation de profilé intermédiaire PSM et de deux supports SML pour la fixation du chemin de câbles sur la barre.

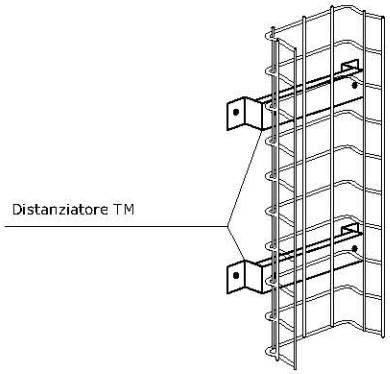

Montage du chemins de câbles avec un support TM mural ou au sol.

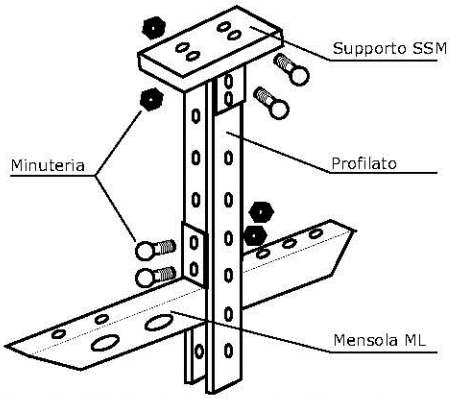

Fixation bilatérale des consoles ML sur le profilé PSM

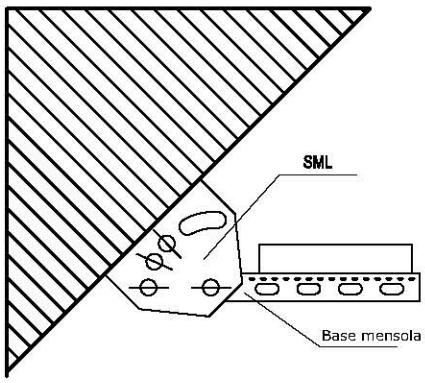

Fixation des chemins de câbles sur les structures complexes au plafond avec support SML et consoles.

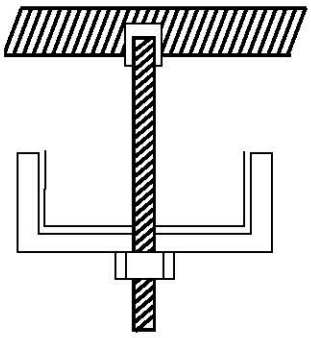

Version allégée de fixation chemins de câbles sur clavette avec suspension centrale.

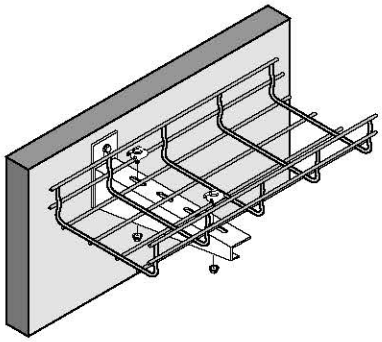

Console traditionnelle.

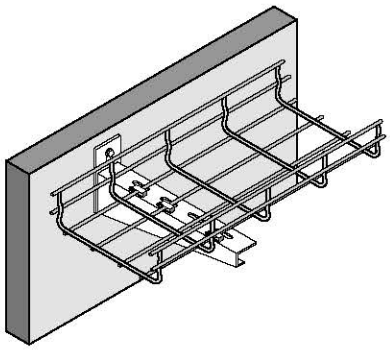

Console pour la fixation rapide sans vis.

Emballages pour les éléments rectilignes H50 et H80

Les éléments rectilignes de la série F5 Combitech sont fournis en fagots de différentes dimensions, sur la base de la mesure du canal. Les fagots sont composés de couples de passerelles cerclées entre elles.
Ceci permet une meilleure manipulation, aussi bien du point de vue manutention, que du point de vue stockage.

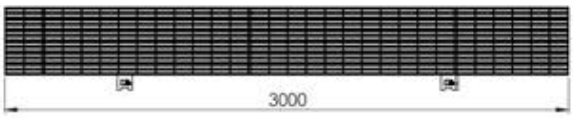

Vue latérale:
longueur totale
encombrement 3000 mm

H50

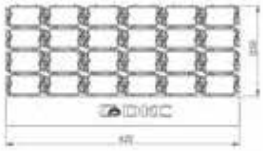

100x50 (144 mt)

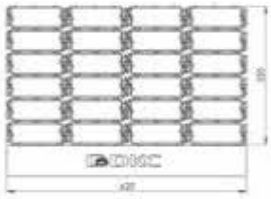

150x50 (144 mt)

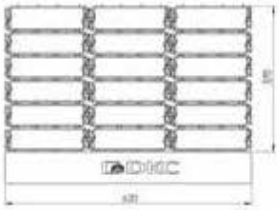

200x50 (108 mt)

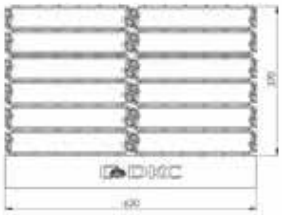

300x50 (72 mt)

H80

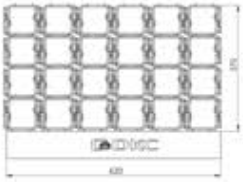

100x80 (144 mt)

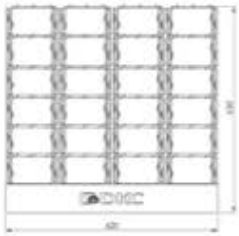

150x80 (144 mt)

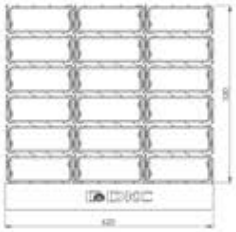

200x80 (108 mt)

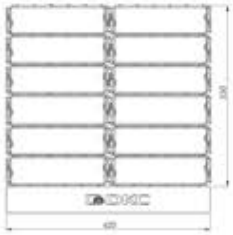

300x80 (72 mt)

Les quantités des fagots peuvent varier selon les exigences du client et peuvent être modifiées par DKC sans aucun préavis.

Tableau de marquage

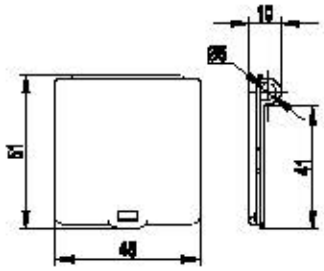

Utilisé pour noter le parcours.

Code	Poids, kg	Emb/Piècas
4499904	0,013	10

Connecteurs de terre

Fig.1

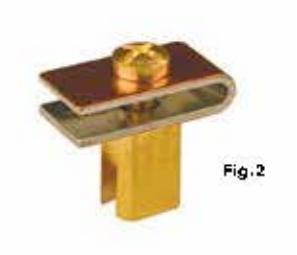
Fig.2

Matériel	Code	Emb/Piècas
Acier (Fig.1)	4099904	1
Laiton (Fig.2)	4099905	1

Limiteur du rayon de courbure

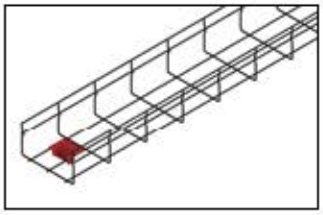

Utilisé lors du câblage pour créer de petits rayons de courbure.

Code	Poids	Emb/Piècas
4499905	0,013	10

Joint simple

Application:
• est utilisé pour la jonction du chemin de câbles en fil e pour la création des accessoires (courbes, dérivations en T, réductions, etc.). Disponible en acier zingué et inoxydable.

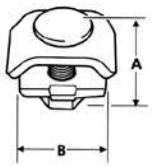

Code ZS	Code IX	A	B	Poids, kg	Emb/Pièces
4499906	4299906	23,5	23,5	0,03	200

Joint universel

Application:
• est utilisé pour la jonction du chemin de câbles en fil e pour la création des accessoires (courbes, dérivations en T, réductions, etc.).

Code ZS	Code IX	Poids, kg	Emb/Pièces
4499908	-	0,03	200

Joint avec crochet

Application:
• est utilisé pour le fixation du chemin de câbles en fil sur consoles et profilés.

Code ZS	Code IX	Poids, kg	Emb/Pièces
4499907	-	0,03	50

ZS: Acier zingué Sendzimir

ZC: Acier zingué à chaud après usinage

IX: Acier inoxydable AISI 304

VB: Acier vernis Bleu électrique

VG: Acier vernis gris RAL 7035

Fixation sur profilés

Application:
• est utilisé pour le fixation du chemin de câbles en fil sur consoles et profilés.

Description	Code ZS	Code IX	Emb/Piècas
Vis zinguée avec tableau s/t M6x20	7290070	-	50
Plaquette	7290071	-	50
Ecrou M6	7290021	7292021	200

Application:
• utilisé pour joindre les chemins de câbles en fil à travers la plaquette de couplage linéaire ou la plaquette de couplage rallongée. Peut être aussi utilisé pour la fixation de chemins de câbles en fil sur console et profilé.

Description	Code ZS	Emb/Piècas
Vis avec tête à ancrage M6x14	7290073	50
Ecrou M6	7290021	200

ALL BLACK

F5 COMBITECH

Système de chemins de câbles en fil F5 ALL BLACK

Les chemins de câbles en fill **ALL BLACK** naissent d'une recherche continuelle que DKC effectue sur ses produits.
L'innovation de la galvanisation noire rend les passerelles appropriées aux contextes où l'esthétique devient protagoniste.
Dans la ligne **ALL BLACK,** la qualité des produits Combitech se joint au raffinement des détails qui transforme les chemins de câbles en fil en de réels et propres éléments décoratifs.

La soudure en T

La chemin de câbles en fil **ALL BLACK** est produite en utilisant une technologie avancée; en effet dans la conception de la structure, il est prévu une soudure tête-tête du fil longitudinal supérieur (appelée **soudure en T**). Ce type de structure garantit le maximum de sécurité pour le monteur, en excluant l'endommagement du câble dans la phase de pose et en évitant le contact avec les pointes aiguisées du fil métallique des passerelles traditionnelles, habituellement présentes sur le marché.

Avantages du système F5 Combitech ALL BLACK par rapport aux systèmes traditionnels de canalisation en tôle

- Economie de 60% du temps de montage
- Création de l'installation avec un nombre limité d'accessoires
- Rationalisation des magasins
- Prix avantageux
- Majeure ventilation du canal et accès facile aux câbles
- 4 hauteurs de bord : 30, 50, 80 et 100.

ALL BLACK

- Raffinement esthétique
- Bonne résistance à la
- corrosion
- Attrait visuel
- Prix compétitif

Acier électrogalvanisé noir

La galvanisation noire est un type particulier d'électro-galvanisation.
Dans l'électrogalvanisation, le revêtement de zinc métallique s'obtient en faisant passer du courant électrique dans une cellule contenant en tant qu'électrolyte (bain) une solution acide ou alcaline de sels de zinc. Le fer à protéger fait fonction de cathode, tandis que le zinc est l'anode. Sous l'action du courant électrique, les ions en zinc se déposent sur le fer.
Contemporairement à l'anode, de nouveaux ions en zinc entrent dans la solution, de façon à ce qu'il y ait toujours le même nombre de ions dans cette dernière. A la fin du processus d'électro-déposition, habituellement on effectue une "passivation" pour augmenter les caractéristiques de résistance et donner au produit la coloration demandée. Dans le cas de la ligne ALL BLACK la passivation est de couleur noire. Celle-ci rend les produits esthétiquement moins agréables et appropriés à des milieux internes.

L'électrogalvanisation noire

La passivation effectuée durant la galvanisation des produits de la ligne ALL BLACK est à base de chrome trivalent et est développée de façon particulière pour produire des dépôts de conversion noire brillante sur les dépôts de zinc. La finition noire uniforme résiste à la corosion grâce à l'utilisation d'une étanchéité qui donne également un meilleur brillant au produit.
La résistance à la corosion a été déterminée selon les normes DIN EN ISO 9227.

Le processus de passivation noire est conforme aux directives de la règlementation RoHS et ne contient pas de Pb, Cd, Hg, Cr 6+, PBB, PBDE.

Intégration avec les armoires IT

La ligne de chemins de câbles en fil ALL BLACK, créé pour être utilisée là où l'aspect esthétique est important, s'intègre parfaitement avec les armoires IT DKC.
En effet à l'intérieur des data center, l'attrait esthétique est un élément caractérisant et l'électrogalvanisation noire permet de créer une continuité avec la couleur des armoires.

Éléments rectilignes

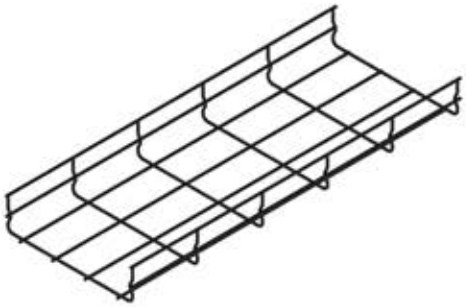

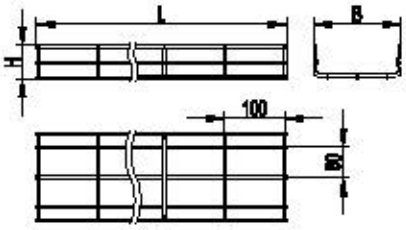

Dimension maille 100x50 mm.

Hauteur H, mm	Longeur L, mm	B, mm	Code	Poids, kg/mt	Diamètre fil, mm	Fils longitudinaux	Emb/mt
30	3000	100	4B10030	0,53	4	4	24*
		150	4B15030	0,68	4	5	24*
		200	4B20030	0,82	4	6	18*
		300	4B30030	0,92	5	8	12*
		400	4B40030	2,20	5	10	12*
		500	4B50030	2,66	5	12	12*
		600	4B60030	3,12	5	12	12*
50	3000	50	4B05050	0,62	4	5	54*
		100	4B10050	0,77	4	6	24*
		150	4B15050	0,91	4	7	24*
		200	4B20050	1,06	4	8	18*
		300	4B30050	2,11	5	10	12*
		400	4B40050	2,57	5	12	12*
		500	4B50050	3,03	5	14	12*
		600	4B60050	3,49	5	16	12*
80	3000	80	4B08080	0,81	4	6	24*
		100	4B10080	0,83	4	6	24*
		150	4B15080	0,97	4	7	24*
		200	4B20080	1,12	4	8	18*
		300	4B30080	2,20	5	10	12*
		400	4B40080	2,66	5	12	12*
		500	4B50080	3,12	5	14	12*
		600	4B60080	3,58	5	16	6*
100	3000	100	4B10010	1,06	4	8	24*
		150	4B15010	1,21	4	9	24*
		200	4B20010	1,35	4	10	12*
		300	4B30010	2,57	5	12	12*
		400	4B40010	3,03	5	14	12*
		500	4B50010	3,49	5	16	6*
		600	4B60010	3,95	5	18	6*

Couvercles

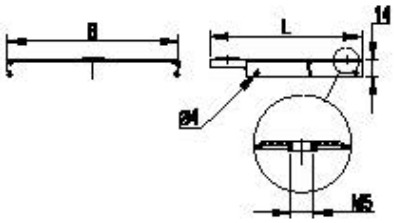

Pour le fixage du couvercle à l'élément rectiligne, il est nécessaire d'utiliser les porte-couvercles appropriés - code 4499902 et 4499903

Hauteur H, mm	Longeur L, mm	Largeur B, mm	Code	Poids Kg/mt	Emb/mt
15	3000	80	519B001	0,550	3
		100	519B002	0,700	3
		150	519B003	0,900	3
		200	519B004	1,150	3
		300	519B005	1,650	3
		400	519B006	2,900	3
		500	519B007	3,750	3
		600	519B008	4,096	3

Porte-couvercle

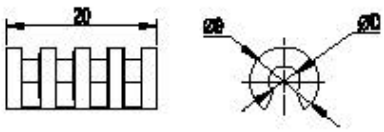

La série F5 est compatible avec les couvercles de la série C5, par conséquent les couvercles se montent à dédic avec un simple click.
Toutefois, pour garantir une installation plus solide, il est conseillé d'utiliser les porte-couvercles correspondants. Disponibles en deux versions, une pour fil avec diamètre de 4 mm et une pour fil avec diamètre de 5 mm.

Pour une installation optimale positionner 1 port couvercle, de chaque côté, chaque mètre de chemin de câble

Code	Diamètre fil, mm	Poids, kg	Emb/Pièces
4499902	4	0,001	20
4499903	5	0,001	20

Séparateur

Le séparateur DKC a été étudié pour faciliter sa pose à l'intérieur des passerelles à fil. Une languette spéciale est glissée sur le fil et ensuite repliée sur ce dernier de manière à créer un attelage solide et sûr.

H, mm	L, mm	Code	Poids kg	Emb/mt
50	3000	505B081	0,48	3
80/100	3000	508B121	0,68	3

Console moulée

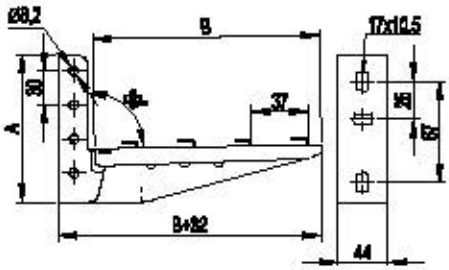

Brevet Nr. 1301648 du 23/06/2000
Épaisseur 2 mm pour le fixage mural ou sur les profilés.
Tige verticale: fentes 10,5X17 mm, trous diam 8,2 mm.
Bras horizontal: fentes 19x7 mm pour fixage des éléments rectilignes. Le bras horizontal peut être rallongé avec des morceaux de profilé simple.
Adaptée pour tige de suspension.

B, mm	Code	H, mm	Portée		Poids, kg	Emb/Pièces
			N	Kg		
100	629B300	125	1058	108	0,455	20
150	629B301	130	980	100	0,475	20
200	629B302	130	931	95	0,500	20
300	629B303	140	784	80	0,770	20

Console rivetée

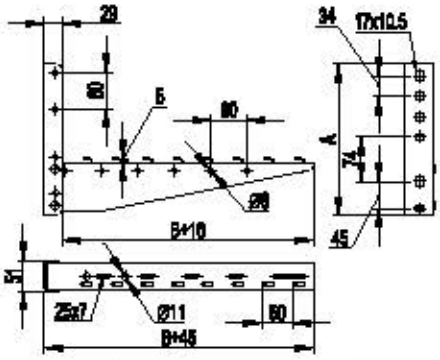

Pour fixage mural ou sur les profilés. 41X21 et 41X41
Tige verticale: épaisseur 2,5 mm avec fentes 10,5X17 mm.
Bras horizontal: épaisseur 1,5 mm avec fentes 25x7 mm pour le fixage des éléments rectilignes.
Le bras horizontal peut être rallongé avec des morceaux de profilé simple.

B, mm	Code	H, mm	Portée		Poids, kg	Emb/Pièces
			N	Kg		
400	629B204	250	1862	190	1,09	10
500	629B205	250	1667	170	1,30	10
600	629B206	250	1471	150	1,50	10

Bases console

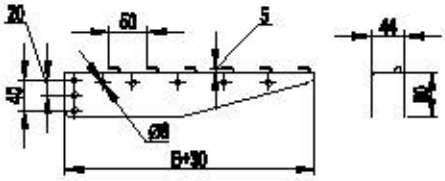

Fentes 25X7 mm avec entraxe de 60 mm.
Trous diam. 8,2 mm avec entraxe 60 mm.
Elle se monte sur le profilé de suspension lourd avec des vis M8X60, des écrous M8 et des rondelles à commander à part.
Adaptée pour tige de suspension.

B, mm	H, mm	Code	Portée SWL		Poids kg	Emb/Pièces
			N	kg		
200	45	629B210	2451	250	0,30	1
300	45	629B211	1862	190	0,49	1
400	80	629B212	1862	190	0,79	1
500	80	629B213	1667	170	1,01	1
600	80	629B214	1471	150	1,20	1

Tige de suspension

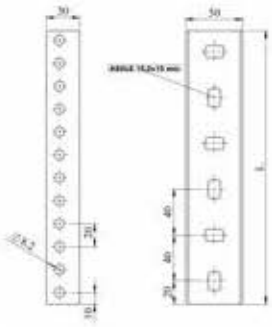

Fentes 10,5x15 mm avec entraxe de 33,5 mm.
Trous d'un diamètre de 8,2 mm avec entraxe de 20 mm.
Adapté pour les consoles et les suspensions simples, doubles, tordue.
Que l'on peut rallonger avec un joint de 300 mm.

Type	Épaisseur, mm	Longeur L, mm	Code	Poids, kg/mt	Emb/mt
PSL	1,5	2000	609B000	1,08	2
PSM	2,5	2000	609B001	1,80	2
		3000	609B007	1,80	3

Joint 300x48 pour tige

Longeur L, mm	Code	Poids, kg/mt	Emb/Pièces
300	629B030	0,40	1

Support simple pour tige de suspension

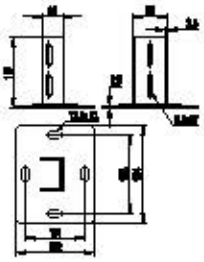

Adapté pour montage avec tige de suspension.
Plaque: fentes 13x22 mm.
Pieds à U: fentes 10,5X17 mm, trous diamètre 8,2 mm.
Épaisseur 2,5 mm

Code	Poids, kg/mt	Chargement, kg	Emb/Pièces
629B103	0,6	500	25*

Support multiple pour tige de suspension

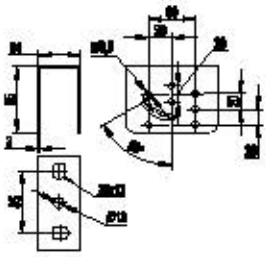

Adapté pour le montage avec tige de suspension.
Fentes 13x20 mm, trous diamètre 13 mm, pour fixage au plafond.
Trous diamètre 8,2 mm pour le fixage des profilés.
Épaisseur de 2,0 mm.

Code	Poids, kg/mt	Chargement, kg	Emb/Pièces
629B100	0,4	250	40*

Étagère EASY UP

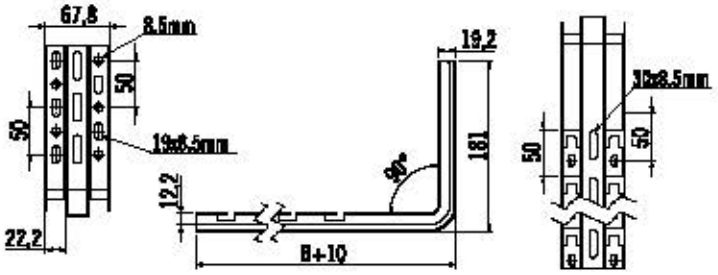

B, mm	H, mm	Code	Poids kg	Emb/Pièces
100	174	EU3001BLK	0,323	1
150	174	EU3002BLK	0,369	1
200	174	EU3003BLK	0,411	1
300	174	EU3004BLK	0,500	1
400	174	EU3005BLK	0,588	1
500	174	EU3006BLK	0,677	1
600	174	EU3007BLK	0,756	1

Étagère EASY DOWN

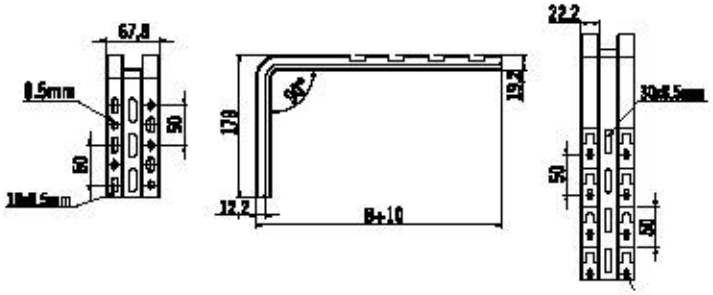

B, mm	H, mm	Code	Poids kg	Emb/Pièces
100	174	ED3001BLK	0,323	1
150	174	ED3002BLK	0,369	1
200	174	ED3003BLK	0,411	1
300	174	ED3004BLK	0,500	1
400	174	ED3005BLK	0,588	1
500	174	ED3006BLK	0,677	1
600	174	ED3007BLK	0,756	1

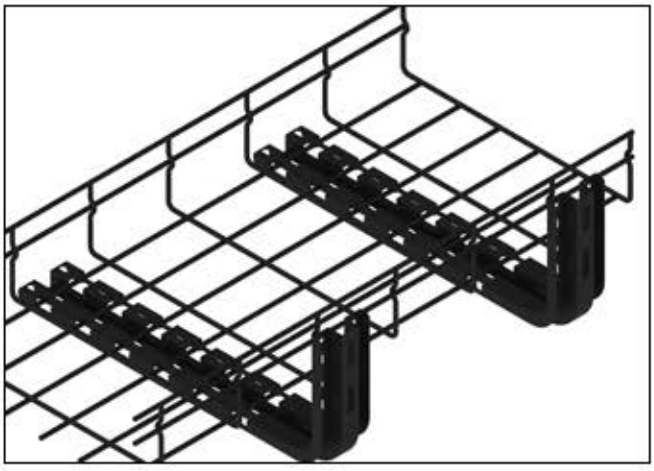

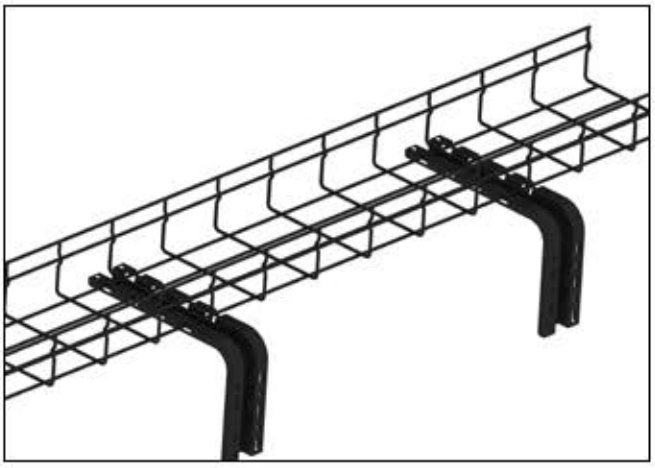

Étagère EASY LINEAR

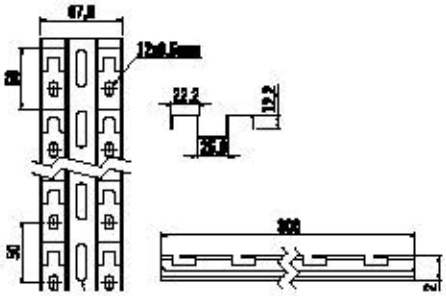

B, mm	Code	Poids kg	Emb/Piècas
100	EL3001BLK	0,088	1
200	EL3003BLK	0,177	1
300	EL3004BLK	0,265	1
400	EL3005BLK	0,354	1
500	EL3006BLK	0,442	1
600	EL3007BLK	0,531	1
800	EL3008BLK	0,708	1
1000	EL3010BLK	0,885	1
2000	EL3020BLK	1,769	1

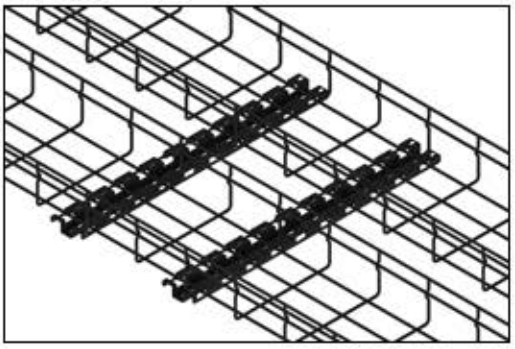

Installation au sol

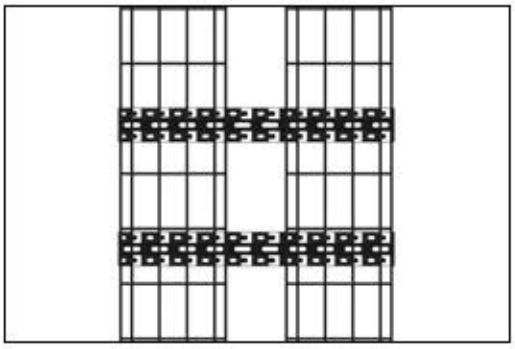

Installation mural

Couple de supports pour installation au sol

Hauteur maximum du sol, pour simple support: 35 mm
Hauteur maximum du sol, pour utilisation couplée: 57 mm
Matériel: Plastique. Couleur: Rouge.

Code	Poids, kg	Emb/Piècas
4499901	0,01	5

Support suspension centrale

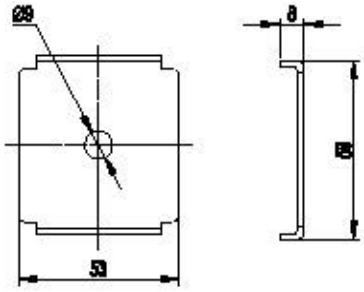

Cet accessoire permet d'accélérer et de simplifier le montage d'un chemin de câbles au moyen d'une barre filetée. Avec l'utilisation de deux supports et de deux vis, il est en effet possible de suspendre le chemin de câbles (comme illustré sur la figure).
La largeur maximum du chemin de câbles supportée par cet accessoire est de 300 mm.

Code	Emb/Piàces
4B99920	1

Plaquette de couplage linéaire

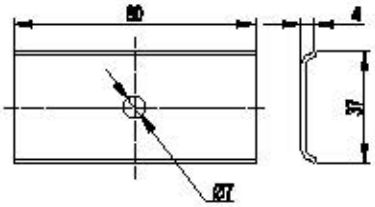

Plaquette avec trou central utilisé pour joindre les chemins de câbles en fil. Pour une jonction plus solide.
Utiliser avec la plaquette avec une vis 7290073 et un ecrou 7290021.

A	B	Code	Poids, kg	Emb/Piàces
38	80	4B99906	0,03	1

Plaquette de couplage rallongée

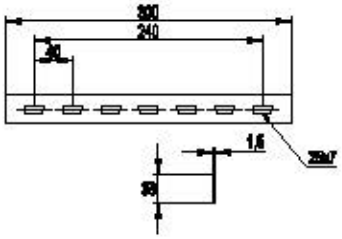

Plaquette de couplage rallongée à 7 trous. Utilisée pour joindre les chemins de câbles en fil:
- su un morceau rectiligne
- sur une courbe
- pour créer des réductions.

A	B	Code	Poids, kg	Emb/Piàces
7	300	4B99908	0,10	1

Joint rapide

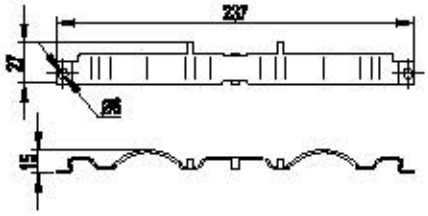

Utilisé pour joindre les chemins de câbles sans instruments supplémentaires. Permet de diminuer sensiblement les temps de montage. Se monte à déclic.

Code	Poids, kg	Emb/Pièces
4B99909	0,07	1

Plaque de fixage rapide

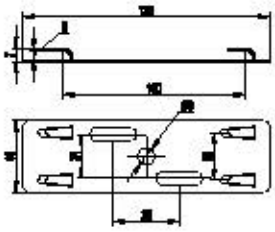

Plaque de fixage du chemin de câbles en fil à consoles, profils, traverses.

Code	Poids, kg	Emb/piècas
4B99910	0,06	1

Support pour boîtes de dérivation

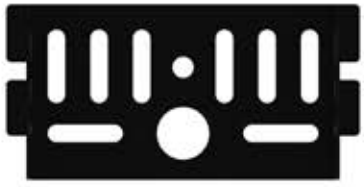

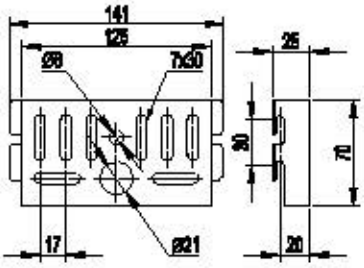

Utilisé pour fixer la boîte de dérivation sur le chemin de câbles.

A	B	Code	Poids, kg	Emb/Pièces
70,5	164	4B99907	0,16	1

LS COMBITECH

Echelles à câbles L5 Combitech

Nouveaux revêtement ZL

ZL est un revêtement métallique innovateur, obtenu à travers une phase de galvanisation à chaud après laminage dans un bain où ont été ajouté d'autres élément, parmi lesquels le magnésium et l'aluminium, qui font augmenter la résistance à la corrosion, par rapport aux produits métalliques revêtus traditionnels. Le revêtement ZL offre une résistance à la corrosion supérieure non seulement sur la surface mais également sur les bords. Ceci grâce à un effet d'auto régénération du matériel de longue durée. En effet en cas de coupures, un film protecteur se forme et il est quasiment impossible pour les éléments corrosifs de l'environnement de pénétrer cette barrière.
Le résultat est une excellente résistance à la corrosion sur la surface et sur les bords (également en présence de trous).

Résistance à la corrosion supérieure aux autres acier zingués.
Le revêtement ZL garantit une protection d'une durée majeure dans le temps. Des tests de laboratoire ont démontré que les produits en ZL, après une série d'essais, **ont une résistance considérablement majeure par rapport aux produits zingués à chaud après usinage.**

Description du produit

Le système d'échelles à câbles représente une suite logique dans a production de chemin de câbles, de dalle perforée et de chemin e câbles en fil.
La principale application de l'échelle à câbles consiste à fabriquer des systèmes pour la pose de câbles jusqu'à 1000V, installer des circuits électriques ouverts et poser des fourreaux ouverts sur les chantiers de construction résidentielle et commerciale.
Pour la production des nouveaux produits, DKC a acquis des installations neuves et modernes et a construit et mis en place un nouveau service de production. Les échelles à câbles sont produites avec une tôle de très bonne qualité, pour la jonction des éléments, une nouvelle technologie est utilisée, elle permet l'assemblage sans endommager le revêtement de galvanisation. Comme pour les autres systèmes de chemins de câbles métalliques de production DKC, la gamme des échelles à câbles est composée de trois hauteurs de bord: 50, 80 et 100 mm; alors qu'en largeur sont proposées cinq variantes de 200 à 600 mm. Une large gamme d'accessoires a été développée pour toutes les mesures type, de l'échelle à câbles.
De plus, la continuité et la compatibilité de tous les systèmes de chemins de câbles métalliques de production DKC sont garanties. En utilisant l'échelle à câbles L5 Combitech, vous pourrez résou re toute une série de problèmes sur la conception et l'installation de fourreaux avec une quantité importante de câbles. En outre, vous réussirez à construire des fourreaux de configuration complexe ou bien, par exemple, poser le système d'éclairage en combinaison avec des câblages de puissance et informatiques. Les accessoires pour le montage et la création de tout le système font partie de la gamme L5 Combitech ; ils permettent donc d'associer divers types de chemins de câbles sans altérer la configuration générale du fourreau.

La méthode d'assemblage «clinching»

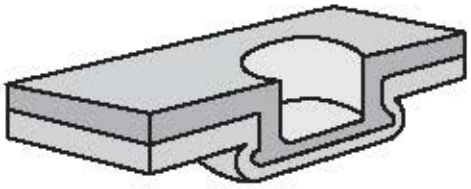

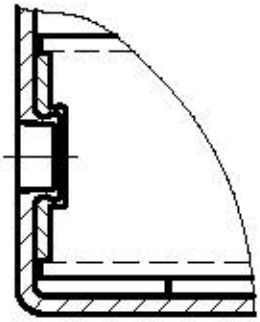

Pour la production des échelles à câbles, un nouveau système de jonction est utilisé, le clinchage, qui permet l'assemblage sans compromettre le revêtement de galvanisation.
Le clinchage permet d'assembler la tôle par la déformation locale des matériaux, sans aucun point de soudure. Le point de clinchage est généré par l'interaction d'une matrice et d'un poinçon qui déterminent l'assemblage par déformation.
Ce type d'assemblage est très résistant aux vibrations.
Par conséquent, d'autres éléments de raccordement ne sont pas nécessaires (rivets, vis, etc.).

Compatibilité

L'échelle à câbles «L5 Combitech» est pleinement compatible avec les éléments rectilignes et les accessoires de la série «C5 Combitech». Il est donc possible d'utiliser tous les articles de la série C5 sans d'autres accessoires et adaptateurs.
Pour le montage et le raccordement de l'échelle à câbles, il est conseillé d'utiliser la minuterie de la série «M5 Combitech».
La compatibilité entre les diverses séries de produits DKC est l'un des principaux avantages de la ligne L5.

Avantages du système «L5 Combitech»

Système encastrable

Les éléments rectilignes de la série L5 Combitech sont caractérisés par l'"encastrement" original obtenu grâce à un profilage particulier des extrémités. Le système encastrable permet une économie de temps sur le montage jusqu'à 60%

Capacité élevée de chargement

Une caractéristique distinctive des échelles à câbles est la capacité elevée de chargement. Les échelles à câbles sont conçues pour l'installation des lignes avec chargement élevé pour les projets de construction industrielle et civile.

Large gamme d'accessoires

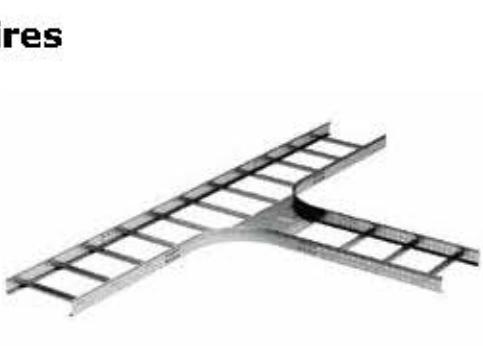

La série L5 Combitech est caractérisée par une large gamme d'accessoires avec des rayons de courbure adaptés à la pose des câbles.

Compatibilité avec le système "C5 Combitech"

Grâce à la totale compatibilité des systèmes Combitech, il est possible d'utiliser divers types de chemins de câbles pour le même projet sans devoir utiliser des accessoires supplémentaires ou des adaptateurs.

Le système

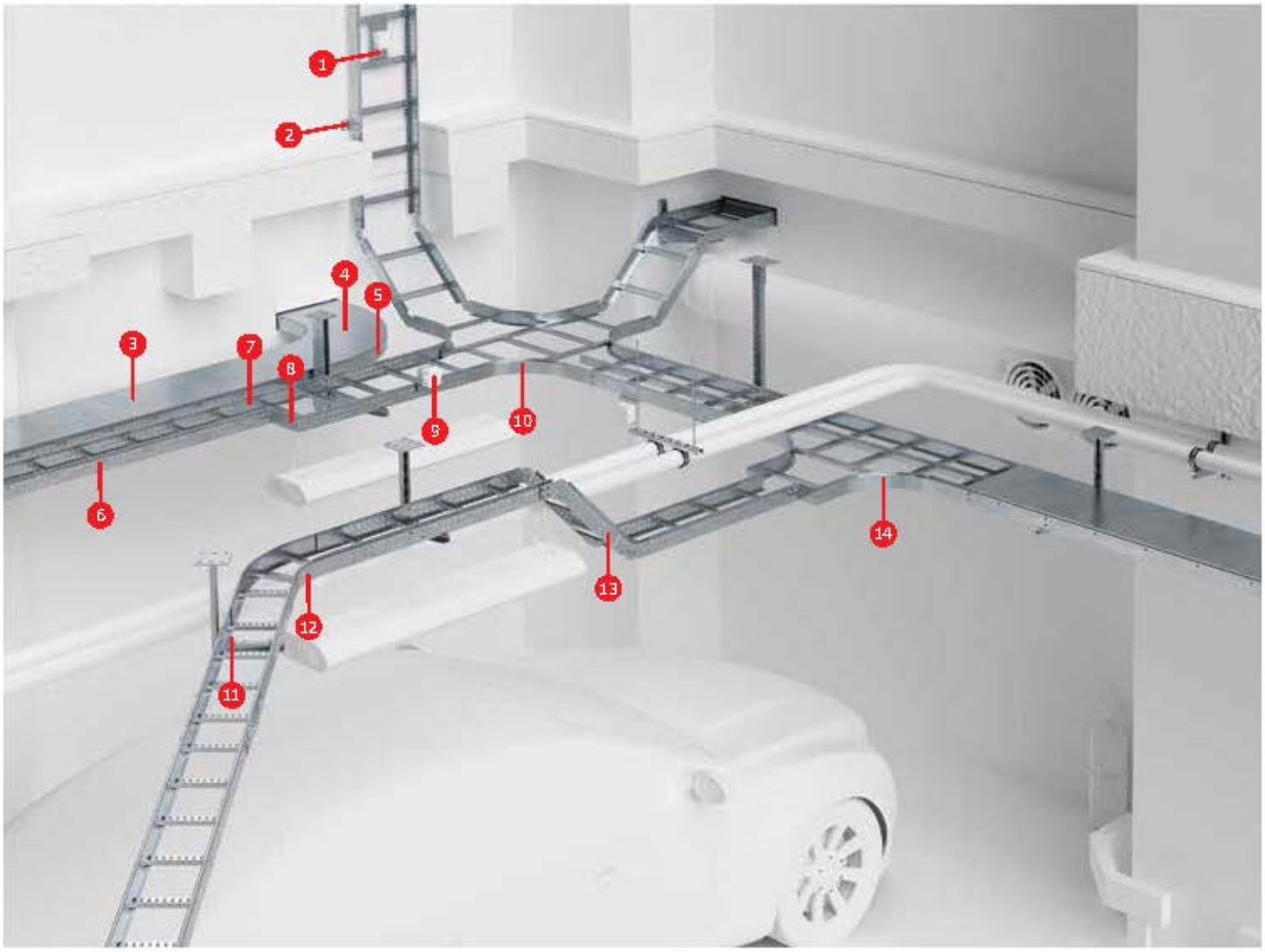

1. Plaque boîte de dérivation horizontale
2. Plaque pour fixation verticale murale
3. Couvercle élément rectiligne
4. Couvercle accessoire
5. Courbe 90° R300/R600
6. Élément rectiligne
7. Joint linéaire renforcé
8. Éléments de réduction
9. Plaque boîte de dérivation verticale
10. Dérivation plate en croix R300
11. Clip de fixation sur la console
12. Courbe 45° R300/R600
13. Variateur de quota
14. Dérivation plate en T R300

Éléments rectilignes H80

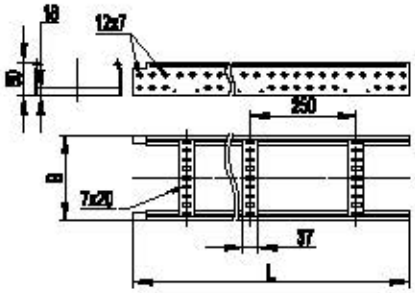

Hauteur, H, mm	Longeur, L, mm	Largeur, B, mm	Épaisseur longeron, mm	Code ZL	T.U.A. CM²	Poids, kg/mt	Emb/mt
80	3000	200	1,5	LI8020ZL	120	3,05	6
		300	1,5	LI8030ZL	180	3,25	6
		400	1,5	LI8040ZL	240	3,45	6
		500	1,5	LI8050ZL	300	3,85	6
		600	1,5	LI8060ZL	360	4,09	6

Graphique de chargement

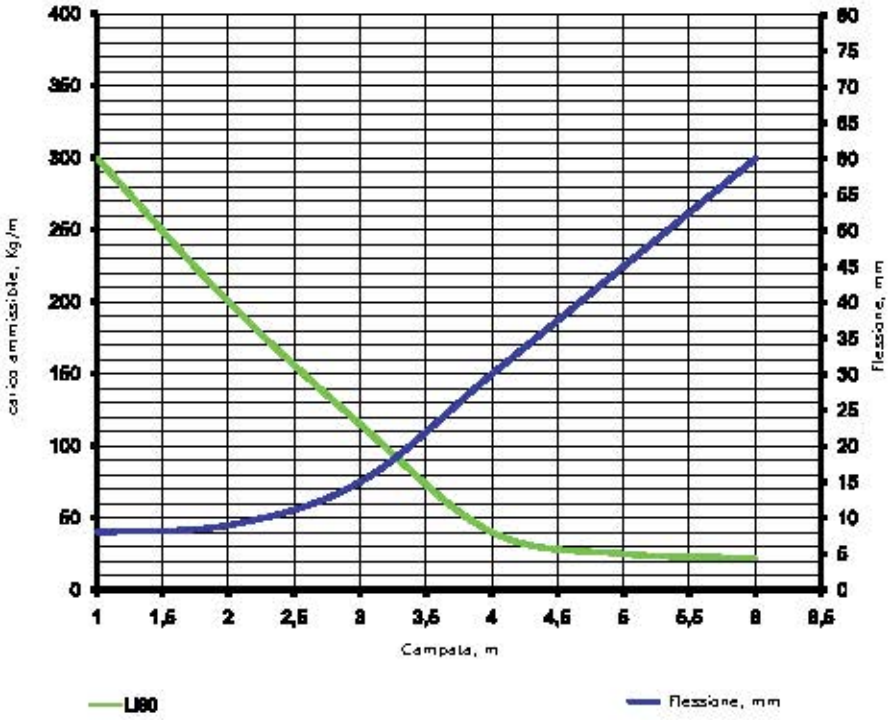

Conditions du test de chargement:

- Élément ancré à chaque support avec les vis appropriées;
- montage horizontal à travées multiples ;
- éléments de support rigides;
- chargement distribué uniformément (longitudinalement et transversalement);
- la jonction des éléments rectilignes dans les travées jusqu'à 2 m est effectuée au moyen d'un encastrement « mâle-femelle »;
- La jonction des éléments rectilignes dans les travées de 2 à 4 m est effectuée au moyen d'un joint linéaire renforcé;
- La flexion maximale linéaire est égale ou inférieure à 1/100 de la travée;
- La flexion maximale transversale est égale ou inférieure à 1/20 de la largeur de la base du canal;
- Le facteur de sécurité est égal à 1,7 de la charge déclarée;
- Norme de référence: CEI EN 61537.

Éléments rectilignes H100

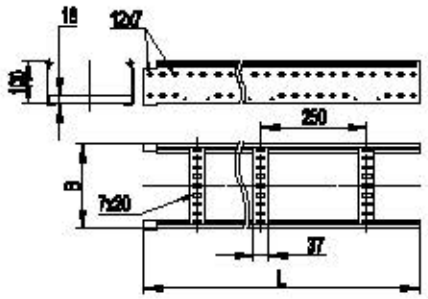

Hauteur, H, mm	Longeur, L, mm	Largeur, B, mm	Épaisseur longeron, mm	Code ZL	T.U.A. CM²	Poids, kg/mt	Emb/mt
100	3000	200	1,5	LL1020ZL	160	3,47	6
		300	1,5	LL1030ZL	240	3,67	6
		400	1,5	LL1040ZL	320	3,87	6
		500	1,5	LL1050ZL	400	4,11	6
		600	1,5	LL1060ZL	480	4,27	6

Graphique de chargement

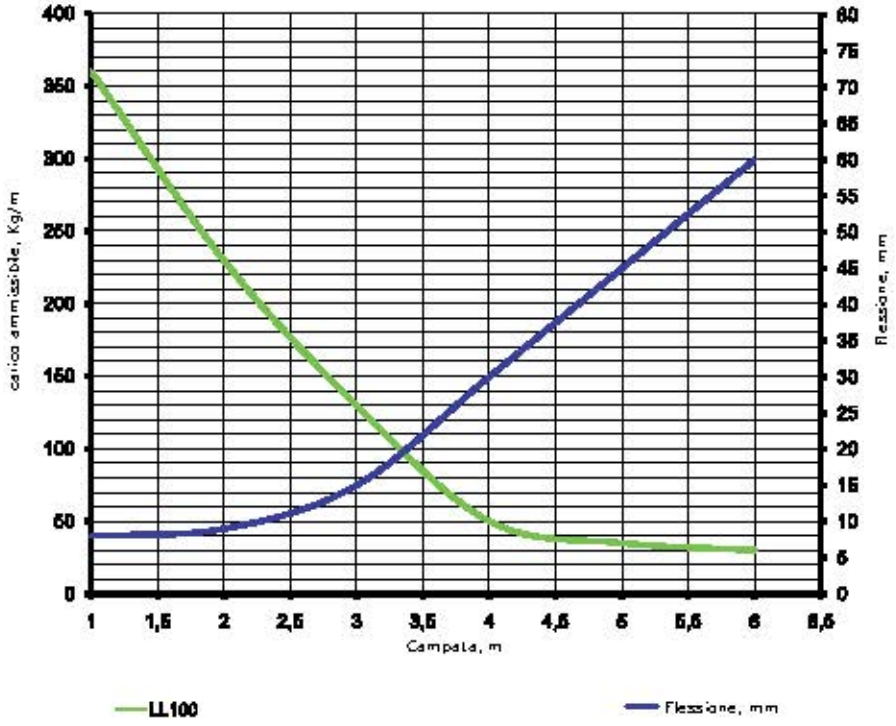

Conditions du test de chargement:

- Élément ancré à chaque support avec les vis appropriées;
- montage horizontal à travées multiples ;
- éléments de support rigides;
- chargement distribué uniformément (longitudinalement et transversalement);
- la jonction des éléments rectilignes dans les travées jusqu'à 2 m est effectuée au moyen d'un encastrement « mâle-femelle »;
- La jonction des éléments rectilignes dans les travées de 2 à 4 m est effectuée au moyen d'un joint linéaire renforcé;
- La flexion maximale linéaire est égale ou inférieure à 1/100 de la travée;
- La flexion maximale transversale est égale ou inférieure à 1/20 de la largeur de la base du canal;
- Le facteur de sécurité est égal à 1,7 de la charge déclarée;
- Norme de référence: CEI EN 61537.

Courbe plate 45° R-300

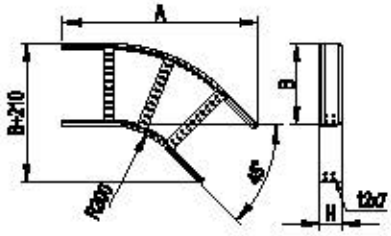

Courbes plates 45° avec rayon de courbure interne égal à 300 mm.
Le profilage spécial de la courbe empêche au câble de s'endommager.
L'épaisseur du longeron est de 1,2 mm, celui de la traverse est de 1,0 mm.

Hauteur, H, mm	Largeur, B, mm	Code ZL	Longueur totale, mm	Largeur totale, mm	Poids, kg/pièces	Emb/Pièces
80	200	LC0832ZL	649	410	2,00	1
	300	LC0833ZL	720	510	2,20	1
	400	LC0834ZL	790	610	2,40	1
	500	LC0835ZL	861	710	2,70	1
	600	LC0836ZL	932	810	3,30	1
100	200	LC0132ZL	649	410	2,10	1
	300	LC0133ZL	720	510	2,30	1
	400	LC0134ZL	790	610	2,60	1
	500	LC0135ZL	861	710	3,10	1
	600	LC0136ZL	932	810	3,50	1

Couvercle courbe plate 45° R-300

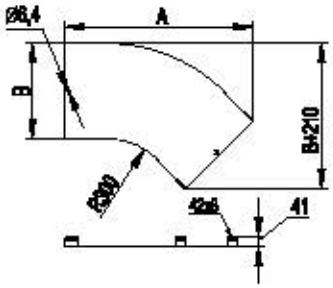

Les couvercles sont utilisés pour mieux protéger les câbles.
La liaison du couvercle au chemin de câbles est effectuée au moyen de 4 vis M6x20 (729070) et de 4 écrous moletés M6 (7290021).
L'épaisseur du couvercle est de 1 mm.

Hauteur chemin de câbles, H, mm	Largeur, B, mm	Code ZL	Poids, kg/pz	Emb/Pièces
80, 100	200	LK0123ZL	0,80	1
	300	LK0133ZL	1,30	1
	400	LK0143ZL	1,85	1
	500	LK0153ZL	2,45	1
	600	LK0163ZL	3,12	1

Courbe plate 45º R-600

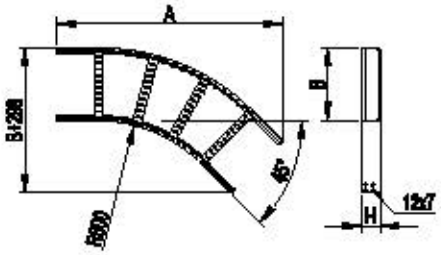

Courbes plates 45° avec rayon de courbure interne égal à 600 mm et conçue pour la pose de câbles de grandes dimensions.
Le profilage spécial de la courbe empêche au câble de s'endommager.
L'épaisseur du longeron est de 1,2 mm, celui de la traverse est de 1,0 mm.

Hauteur, H, mm	Largeur, B, mm	Code ZL	Longeur totale, mm	Largeur totale, mm	Poids, kg/pièces	Emb/Pièces
80	200	LC0862ZL	940	600	3,00	1
	300	LC0863ZL	1000	710	3,20	1
	400	LC0864ZL	1060	820	3,30	1
	500	LC0865ZL	1130	930	3,80	1
	600	LC0866ZL	1200	1040	4,50	1
100	200	LC0162ZL	940	600	3,10	1
	300	LC0163ZL	1000	710	3,40	1
	400	LC0164ZL	1060	820	3,70	1
	500	LC0165ZL	1130	930	4,30	1
	600	LC0166ZL	1200	1040	4,70	1

Couvercle courbe plate 45º R-600

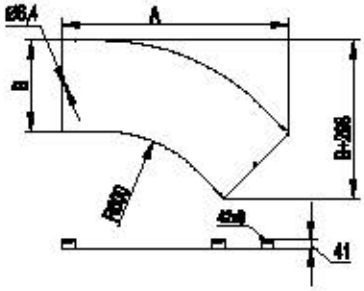

Les couvercles sont utilisés pour mieux protéger les câbles.
La liaison du couvercle au chemin de câbles est effectuée avec 4 vis M6x20 (729070) et de 4 écrous moletés M6 (7290021).
L'épaisseur du couvercle est de 1 mm.

Hauteur chemin de câbles, H, mm	Largeur, B, mm	Code ZL	Poids, kg/pièces	Emb/Pièces
80, 100	200	LK0126ZL	1,18	1
	300	LK0136ZL	1,85	1
	400	LK0146ZL	2,60	1
	500	LK0156ZL	3,34	1
	600	LK0166ZL	4,25	1

Courbe plate 90° R-300

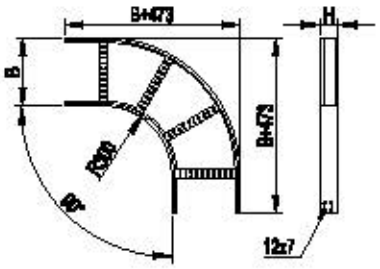

Courbes plates 90° avec rayon de courbure interne égal à 300 mm. Le profilage spécial de la courbe empêche au câble de s'endommager.
L'épaisseur du longeron est de 1,2 mm, celle de la traverse est de 1,0 mm.

Hauteur, H, mm	Largeur, B, mm	Code ZL	Longeur totale, mm	Largeur totale, mm	Poids, kg/pièces	Emb/Pièces
80	200	LC8320ZL	673	673	2,74	1
	300	LC8330ZL	773	773	3,14	1
	400	LC8340ZL	873	873	3,79	1
	500	LC8350ZL	973	973	4,23	1
	600	LC8360ZL	1073	1073	5,07	1
100	200	LC1320ZL	673	673	3,11	1
	300	LC1330ZL	773	773	3,55	1
	400	LC1340ZL	873	873	4,22	1
	500	LC1350ZL	973	973	4,69	1
	600	LC1360ZL	1073	1073	5,55	1

Couvercle courbe plate 90° R-300

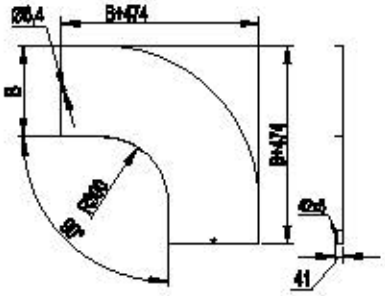

Les couvercles sont utilisés pour mieux protéger les câbles.
La connexion du couvercle au chemin de câbles est effectuée avec 4 vis M6x20 (729070) et de 4 écrous moletés M6 (7290021).
L'épaisseur du couvercle est de 1 mm.

Hauteur chemin de câbles, H, mm	Largeur, B, mm	Code ZL	Poids, kg/pièces	Emb/Pièces
80, 100	200	LK0023ZL	1,61	1
	300	LK0033ZL	2,60	1
	400	LK0043ZL	3,70	1
	500	LK0053ZL	4,90	1
	600	LK0063ZL	6,24	1

Courbe plate 90° R-600

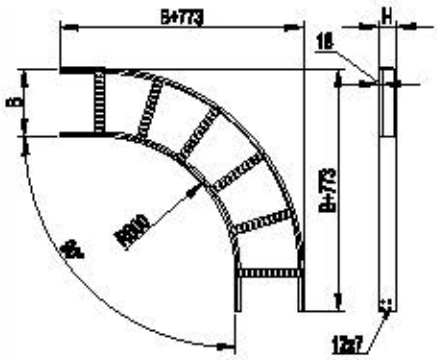

Courbes plates 90° avec rayon de courbure interne égal à 600 mm et conçues pour la pose de câbles de grosses dimensions. Le profilage spécial de la courbe empêche au câble de s'endommager.
L'épaisseur du longeron est de 1,2 mm, celle de la traverse est de 1,0 mm.

Hauteur, H, m	Largeur, B, mm	Code ZL	Longeur totale, mm	Largeur totale, mm	Poids, kg/pièces	Emb/Pièces
80	200	LC8620ZL	973	973	4,13	1
	300	LC8630ZL	1073	1073	4,62	1
	400	LC8640ZL	1173	1173	5,12	1
	500	LC8650ZL	1273	1273	5,9	1
	600	LC8660ZL	1373	1373	6,86	1
100	200	LC1620ZL	973	973	4,63	1
	300	LC1630ZL	1073	1073	5,18	1
	400	LC1640ZL	1173	1173	5,96	1
	500	LC1650ZL	1273	1273	6,54	1
	600	LC1660ZL	1373	1373	7,52	1

Couvercle courbe plate 90° R-600

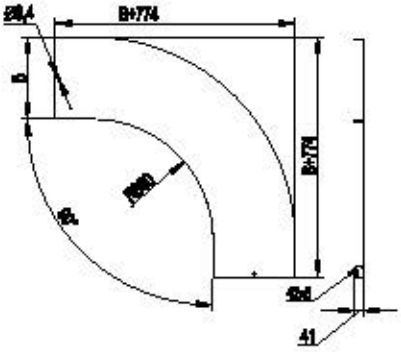

Les couvercles sont utilisés pour mieux protéger les câbles.
La connexion du couvercle au chemin de câbles est effectuée au moyen de 4 vis M6x20 (729070) et de 4 écrous moletés M6 (7290021).
L'épaisseur du couvercle est de 1 mm.

Hauteur chemin de câbles, H, mm	Largeur, B, mm	Code ZL	Poids, kg/pièces	Emb/Pièces
80, 100	200	LK0026ZL	2,37	1
	300	LK0036ZL	3,71	1
	400	LK0046ZL	5,20	1
	500	LK0056ZL	6,69	1
	600	LK0066ZL	8,50	1

Dérivation plate en T

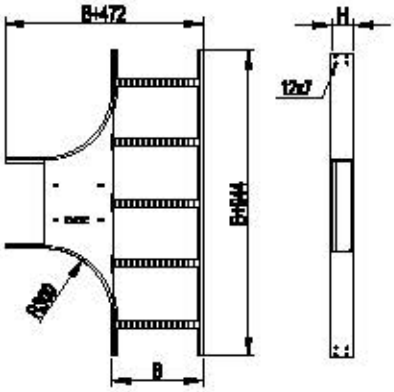

Les dérivations plates en T ont un rayon de courbure interne égal à 300 mm.
Ceci empêche au câble de s'endommager.
L'épaisseur du longeron est de 1,2 mm, celle de la traverse est de 1,0 mm.

Hauteur, H, mm	Largeur, B, mm	Code ZL	R, mm	Poids, Kg/pièces	Emb/Pièces
80	200	LT8302ZL	300	5,08	1
	300	LT8303ZL	300	5,82	1
	400	LT8304ZL	300	6,95	1
	500	LT8305ZL	300	7,75	1
	600	LT8306ZL	300	8,54	1
100	200	LT1302ZL	300	5,68	1
	300	LT1303ZL	300	6,37	1
	400	LT1304ZL	300	7,52	1
	500	LT1305ZL	300	8,34	1
	600	LT1306ZL	300	9,15	1

Couvercle dérivation plate en T

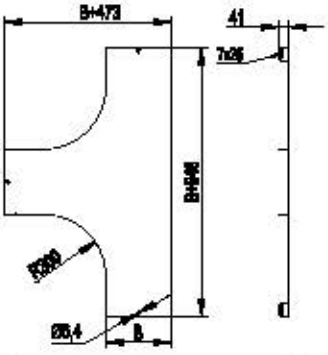

Les couvercles sont utilisés pour mieux protéger les câbles.
La liaison du couvercle au chemin de câbles est effectuée avec 6 vis M6x20 (729070) et 6 écrous moletés M6 (7290021).
L'épaisseur du couvercle est de 1 mm.

Hauteur chemin de câbles, H, mm	Largeur, B, mm	Code ZL	Poids, kg/pièces	Emb/Pièces
80, 100	200	LK0203ZL	2,99	1
	300	LK0303ZL	4,52	1
	400	LK0403ZL	6,25	1
	500	LK0503ZL	6,92	1
	600	LK0603ZL	8,85	1

Dérivation plate en croix

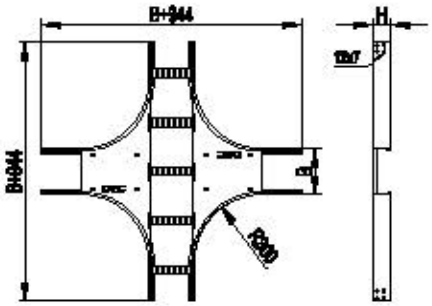

Les dérivations plates en croix ont un rayon de courbure interne égal à 300 mm. Ceci empêche au câble de s'endommager. L'épaisseur du longeron est de 1,2 mm, celle de la traverse est de 1,0 mm.

Hauteur, H, mm	Largeur, B, mm	Code ZL	R, mm	Poids, kg/pièces	Emb/Pièces
80	200	LX8302ZL	300	6,90	1
	300	LX8303ZL	300	7,86	1
	400	LX8304ZL	300	9,37	1
	500	LX8305ZL	300	10,39	1
	600	LX8306ZL	300	11,40	1
100	200	LX1302ZL	300	7,53	1
	300	LX1303ZL	300	8,48	1
	400	LX1304ZL	300	10,00	1
	500	LX1305ZL	300	11,02	1
	600	LX1306ZL	300	12,03	1

Couvercle dérivation plate en croix

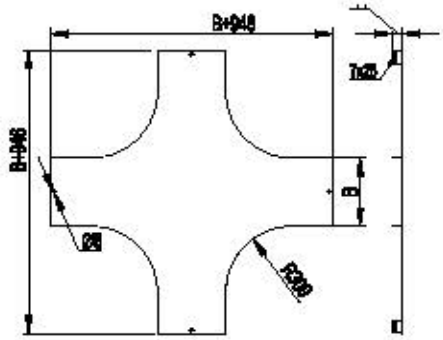

Les couvercles sont utilisés pour mieux protéger les câbles.
La liaison du couvercle au chemin de câbles est effectuée avec 8 vis M6x20 (729070) et 8 écrous moletés M6 (7290021).
L'épaisseur du couvercle est de 1 mm.

Hauteur chemin de câbles, H, mm	Largeur, B, mm	Code ZL	Poids, kg/pièces	Emb/Pièces
80, 100	200	LK2003ZL	4,10	1
	300	LK3003ZL	6,00	1
	400	LK4003ZL	8,10	1
	500	LK5003ZL	10,32	1
	600	LK6003ZL	16,07	1

Courbe montée/descente

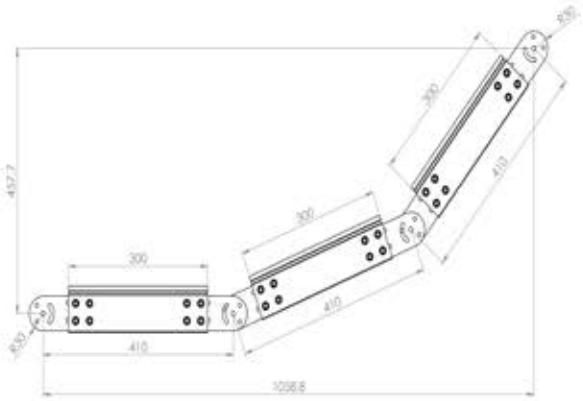

Hauteur, H, mm	Largeur, B, mm	Code ZL	Poids, kg/pièces	Emb/Pièces
80	200	LE8312ZL	1,47	1
	300	LE8313ZL	1,67	1
	400	LE8314ZL	1,79	1
	500	LE8315ZL	1,91	1
	600	LE8316ZL	2,03	1
100	200	LE1312ZL	1,94	1
	300	LE1313ZL	2,04	1
	400	LE1314ZL	2,16	1
	500	LE1315ZL	2,28	1
	600	LE1316ZL	2,4	1

Couvercle courbe montée/descente

Hauteur chemin de câbles, H, mm	Largeur, B, mm	Code ZL	Poids, kg/pièces	Emb/Pièces
80, 100	200	LK0012ZL	4,10	1
	300	LK0013ZL	6,00	1
	400	LK0014ZL	8,10	1
	500	LK0015ZL	10,32	1
	600	LK0016ZL	16,07	1

Le code du couvercle est le seul élément pour couvrir toute la montée/descente, commander 3 pièces pour chaque code.

Variateur de quota

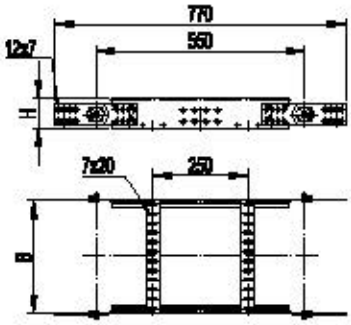

Avec cet accessoire, il est possible d'augmenter ou de diminuer le parcours du chemin de câbles.
La variation maximum de quota est de 30 cm.

Hauteur, H, mm	Largeur, B, mm	Code ZL	Poids, kg/pièces	Emb/Pièces
80	200	LE8012ZL	1,47	1
	300	LE8013ZL	1,67	1
	400	LE8014ZL	1,79	1
	500	LE8015ZL	1,91	1
	600	LE8016ZL	2,03	1
100	200	LE1012ZL	1,94	1
	300	LE1013ZL	2,04	1
	400	LE1014ZL	2,16	1
	500	LE1015ZL	2,28	1
	600	LE1016ZL	2,4	1

Couvercle variateur de quota

Hauteur chemin de câbles, H, mm	Largeur, B, mm	Code ZL	Poids, kg/pièces	Emb/Pièces
80, 100	200	LK0012ZL	4,10	1
	300	LK0013ZL	6,00	1
	400	LK0014ZL	8,10	1
	500	LK0015ZL	10,32	1
	600	LK0016ZL	16,07	1

Joint linéaire renforcé

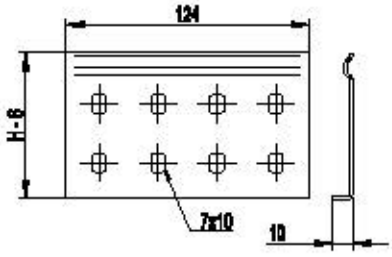

Le joint linéaire renforcé s'utilise pour l'assemblage des éléments rectilignes avec les accessoires.
Il est conseillé d'utiliser le joint linéaire renforcé pour l'assemblage des éléments rectilignes même en présence de l'encastrement.

Hauteur, H, mm	Code ZL	Poids, kg/pièces	Emb/Pièces
80	LG8000ZL	0,114	1
100	LG1000ZL	0,142	1

Joint articulation horizontale

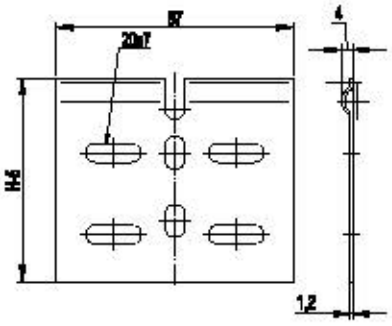

Conçu pour le raccordement des éléments rectilignes pour les petites variations de parcours.
Acier d'une épaisseur de 1 mm.

Hauteur, H, mm	Code ZL	Poids, kg/pièces	Emb/Pièces
80	LP0080ZL	0,114	1
100	LP0100ZL	0,142	1

Joint articulation horizontale rallongé

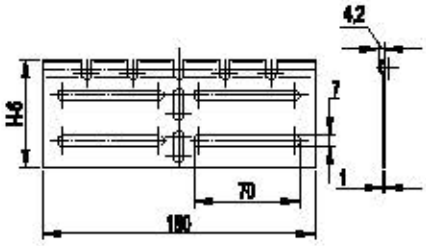

Conçu pour le raccordement des éléments rectilignes pour les petites variations de parcours.
Acier d'une épaisseur de 1 mm.

Hauteur, H, mm	Code ZL	Poids, kg/pièces	Emb/Pièces
80	LP0081ZL	0,087	1
100	LP0101ZL	0,115	1

Joint à articulation verticale

Le kit composé de deux joints permet d'effectuer des variations de quota et/ou des courbes montée/descente.

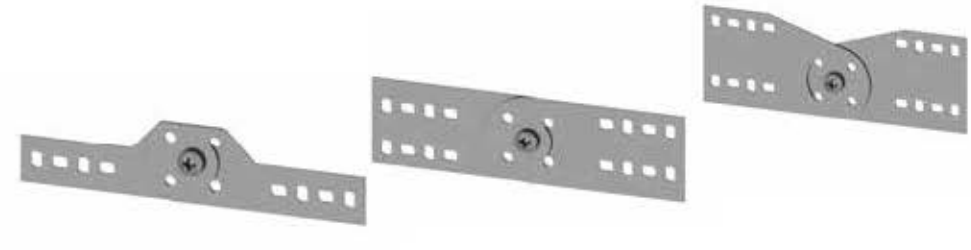

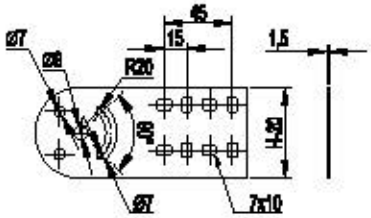

Hauteur H, mm	Longeur, mm	Code ZL	Poids kg/pièces	Emb/Pièces
80	220	50014ZL	0,19	1
100	220	50015ZL	0,22	1

Plaque boîte de dérivation verticale

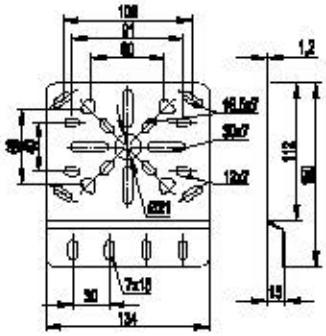

Conçue pour le montage vertical des boîtes de dérivation.
Pour l'installation il est possible d'utiliser les trous déjà présents sur la plaque ou bien d'en créer de nouveaux en fonction des besoins.
Dimensions plaque: 134 (L) x 150 (H) mm.
Acier d'une épaisseur de 1,2 mm.

Hauteur, H, mm	Code ZL	Poids, kg/pièces	Emb/Pièces
80	LP3000ZL	0,195	1
100			

Plaque boîte de dérivation horizontale

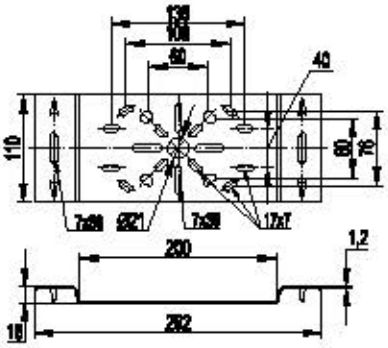

Permet de monter sur l'échelles à câbles les boîtes de dérivation. Pour l'installation il est possible d'utiliser les trous déjà présents sur la plaque ou bien d'en créer le nouveaux en fonction des besoins.
Dimensions plaque: 292 (H) x 110 (L) mm.
Acier d'une épaisseur de 1,2 mm.

Hauteur, H, mm	Code ZL	Poids, kg/pièces	Emb/Pièces
80	LP4000ZL	0,300	1
100			

Plaque pour fixation verticale murale

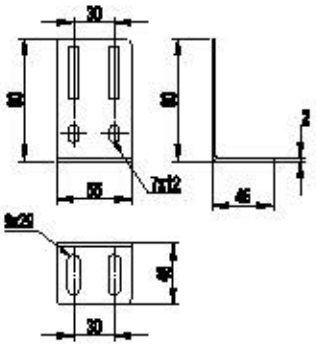

Cet accessoire permet de fixer le chemin de câbles au mur, mais il peut être utilisé aussi pour l'installation au sol. Le longeron du chemin de câbles est fixé sur la partie longue de la plaque.
Cet assemblage permet de soutenir des chargements importants.
La plaque peut être utilisée également pour créer un T simplifié, au moyen de deux chemins de câbles.

Hauteur, H, mm	Code ZL	Poids, kg/pièces	Emb/Pièces
80	LP5000ZL	0,1	1
100			

Éléments de réduction

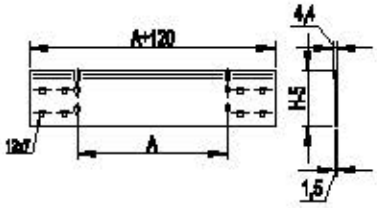

Accessoire conçu pour créer les réductions aussi bien à droite qu'à gauche.

Hauteur, H, mm	Rèduit, mm	Code ZL	Emb/Pièces
80	100	LR8100ZL	1
	200	LR8200ZL	1
	300	LR8300ZL	1
	400	LR8400ZL	1
100	100	LR1100ZL	1
	200	LR1200ZL	1
	300	LR1300ZL	1
	400	LR1400ZL	1

Couvercles

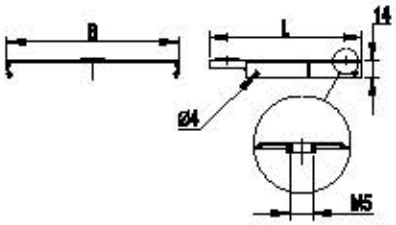

Hauteur H, mm	Longeur L, mm	Largeur B, mm	Code ZL	Poids Kg/mt	Emb/mt
15	3000	200	35524ZL	1,150	3
		300	35525ZL	1,650	3
		400	35526ZL	2,900	3
		500	35527ZL	3,750	3
		600	35528ZL	4,096	3

Clip de fixation couvercle

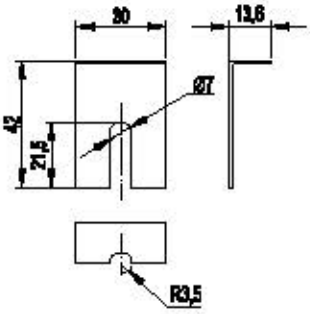

Accessoires optionnel pour la fixation des couvercles en situations critiques.

Hauteur H, mm	Largeur B, mm	Code IX	Poids, kg/piàces	Emb/Piàces
41	30	5292102	0,015	1

Séparateur

H, mm	L, mm	Code ZL	Poids kg	Emb/mt
50	3000	56480ZL	0,40	3
80	3000	56500ZL	0,54	3
100	3000	56510ZL	0,79	3

Clip de fixation sur la console

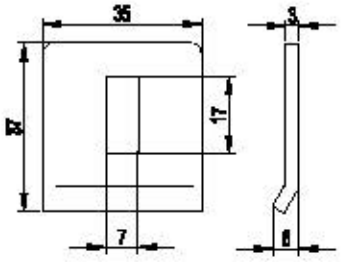

Conçu pour le montage du chemin de câbles sur la console. A fixer avec les vis M6x20 (7290070) et écrous M6 (7290025).
Acier d'une épaisseur de 3 mm.

Hauteur, H, mm	Code ZL	Poids, kg/pièces	Emb/Pièces
80	LP1000ZL	0,003	1
100			

Terminaux de protection

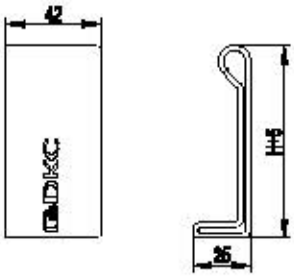

Utilisés pour signaler la fin du parcours de l'échelle à câbles. Peuvent être utilisés aussi bien sur l'extrémité "mâle" que "femelle".
Matériel - polyéthylène.
Couleur - RAL3020.
Emballage: 2 pièces

H, mm	Code	Poids, kg/pièces
80	LS8000	0,010
100	LS1000	0,012

L5
COMBITECH

Echelles à câbles L5 Combitech

Description du produit

Le nouveau groupe de produits complète la gamme déjà existante des systèmes de chemins de câbles métalliques. Le système d'échelles à câbles représente une suite logique dans la production de chemin de câbles, de dalle perforée et de chemin de câbles en fil.
La principale application de l'échelle à câbles consiste à fabriquer des systèmes pour la pose de câbles jusqu'à 1000V, installer des circuits électriques ouverts et poser des fourreaux ouverts sur les chantiers de construction résidentielle et commerciale.
Pour la production des nouveaux produits, DKC a acquis des installations neuves et modernes et a construit et mis en place un nouveau service de production. Les échelles à câbles sont produites avec une tôle de très bonne qualité, pour la jonction des éléments, une nouvelle technologie est utilisée, elle permet l'assemblage sans endommager le revêtement de galvanisation.
Comme pour les autres systèmes de chemins de câbles métalliques de production DKC, la gamme des échelles à câbles est composée de trois hauteurs de bord: 50, 80 et 100 mm; alors qu'en largeur sont proposées cinq variantes de 200 à 600 mm.
Une large gamme d'accessoires a été développée pour toutes les mesures type, de l'échelle à câbles.
De plus, la continuité et la compatibilité de tous les systèmes de chemins de câbles métalliques de production DKC sont garanties. En utilisant l'échelle à câbles L5 Combitech, vous pourrez résoudre toute une série de problèmes sur la conception et l'installation de fourreaux avec une quantité importante de câbles. En outre, vous réussirez à construire des fourreaux de configuration complexe ou bien, par exemple, poser le système d'éclairage en combinaison avec des câblages de puissance et informatiques. Les accessoires pour le montage et la création de tout le système font partie de la gamme L5 Combitech; ils permettent donc d'associer divers types de chemins de câbles sans altérer la configuration générale du fourreau.

Matériaux

L'échelle à câbles DKC est disponible en plusieurs versions.

Acier Zingué Sendzimir
Obtenu par immersion de la tôle dans un bain de zinc fondu avant l'usinage, avec des épaisseurs de zinc totales sur deux faces Z 200 g/m2 NORME UNI EN 10346).

Acier zingué à chaud
Acier zingué par immersion après la production (la fameuse "immersion à chaud"). Avec cette méthode, l'épaisseur du revêtement en zinc galvanisé est d'environ 70-80 microns (selon les normes CEI 7.6).

Acier zingué Sendzimir

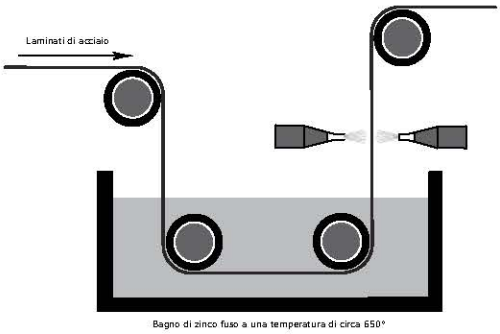

La méthode Sendzimir est une méthode de galvanisation à chaud avant l'usinage. Le procédé consiste en un traitement qui prévoit le passage de la tôle dans un bain de zinc fondu à 650° contenu dans un bac recouvert de matériel réfractaire. En général, du plomb comme élément fluidifiant et de l'aluminium pour favoriser l'adhérence du zinc à l'acier sont rajoutés à ce bain. Avant le passage dans le zinc, la tôle est soumise à un traitement de dégraissage pour éliminer les impuretés superficielles, elle est ensuite décapée dans l'acide chlorhydrique pour éliminer les oxydes de fer. L'épaisseur souhaitée de revêtement sur le tapis d'acier dépend de la vitesse d'entraînement de celui-ci, elle est contrôlée au moyen d'un système de réglage de lames d'air.

La méthode d'assemblage «clinching»

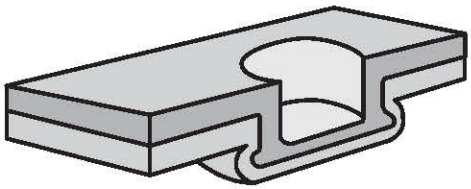

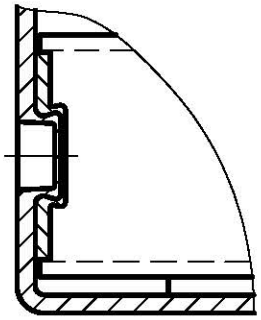

Pour la production des échelles à câbles, un nouveau système de jonction est utilisé, le clinchage, qui permet l'assemblage sans compromettre le revêtement de galvanisation.
Le clinchage permet d'assembler la tôle par la déformation locale des matériaux, sans aucun point de soudure.
Le point de clinchage est généré par l'interaction d'une matrice et d'un poinçon qui déterminent l'assemblage par déformation. Ce type d'assemblage est très résistant aux vibrations.
Par conséquent, d'autres éléments de raccordement ne sont pas nécessaires (rivets, vis, etc.).

Compatibilité

L'échelle à câbles «L5 Combitech» est pleinement compatible avec les éléments rectilignes et les accessoires de la série «C5 Combitech». Il est donc possible d'utiliser tous les articles de la série C5 sans d'autres accessoires et adaptateurs. Pour le montage et le raccordement de l'échelle à câbles, il est conseillé d'utiliser la minuterie de la série «M5 Combitech».
La compatibilité entre les diverses séries de produits DKC est l'un des principaux avantages de la ligne L5.

Éléments rectilignes H50

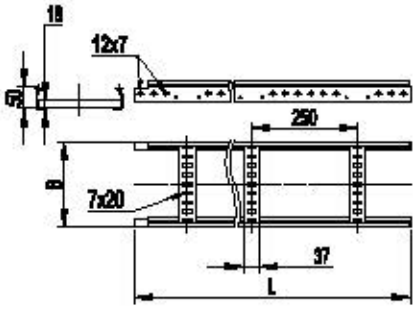

Hauteur, H, mm	Longeur, L, mm	Largeur, B, mm	Épaisseur longeron, mm	Code ZS	Code ZC	T.U.A. CM2	Poids, kg/mt	Emb/mt
50	3000	200	1,2	LL5020GZS	LL5020HDZ	60	2,1	6*
		300	1,2	LL5030GZS	LL5030HDZ	90	2,3	6*
		400	1,2	LL5040GZS	LL5040HDZ	120	2,5	6*
		500	1,2	LL5050GZS	LL5050HDZ	150	2,9	6*
		600	1,2	LL5060GZS	LL5060HDZ	180	3,14	6*

*Emballage pour le matériel zingué sendzimir uniquement

Graphique de chargement

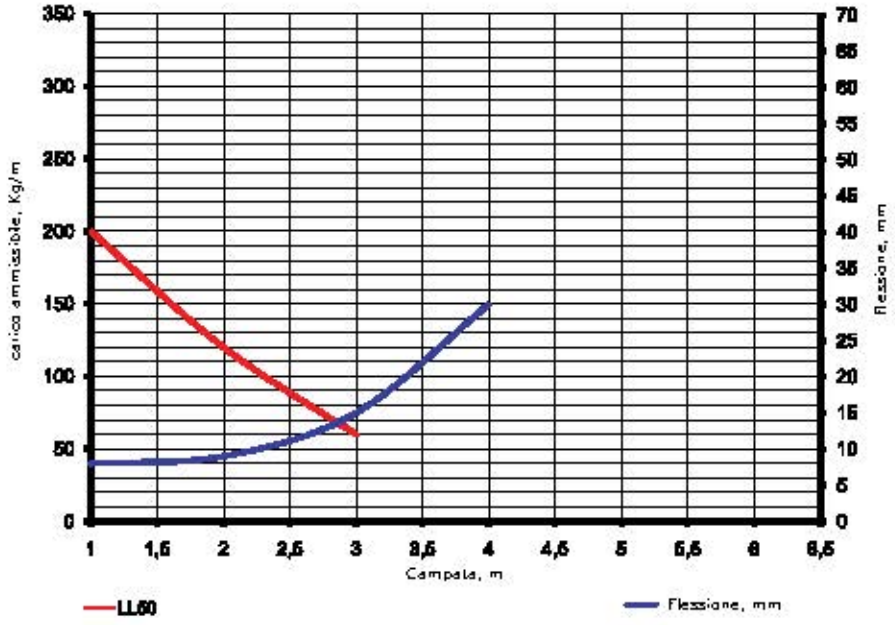

Conditions du test de chargement:

- Élément ancré à chaque support avec les vis appropriées;
- montage horizontal à travées multiples ;
- éléments de support rigides;
- chargement distribué uniformément (longitudinalement et transversalement);
- la jonction des éléments rectilignes dans les travées jusqu'à 2 m est effectuée au moyen d'un encastrement « mâle-femelle »;
- La jonction des éléments rectilignes dans les travées de 2 à 4 m est effectuée au moyen d'un joint linéaire renforcé;
- La flexion maximale linéaire est égale ou inférieure à 1/100 de la travée;
- La flexion maximale transversale est égale ou inférieure à 1/20 de la largeur de la base du canal;
- Le facteur de sécurité est égal à 1,7 de la charge déclarée;
- Norme de référence: CEI EN 61537.

ZS: Acier zingué Sendzimir

ZC: Acier zingué à chaud après usinage

Sur demande

Éléments rectilignes H80

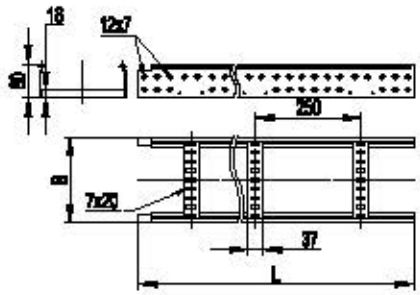

Hauteur, H, mm	Longeur, L, mm	Largeur, B, mm	Épaisseur longeron, mm	Code ZS	Code ZC	T.U.A. CM2	Poids, kg/mt	Emb/mt
80	3000	200	1,5	LI8020GZS	LI8020HDZ	120	3,05	6*
		300	1,5	LI8030GZS	LI8030HDZ	180	3,25	6*
		400	1,5	LI8040GZS	LI8040HDZ	240	3,45	6*
		500	1,5	LI8050GZS	LI8050HDZ	300	3,85	6*
		600	1,5	LI8060GZS	LI8060HDZ	360	4,09	6*

*Emballage pour le matériel zingué sendzimir uniquement

Graphique de chargement

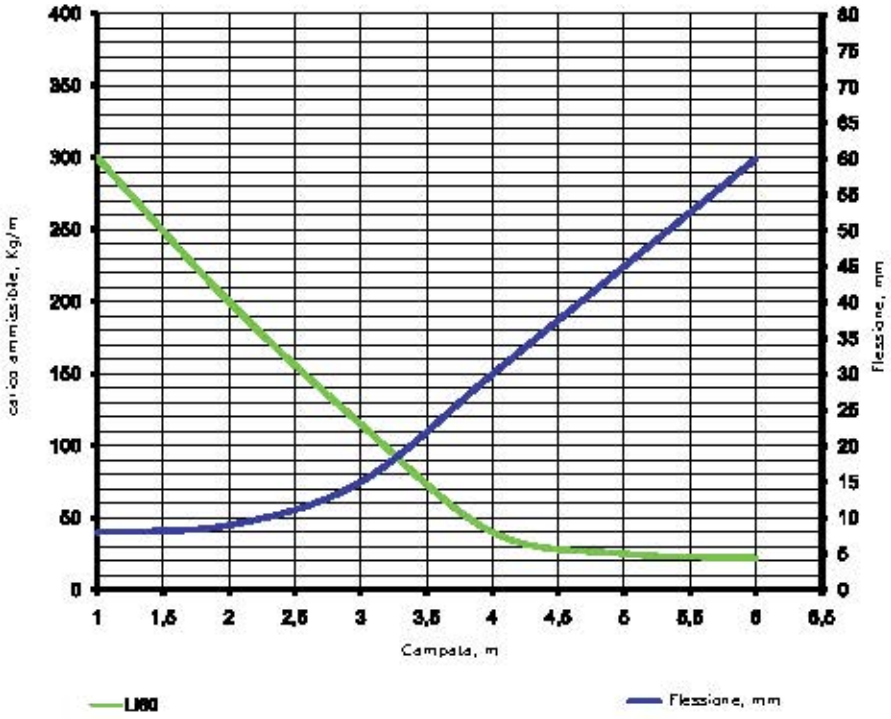

Conditions du test de chargement:

- Élément ancré à chaque support avec les vis appropriées;
- montage horizontal à travées multiples ;
- éléments de support rigides;
- chargement distribué uniformément (longitudinalement et transversalement);
- la jonction des éléments rectilignes dans les travées jusqu'à 2 m est effectuée au moyen d'un encastrement « mâle-femelle »;
- La jonction des éléments rectilignes dans les travées de 2 à 4 m est effectuée au moyen d'un joint linéaire renforcé;
- La flexion maximale linéaire est égale ou inférieure à 1/100 de la travée;
- La flexion maximale transversale est égale ou inférieure à 1/20 de la largeur de la base du canal;
- Le facteur de sécurité est égal à 1,7 de la charge déclarée;
- Norme de référence: CEI EN 61537.

ZS: Acier zingué Sendzimir

ZC: Acier zingué à chaud après usinage

Sur demande

Éléments rectilignes H100

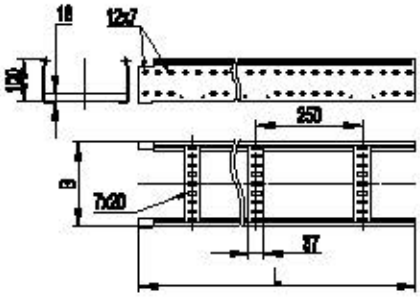

Hauteur, H, mm	Longeur, L, mm	Largeur, B, mm	Épaisseur longeron, mm	Code ZS	Code ZC	T.U.A. CM^2	Poids, kg/mt	Emb/mt
100	3000	200	1,5	LL1020GZS	LL1020HDZ	160	3,47	6*
		300	1,5	LL1030GZS	LL1030HDZ	240	3,67	6*
		400	1,5	LL1040GZS	LL1040HDZ	320	3,87	6*
		500	1,5	LL1050GZS	LL1050HDZ	400	4,11	6*
		600	1,5	LL1060GZS	LL1060HDZ	480	4,27	6*

*Emballage pour le matériel zingué sendzimir uniquement

Graphique de chargement

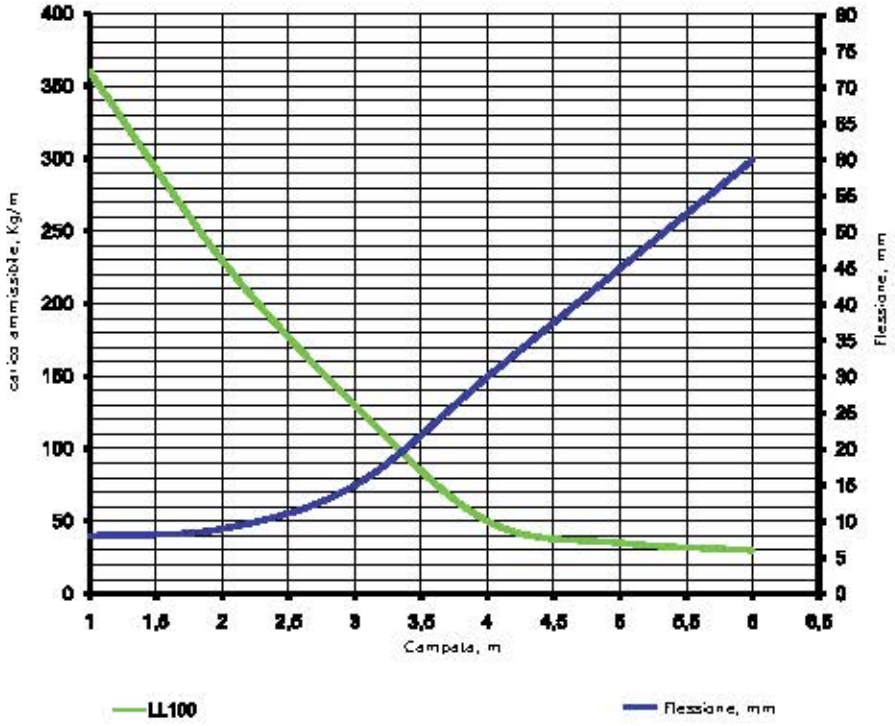

Conditions du test de chargement:

- Élément ancré à chaque support avec les vis appropriées;
- montage horizontal à travées multiples ;
- éléments de support rigides;
- chargement distribué uniformément (longitudinalement et transversalement);
- la jonction des éléments rectilignes dans les travées jusqu'à 2 m est effectuée au moyen d'un encastrement « mâle-femelle »;
- La jonction des éléments rectilignes dans les travées de 2 à 4 m est effectuée au moyen d'un joint linéaire renforcé;
- La flexion maximale linéaire est égale ou inférieure à 1/100 de la travée;
- La flexion maximale transversale est égale ou inférieure à 1/20 de la largeur de la base du canal;
- Le facteur de sécurité est égal à 1,7 de la charge déclarée;
- Norme de référence: CEI EN 61537.

ZS: Acier zingué Sendzimir

ZC: Acier zingué à chaud après usinage

Sur demande

Couvercles

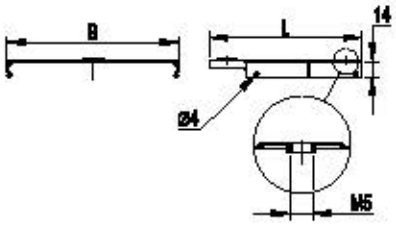

Hauteur H, mm	Longeur L, mm	Largeur B, mm	Code ZS	Code ZC	Poids Kg/mt	Emb/mt
15	3000	200	5190004	5193004	1,150	12*
		300	5190005	5193005	1,650	12*
		400	5190006	5193006	2,900	6*
		500	5190007	5193007	3,750	6*
		600	5190008	5193008	4,096	3

*Emballage pour le matériel zingué sendzimir uniquement

Clip de fixation couvercle

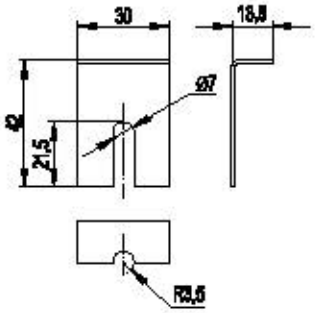

Accessoires optionnel pour la fixation des couvercles en situations critiques.

Hauteur H, mm	Largeur B, mm	Code IX	Poids, kg/pièces	Emb/Pièces
41	30	5292102	0,015	1

Séparateur

H, mm	L, mm	Code ZS	Code ZC	Poids kg	Emb/mt
50	3000	5050081	5053081	0,48	12*
80/100	3000	5080121	5083121	0,68	12*
80/100	2000	5080122	5083122	0,68	8*

*Emballage pour le matériel zingué sendzimir uniquement

ZS: Acier zingué Sendzimir

ZC: Acier zingué à chaud après usinage

Tableau des codes des accessoires

Hauteur, H, mm	Largeur, B, mm	Matériel	Courbe plate 45°, R 300 mm	Courbe plate 45°, R 600 mm	Courbe plate 90°, R 300 mm	Courbe plate 90°, R 600 mm
50	200	ZS	LC0532GZS	LC0562GZS	LC5320GZS	LC5620GZS
		ZC	LCD532HDZ	LCD562HDZ	LC5320HDZ	LC5620HDZ
	300	ZS	LC0533GZS	LC0563GZS	LC5330GZS	LC5630GZS
		ZC	LCD533HDZ	LCD563HDZ	LC5330HDZ	LC5630HDZ
	400	ZS	LC0534GZS	LC0564GZS	LC5340GZS	LC5640GZS
		ZC	LCD534HDZ	LCD564HDZ	LC5340HDZ	LC5640HDZ
	500	ZS	LC0535GZS	LC0565GZS	LC5350GZS	LC5650GZS
		ZC	LCD535HDZ	LCD565HDZ	LC5350HDZ	LC5650HDZ
	600	ZS	LC0536GZS	LC0566GZS	LC5360GZS	LC5660GZS
		ZC	LCD536HDZ	LCD566HDZ	LC5360HDZ	LC5660HDZ
80	200	ZS	LC0832GZS	LC0862GZS	LC8320GZS	LC8620GZS
		ZC	LCD832HDZ	LCD862HDZ	LC8320HDZ	LC8620HDZ
	300	ZS	LC0833GZS	LC0863GZS	LC8330GZS	LC8630GZS
		ZC	LCD833HDZ	LCD863HDZ	LC8330HDZ	LC8630HDZ
	400	ZS	LC0834GZS	LC0864GZS	LC8340GZS	LC8640GZS
		ZC	LCD834HDZ	LCD864HDZ	LC8340HDZ	LC8640HDZ
	500	ZS	LC0835GZS	LC0865GZS	LC8350GZS	LC8650GZS
		ZC	LCD835HDZ	LCD865HDZ	LC8350HDZ	LC8650HDZ
	600	ZS	LC0836GZS	LC0866GZS	LC8360GZS	LC8660GZS
		ZC	LCD836HDZ	LCD866HDZ	LC8360HDZ	LC8660HDZ
100	200	ZS	LC0132GZS	LC0162GZS	LC1320GZS	LC1620GZS
		ZC	LCD132HDZ	LCD162HDZ	LC1320HDZ	LC1620HDZ
	300	ZS	LC0133GZS	LC0163GZS	LC1330GZS	LC1630GZS
		ZC	LCD133HDZ	LCD163HDZ	LC1330HDZ	LC1630HDZ
	400	ZS	LC0134GZS	LC0164GZS	LC1340GZS	LC1640GZS
		ZC	LCD134HDZ	LCD164HDZ	LC1340HDZ	LC1640HDZ
	500	ZS	LC0135GZS	LC0165GZS	LC1350GZS	LC1650GZS
		ZC	LCD135HDZ	LCD165HDZ	LC1350HDZ	LC1650HDZ
	600	ZS	LC0136GZS	LC0166GZS	LC1360GZS	LC1660GZS
		ZC	LCD136HDZ	LCD166HDZ	LC1360HDZ	LC1660HDZ
Couvercle 50, 80, 100	200	ZS	LK0123GZS	LK0126GZS	LK0023GZS	LK0026GZS
		ZC	LKD123HDZ	LKD126HDZ	LKD023HDZ	LKD026HDZ
	300	ZS	LK0133GZS	LK0136GZS	LK0033GZS	LK0036GZS
		ZC	LKD133HDZ	LKD136HDZ	LKD033HDZ	LKD036HDZ
	400	ZS	LK0143GZS	LK0146GZS	LK0043GZS	LK0046GZS
		ZC	LKD143HDZ	LKD146HDZ	LKD043HDZ	LKD046HDZ
	500	ZS	LK0153GZS	LK0156GZS	LK0053GZS	LK0056GZS
		ZC	LKD153HDZ	LKD156HDZ	LKD053HDZ	LKD056HDZ
	600	ZS	LK0163GZS	LK0166GZS	LK0063GZS	LK0066GZS
		ZC	LKD163HDZ	LKD166HDZ	LKD063HDZ	LKD066HDZ

ZS: Acier zingué Sendzimir

ZC: Acier zingué à chaud après usinage

Sur demande

Hauteur, H, mm	Largeur, B, mm	Matériel	Variateur de quota	Dérivation plate en T R 300 mm	Dérivation plate en croix R 300 mm	Courbe montée-descente
50	200	ZS	LE5012GZS	LT5302GZS	LX5302GZS	LE5312GZS
		ZC	LE5012HDZ	LT5302HDZ	LX5302HDZ	LE5312HDZ
	300	ZS	LE5013GZS	LT5303GZS	LX5303GZS	LE5313GZS
		ZC	LE5013HDZ	LT5303HDZ	LX5303HDZ	LE5313HDZ
	400	ZS	LE5014GZS	LT5304GZS	LX5304GZS	LE5314GZS
		ZC	LE5014HDZ	LT5304HDZ	LX5304HDZ	LE5314HDZ
	500	ZS	LE5015GZS	LT5305GZS	LX5305GZS	LE5315GZS
		ZC	LE5015HDZ	LT5305HDZ	LX5305HDZ	LE5315HDZ
	600	ZS	LE5016GZS	LT5306GZS	LX5306GZS	LE5316GZS
		ZC	LE5016HDZ	LT5306HDZ	LX5306HDZ	LE5316HDZ
80	200	ZS	LE8012GZS	LT8302GZS	LX8302GZS	LE8312GZS
		ZC	LE8012HDZ	LT8302HDZ	LX8302HDZ	LE8312HDZ
	300	ZS	LE8013GZS	LT8303GZS	LX8303GZS	LE8313GZS
		ZC	LE8013HDZ	LT8303HDZ	LX8303HDZ	LE8313HDZ
	400	ZS	LE8014GZS	LT8304GZS	LX8304GZS	LE8314GZS
		ZC	LE8014HDZ	LT8304HDZ	LX8304HDZ	LE8314HDZ
	500	ZS	LE8015GZS	LT8305GZS	LX8305GZS	LE8315GZS
		ZC	LE8015HDZ	LT8305HDZ	LX8305HDZ	LE8315HDZ
	600	ZS	LE8016GZS	LT8306GZS	LX8306GZS	LE8316GZS
		ZC	LE8016HDZ	LT8306HDZ	LX8306HDZ	LE8316HDZ
100	200	ZS	LE1012GZS	LT1302GZS	LX1302GZS	LE1312GZS
		ZC	LE1012HDZ	LT1302HDZ	LX1302HDZ	LE1312HDZ
	300	ZS	LE1013GZS	LT1303GZS	LX1303GZS	LE1313GZS
		ZC	LE1013HDZ	LT1303HDZ	LX1303HDZ	LE1313HDZ
	400	ZS	LE1014GZS	LT1304GZS	LX1304GZS	LE1314GZS
		ZC	LE1014HDZ	LT1304HDZ	LX1304HDZ	LE1314HDZ
	500	ZS	LE1015GZS	LT1305GZS	LX1305GZS	LE1315GZS
		ZC	LE1015HDZ	LT1305HDZ	LX1305HDZ	LE1315HDZ
	600	ZS	LE1016GZS	LT1306GZS	LX1306GZS	LE1316GZS
		ZC	LE1016HDZ	LT1306HDZ	LX1306HDZ	LE1316HDZ
Couvercle 50, 80, 100	200	ZS	LK0012GZS	LK0203GZS	LK2003GZS	-
		ZC	LK0012HDZ	LK0203HDZ	LK2003HDZ	-
	300	ZS	LK0013GZS	LK0303GZS	LK3003GZS	-
		ZC	LK0013HDZ	LK0303HDZ	LK3003HDZ	-
	400	ZS	LK0014GZS	LK0403GZS	LK4003GZS	-
		ZC	LK0014HDZ	LK0403HDZ	LK4003HDZ	-
	500	ZS	LK0015GZS	LK0503GZS	LK5003GZS	-
		ZC	LK0015HDZ	LK0503HDZ	LK5003HDZ	-
	600	ZS	LK0016GZS	LK0603GZS	LK6003GZS	-
		ZC	LK0016HDZ	LK0603HDZ	LK6003HDZ	-

ZS: Acier zingué Sendzimir

ZC: Acier zingué à chaud après usinage

Sur demande

Tableau des codes des accessoires

Hauteur H, mm	Largeur B, mm	Matériel	Joint linéaire renforcé	Joint articulation horizontale	Joint à articulation horizontale externe	Joint à articulation verticale	Clip de fixation à la console
50	200	**ZS**	**LG5000GZS**	**5250292**	**LG5100GZS**	**5250211**	**LP1000GZS**
		ZC	LG5000HDZ	5253292	LG5100HDZ	5253211	LP1000HDZ
	300	**ZS**	**LG5000GZS**	**5250292**	**LG5100GZS**	**5250211**	**LP1000GZS**
		ZC	LG5000HDZ	5253292	LG5100HDZ	5253211	LP1000HDZ
	400	**ZS**	**LG5000GZS**	**5250292**	**LG5100GZS**	**5250211**	**LP1000GZS**
		ZC	LG5000HDZ	5253292	LG5100HDZ	5253211	LP1000HDZ
	500	**ZS**	**LG5000GZS**	**5250292**	**LG5100GZS**	**5250211**	**LP1000GZS**
		ZC	LG5000HDZ	5253292	LG5100HDZ	5253211	LP1000HDZ
	600	**ZS**	**LG5000GZS**	**5250292**	**LG5100GZS**	**5250211**	**LP1000GZS**
		ZC	LG5000HDZ	5253292	LG5100HDZ	5253211	LP1000HDZ
80	200	**ZS**	**LG8000GZS**	**5280292**	**LG8100GZS**	**5280291**	**LP1000GZS**
		ZC	LG8000HDZ	5283292	LG8100HDZ	5283291	LP1000HDZ
	300	**ZS**	**LG8000GZS**	**5280292**	**LG8100GZS**	**5280291**	**LP1000GZS**
		ZC	LG8000HDZ	5283292	LG8100HDZ	5283291	LP1000HDZ
	400	**ZS**	**LG8000GZS**	**5280292**	**LG8100GZS**	**5280291**	**LP1000GZS**
		ZC	LG8000HDZ	5283292	LG8100HDZ	5283291	LP1000HDZ
	500	**ZS**	**LG8000GZS**	**5280292**	**LG8100GZS**	**5280291**	**LP1000GZS**
		ZC	LG8000HDZ	5283292	LG8100HDZ	5283291	LP1000HDZ
	600	**ZS**	**LG8000GZS**	**5280292**	**LG8100GZS**	**5280291**	**LP1000GZS**
		ZC	LG8000HDZ	5283292	LG8100HDZ	5283291	LP1000HDZ
100	200	**ZS**	**LG1000GZS**	**5200182**	**LG1100GZS**	**5200181**	**LP1000GZS**
		ZC	LG1000HDZ	5203182	LG1100HDZ	5203181	LP1000HDZ
	300	**ZS**	**LG1000GZS**	**5200182**	**LG1100GZS**	**5200181**	**LP1000GZS**
		ZC	LG1000HDZ	5203182	LG1100HDZ	5203181	LP1000HDZ
	400	**ZS**	**LG1000GZS**	**5200182**	**LG1100GZS**	**5200181**	**LP1000GZS**
		ZC	LG1000HDZ	5203182	LG1100HDZ	5203181	LP1000HDZ
	500	**ZS**	**LG1000GZS**	**5200182**	**LG1100GZS**	**5200181**	**LP1000GZS**
		ZC	LG1000HDZ	5203182	LG1100HDZ	5203181	LP1000HDZ
	600	**ZS**	**LG1000GZS**	**5200182**	**LG1100GZS**	**5200181**	**LP1000GZS**
		ZC	LG1000HDZ	5203182	LG1100HDZ	5203181	LP1000HDZ

ZS: Acier zingué Sendzimir

ZC: Acier zingué à chaud après usinage

Hauteur H, mm	Largeur B, mm	Éléments de réduction 100 mm	Éléments de réduction 200 mm	Éléments de réduction 300 mm	Éléments de réduction 400 mm	Plaque boîte de dérivation verticale	Plaque boîte de dérivation horizontale	Plaque pour fixation verticale au mur	Terminaux de protection, plastique RAL3020
50	200	LR5100GZS	LR5200GZS	LR5300GZS	LR5400GZS	LP3000GZS	LP4000GZS	LP5000GZS	LS5000
		LR51000HDZ	LR52000HDZ	LR53000HDZ	LR54000HDZ	LP30000HDZ	LP40000HDZ	LP50000HDZ	LS5000
	300	LR5100GZS	LR5200GZS	LR5300GZS	LR5400GZS	LP3000GZS	LP4000GZS	LP5000GZS	LS5000
		LR51000HDZ	LR52000HDZ	LR53000HDZ	LR54000HDZ	LP30000HDZ	LP40000HDZ	LP50000HDZ	LS5000
	400	LR5100GZS	LR5200GZS	LR5300GZS	LR5400GZS	LP3000GZS	LP4000GZS	LP5000GZS	LS5000
		LR51000HDZ	LR52000HDZ	LR53000HDZ	LR54000HDZ	LP30000HDZ	LP40000HDZ	LP50000HDZ	LS5000
	500	LR5100GZS	LR5200GZS	LR5300GZS	LR5400GZS	LP3000GZS	LP4000GZS	LP5000GZS	LS5000
		LR51000HDZ	LR52000HDZ	LR53000HDZ	LR54000HDZ	LP30000HDZ	LP40000HDZ	LP50000HDZ	LS5000
	600	LR5100GZS	LR5200GZS	LR5300GZS	LR5400GZS	LP3000GZS	LP4000GZS	LP5000GZS	LS5000
		LR51000HDZ	LR52000HDZ	LR53000HDZ	LR54000HDZ	LP30000HDZ	LP40000HDZ	LP50000HDZ	LS5000
80	200	LR8100GZS	LR8200GZS	LR8300GZS	LR8400GZS	LP3000GZS	LP4000GZS	LP5000GZS	LS8000
		LR81000HDZ	LR82000HDZ	LR83000HDZ	LR84000HDZ	LP30000HDZ	LP40000HDZ	LP50000HDZ	LS8000
	300	LR8100GZS	LR8200GZS	LR8300GZS	LR8400GZS	LP3000GZS	LP4000GZS	LP5000GZS	LS8000
		LR81000HDZ	LR82000HDZ	LR83000HDZ	LR84000HDZ	LP30000HDZ	LP40000HDZ	LP50000HDZ	LS8000
	400	LR8100GZS	LR8200GZS	LR8300GZS	LR8400GZS	LP3000GZS	LP4000GZS	LP5000GZS	LS8000
		LR81000HDZ	LR82000HDZ	LR83000HDZ	LR84000HDZ	LP30000HDZ	LP40000HDZ	LP50000HDZ	LS8000
	500	LR8100GZS	LR8200GZS	LR8300GZS	LR8400GZS	LP3000GZS	LP4000GZS	LP5000GZS	LS8000
		LR81000HDZ	LR82000HDZ	LR83000HDZ	LR84000HDZ	LP30000HDZ	LP40000HDZ	LP50000HDZ	LS8000
	600	LR8100GZS	LR8200GZS	LR8300GZS	LR8400GZS	LP3000GZS	LP4000GZS	LP5000GZS	LS8000
		LR81000HDZ	LR82000HDZ	LR83000HDZ	LR84000HDZ	LP30000HDZ	LP40000HDZ	LP50000HDZ	LS8000
100	200	LR1100GZS	LR1200GZS	LR1300GZS	LR1400GZS	LP3000GZS	LP4000GZS	LP5000GZS	LS1000
		LR11000HDZ	LR12000HDZ	LR13000HDZ	LR14000HDZ	LP30000HDZ	LP40000HDZ	LP50000HDZ	LS1000
	300	LR1100GZS	LR1200GZS	LR1300GZS	LR1400GZS	LP3000GZS	LP4000GZS	LP5000GZS	LS1000
		LR11000HDZ	LR12000HDZ	LR13000HDZ	LR14000HDZ	LP30000HDZ	LP40000HDZ	LP50000HDZ	LS1000
	400	LR1100GZS	LR1200GZS	LR1300GZS	LR1400GZS	LP3000GZS	LP4000GZS	LP5000GZS	LS1000
		LR11000HDZ	LR12000HDZ	LR13000HDZ	LR14000HDZ	LP30000HDZ	LP40000HDZ	LP50000HDZ	LS1000
	500	LR1100GZS	LR1200GZS	LR1300GZS	LR1400GZS	LP3000GZS	LP4000GZS	LP5000GZS	LS1000
		LR11000HDZ	LR12000HDZ	LR13000HDZ	LR14000HDZ	LP30000HDZ	LP40000HDZ	LP50000HDZ	LS1000
	600	LR1100GZS	LR1200GZS	LR1300GZS	LR1400GZS	LP3000GZS	LP4000GZS	LP5000GZS	LS1000
		LR11000HDZ	LR12000HDZ	LR13000HDZ	LR14000HDZ	LP30000HDZ	LP40000HDZ	LP50000HDZ	LS1000

ZS: Acier zingué Sendzimir

ZC: Acier zingué à chaud après usinage

Courbe plate 45° R-300

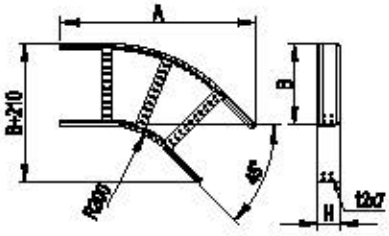

Courbes plates 45° avec rayon de courbure interne égal à 300 mm.
Le profilage spécial de la courbe empêche au câble de s'endommager.
L'épaisseur du longeron est de 1,2 mm, celui de la traverse est de 1,0 mm.

Hauteur, H, mm	Largeur, B, mm	Code ZS	Code ZC	Longeur totale, mm	Largeur totale, mm	Poids, kg/pièces	Emb/Pièces
50	200	LC0532GZS	LC0532HDZ	649	410	1,40	1
	300	LC0533GZS	LC0533HDZ	720	510	1,70	1
	400	LC0534GZS	LC0534HDZ	790	610	1,90	1
	500	LC0535GZS	LC0535HDZ	861	710	2,40	1
	600	LC0536GZS	LC0536HDZ	932	810	2,70	1
80	200	LC0832GZS	LC0832HDZ	649	410	2,00	1
	300	LC0833GZS	LC0833HDZ	720	510	2,20	1
	400	LC0834GZS	LC0834HDZ	790	610	2,40	1
	500	LC0835GZS	LC0835HDZ	861	710	2,70	1
	600	LC0836GZS	LC0836HDZ	932	810	3,30	1
100	200	LC0132GZS	LC0132HDZ	649	410	2,10	1
	300	LC0133GZS	LC0133HDZ	720	510	2,30	1
	400	LC0134GZS	LC0134HDZ	790	610	2,60	1
	500	LC0135GZS	LC0135HDZ	861	710	3,10	1
	600	LC0136GZS	LC0136HDZ	932	810	3,50	1

Couvercle courbe plate 45° R-300

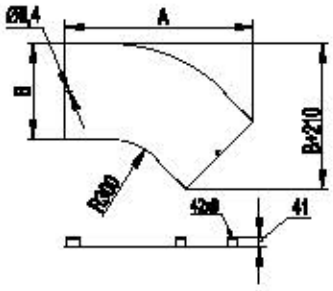

Les couvercles sont utilisés pour mieux protéger les câbles.
La liaison du couvercle au chemin de câbles est effectuée au moyen de 4 vis M6x20 (729070) et de 4 écrous moletés M6 (7290021).
L'épaisseur du couvercle est de 1 mm.

Hauteur chemin de câbles, H, mm	Largeur, B, mm	Code ZS	Code ZC	Poids, kg/pièces	Emb/Pièces
50, 80, 100	200	LK0123GZS	LK0123HDZ	0,80	1
	300	LK0133GZS	LK0133HDZ	1,30	1
	400	LK0143GZS	LK0143HDZ	1,85	1
	500	LK0153GZS	LK0153HDZ	2,45	1
	600	LK0163GZS	LK0163HDZ	3,12	1

ZS: Acier zingué Sendzimir

ZC: Acier zingué à chaud après usinage

Sur demande

Courbe plate 45º R-600

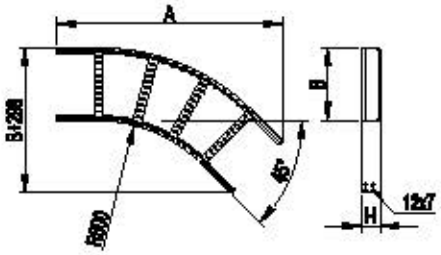

Courbes plates 45° avec rayon de courbure interne égal à 600 mm et conçue pour la pose de câbles de grandes dimensions.
Le profilage spécial de la courbe empêche au câble de s'endommager.
L'épaisseur du longeron est de 1,2 mm, celui de la traverse est de 1,0 mm.

Hauteur, H, mm	Largeur, B, mm	Code ZS	Code ZC	Longeur totale, mm	Largeur totale, mm	Poids, kg/piàcas	Emb/Piàcas
50	200	LC0562GZS	LC0562HDZ	940	600	2,00	1
	300	LC0563GZS	LC0563HDZ	1000	710	2,60	1
	400	LC0564GZS	LC0564HDZ	1060	820	2,70	1
	500	LC0565GZS	LC0565HDZ	1130	930	2,90	1
	600	LC0566GZS	LC0566HDZ	1200	1040	3,70	1
80	200	LC0862GZS	LC0862HDZ	940	600	3,00	1
	300	LC0863GZS	LC0863HDZ	1000	710	3,20	1
	400	LC0864GZS	LC0864HDZ	1060	820	3,30	1
	500	LC0865GZS	LC0865HDZ	1130	930	3,80	1
	600	LC0866GZS	LC0866HDZ	1200	1040	4,50	1
100	200	LC0162GZS	LC0162HDZ	940	600	3,10	1
	300	LC0163GZS	LC0163HDZ	1000	710	3,40	1
	400	LC0164GZS	LC0164HDZ	1060	820	3,70	1
	500	LC0165GZS	LC0165HDZ	1130	930	4,30	1
	600	LC0166GZS	LC0166HDZ	1200	1040	4,70	1

Couvercle courbe plate 45º R-600

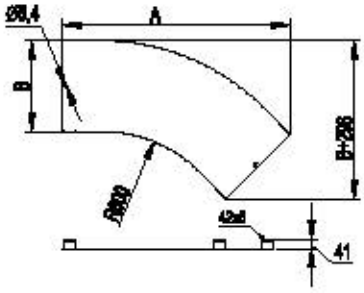

Les couvercles sont utilisés pour mieux protéger les câbles.
La liaison du couvercle au chemin de câbles est effectuée avec 4 vis M6x20 (729070) et de 4 écrous moletés M6 (7290021).
L'épaisseur du couvercle est de 1 mm.

Hauteur chemin de câbles, H, mm	Largeur, B, mm	Code ZS	Code ZC	Poids, kg/piàcas	Emb/Piàcas
50, 80, 100	200	LK0126GZS	LK0126HDZ	1,18	1
	300	LK0136GZS	LK0136HDZ	1,85	1
	400	LK0146GZS	LK0146HDZ	2,60	1
	500	LK0156GZS	LK0156HDZ	3,34	1
	600	LK0166GZS	LK0166HDZ	4,25	1

ZS: Acier zingué Sendzimir

ZC: Acier zingué à chaud après usinage

Sur demande

Courbe plate 90° R-300

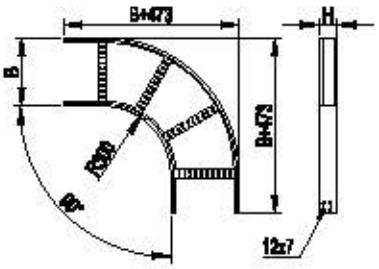

Courbes plates 90° avec rayon de courbure interne égal à 300 mm.
Le profilage spécial de la courbe empêche au câble de s'endommager.
L'épaisseur du longeron est de 1,2 mm, celle de la traverse est de 1,0 mm.

Hauteur, H, mm	Largeur, B, mm	Code ZS	Code ZC	Longeur totale, mm	Largeur totale, mm	Poids, kg/pièces	Emb/Pièces
50	200	LC5320GZS	LC5320HDZ	673	673	2,14	1
	300	LC5330GZS	LC5330HDZ	773	773	2,34	1
	400	LC5340GZS	LC5340HDZ	873	873	2,99	1
	500	LC5350GZS	LC5350HDZ	973	973	3,99	1
	600	LC5360GZS	LC5360HDZ	1073	1073	4,16	1
80	200	LC8320GZS	LC8320HDZ	673	673	2,74	1
	300	LC8330GZS	LC8330HDZ	773	773	3,14	1
	400	LC8340GZS	LC8340HDZ	873	873	3,79	1
	500	LC8350GZS	LC8350HDZ	973	973	4,23	1
	600	LC8360GZS	LC8360HDZ	1073	1073	5,07	1
100	200	LC1320GZS	LC1320HDZ	673	673	3,11	1
	300	LC1330GZS	LC1330HDZ	773	773	3,55	1
	400	LC1340GZS	LC1340HDZ	873	873	4,22	1
	500	LC1350GZS	LC1350HDZ	973	973	4,69	1
	600	LC1360GZS	LC1360HDZ	1073	1073	5,55	1

Couvercle courbe plate 90° R-300

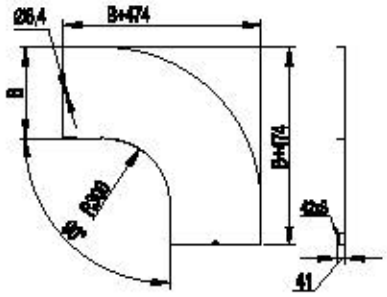

Les couvercles sont utilisés pour mieux protéger les câbles.
La connexion du couvercle au chemin de câbles est effectuée avec 4 vis M6x20 (729070) et de 4 écrous moletés M6 (7290021).
L'épaisseur du couvercle est de 1 mm.

Hauteur chemin de câbles, H, mm	Largeur, B, mm	Code ZS	Code ZC	Poids, kg/pièces	Emb/Pièces
50, 80, 100	200	LK0023GZS	LK0023HDZ	1,61	1
	300	LK0033GZS	LK0033HDZ	2,60	1
	400	LK0043GZS	LK0043HDZ	3,70	1
	500	LK0053GZS	LK0053HDZ	4,90	1
	600	LK0063GZS	LK0063HDZ	6,24	1

ZS: Acier zingué Sendzimir

ZC: Acier zingué à chaud après usinage

Sur demande

Courbe plate 90° R-600

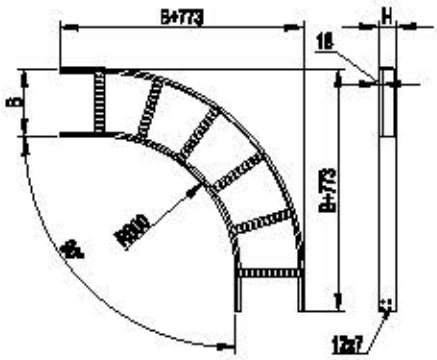

Courbes plates 90° avec rayon de courbure interne égal à 600 mm et conçues pour la pose de câbles de grosses dimensions.
Le profilage spécial de la courbe empêche au câble de s'endommager.
L'épaisseur du longeron est de 1,2 mm, celle de la traverse est de 1,0 mm.

Hauteur, H, m	Largeur, B, mm	Code ZS	Code ZC	Longeur totale, mm	Largeur totale, mm	Poids, kg/pièces	Emb/Pièces
50	200	LC5620GZS	LC5620HDZ	973	973	3,08	1
	300	LC5630GZS	LC5630HDZ	1073	1073	3,55	1
	400	LC5640GZS	LC5640HDZ	1173	1173	4,26	1
	500	LC5650GZS	LC5650HDZ	1273	1273	4,76	1
	600	LC5660GZS	LC5660HDZ	1373	1373	5,66	1
80	200	LC8620GZS	LC8620HDZ	973	973	4,13	1
	300	LC8630GZS	LC8630HDZ	1073	1073	4,62	1
	400	LC8640GZS	LC8640HDZ	1173	1173	5,12	1
	500	LC8650GZS	LC8650HDZ	1273	1273	5,9	1
	600	LC8660GZS	LC8660HDZ	1373	1373	6,86	1
100	200	LC1620GZS	LC1620HDZ	973	973	4,63	1
	300	LC1630GZS	LC1630HDZ	1073	1073	5,18	1
	400	LC1640GZS	LC1640HDZ	1173	1173	5,96	1
	500	LC1650GZS	LC1650HDZ	1273	1273	6,54	1
	600	LC1660GZS	LC1660HDZ	1373	1373	7,52	1

Couvercle courbe plate 90° R-600

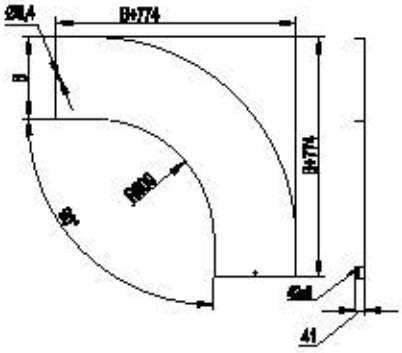

Les couvercles sont utilisés pour mieux protéger les câbles.
La connexion du couvercle au chemin de câbles est effectuée au moyen de 4 vis M6x20 (729070) et de 4 écrous moletés M6 (7290021).
L'épaisseur du couvercle est de 1 mm.

Hauteur chemin de câbles, H, mm	Largeur, B, mm	Code ZS	Code ZC	Poids, kg/pièces	Emb/Pièces
50, 80, 100	200	LK0026GZS	LK0026HDZ	2,37	1
	300	LK0036GZS	LK0036HDZ	3,71	1
	400	LK0046GZS	LK0046HDZ	5,20	1
	500	LK0056GZS	LK0056HDZ	6,69	1
	600	LK0066GZS	LK0066HDZ	8,50	1

ZS: Acier zingué Sendzimir

ZC: Acier zingué à chaud après usinage

Sur demande

Dérivation plate en T

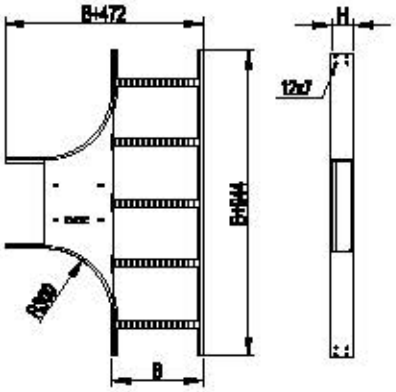

Les dérivations plates en T ont un rayon de courbure interne égal à 300 mm.
Ceci empêche au câble de s'endommager.
L'épaisseur du longeron est de 1,2 mm, celle de la traverse est de 1,0 mm.

Hauteur, H, mm	Largeur, B, mm	Code ZS	Code ZC	R, mm	Poids, Kg/pièces	Emb/Pièces
50	200	LT5302GZS	LT5302HDZ	300	4,29	1
	300	LT5303GZS	LT5303HDZ	300	5,00	1
	400	LT5304GZS	LT5304HDZ	300	6,10	1
	500	LT5305GZS	LT5305HDZ	300	6,87	1
	600	LT5306GZS	LT5306HDZ	300	7,64	1
80	200	LT8302GZS	LT8302HDZ	300	5,08	1
	300	LT8303GZS	LT8303HDZ	300	5,82	1
	400	LT8304GZS	LT8304HDZ	300	6,95	1
	500	LT8305GZS	LT8305HDZ	300	7,75	1
	600	LT8306GZS	LT8306HDZ	300	8,54	1
100	200	LT1302GZS	LT1302HDZ	300	5,68	1
	300	LT1303GZS	LT1303HDZ	300	6,37	1
	400	LT1304GZS	LT1304HDZ	300	7,52	1
	500	LT1305GZS	LT1305HDZ	300	8,34	1
	600	LT1306GZS	LT1306HDZ	300	9,15	1

Couvercle dérivation plate en T

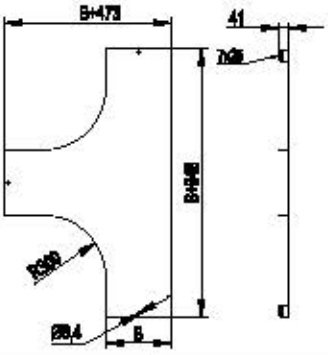

Les couvercles sont utilisés pour mieux protéger les câbles.
La liaison du couvercle au chemin de câbles est effectuée avec 6 vis M6x20 (729070) et 6 écrous moletés M6 (7290021).
L'épaisseur du couvercle est de 1 mm.

Hauteur chemin de câbles, H, mm	Largeur, B, mm	Code ZS	Code ZC	Poids, kg/pièces	Emb/Pièces
50, 80, 100	200	LK0203GZS	LK0203HDZ	2,99	1
	300	LK0303GZS	LK0303HDZ	4,52	1
	400	LK0403GZS	LK0403HDZ	6,25	1
	500	LK0503GZS	LK0503HDZ	6,92	1
	600	LK0603GZS	LK0603HDZ	8,85	1

ZS: Acier zingué Sendzimir

ZC: Acier zingué à chaud après usinage

Sur demande

Dérivation plate en croix

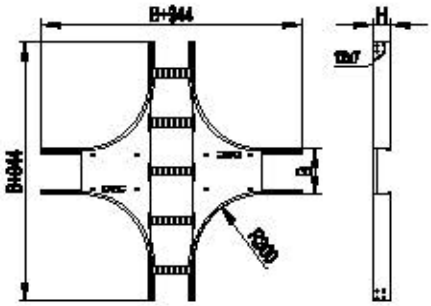

Les dérivations plates en croix ont un rayon de courbure interne égal à 300 mm. Ceci empêche au câble de s'endommager. L'épaisseur du longeron est de 1,2 mm, celle de la traverse est de 1,0 mm.

Hauteur, H, mm	Largeur, B, mm	Code ZS	Code ZC	R, mm	Poids, kg/pièces	Emb/Pièces
50	200	LX5302GZS	LX5302HDZ	300	5,97	1
	300	LX5303GZS	LX5303HDZ	300	6,93	1
	400	LX5304GZS	LX5304HDZ	300	8,45	1
	500	LX5305GZS	LX5305HDZ	300	9,46	1
	600	LX5306GZS	LX5306HDZ	300	10,47	1
80	200	LX8302GZS	LX8302HDZ	300	6,90	1
	300	LX8303GZS	LX8303HDZ	300	7,86	1
	400	LX8304GZS	LX8304HDZ	300	9,37	1
	500	LX8305GZS	LX8305HDZ	300	10,39	1
	600	LX8306GZS	LX8306HDZ	300	11,40	1
100	200	LX1302GZS	LX1302HDZ	300	7,53	1
	300	LX1303GZS	LX1303HDZ	300	8,48	1
	400	LX1304GZS	LX1304HDZ	300	10,00	1
	500	LX1305GZS	LX1305HDZ	300	11,02	1
	600	LX1306GZS	LX1306HDZ	300	12,03	1

Couvercle dérivation plate en croix

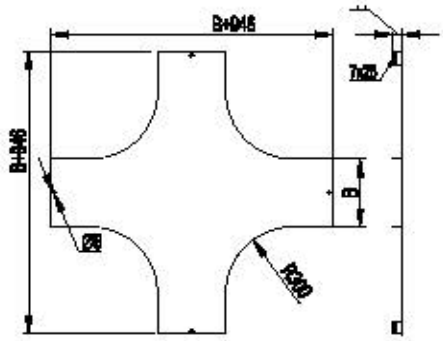

Les couvercles sont utilisés pour mieux protéger les câbles.
La liaison du couvercle au chemin de câbles est effectuée avec 8 vis M6x20 (729070) et 8 écrous moletés M6 (7290021).
L'épaisseur du couvercle est de 1 mm.

Hauteur chemin de câbles, H, mm	Largeur, B, mm	Code ZS	Code ZC	Poids, kg/pièces	Emb/Pièces
50, 80, 100	200	LK2003GZS	LK2003HDZ	4,10	1
	300	LK3003GZS	LK3003HDZ	6,00	1
	400	LK4003GZS	LK4003HDZ	8,10	1
	500	LK5003GZS	LK5003HDZ	10,32	1
	600	LK6003GZS	LK6003HDZ	16,07	1

ZS: Acier zingué Sendzimir

ZC: Acier zingué à chaud après usinage

Sur demande

Courbe montée/descente

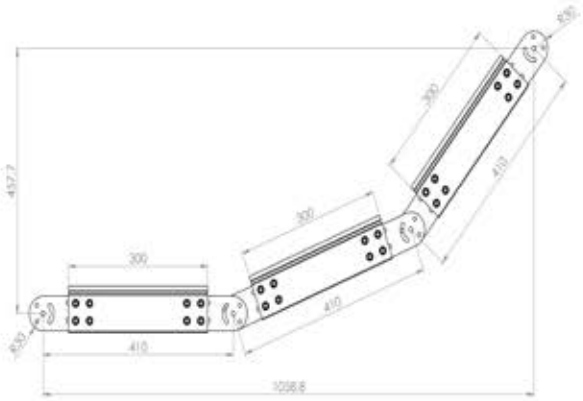

Hauteur, H, mm	Largeur, B, mm	Code ZS	Code ZC	Poids, kg/pièces	Emb/Pièces
50	200	LE5312GZS	LE5312HDZ	1,36	1
	300	LE5313GZS	LE5313HDZ	1,46	1
	400	LE5314GZS	LE5314HDZ	1,58	1
	500	LE5315GZS	LE5315HDZ	1,7	1
	600	LE5316GZS	LE5316HDZ	1,82	1
80	200	LE8312GZS	LE8312HDZ	1,47	1
	300	LE8313GZS	LE8313HDZ	1,67	1
	400	LE8314GZS	LE8314HDZ	1,79	1
	500	LE8315GZS	LE8315HDZ	1,91	1
	600	LE8316GZS	LE8316HDZ	2,03	1
100	200	LE1312GZS	LE1312HDZ	1,94	1
	300	LE1313GZS	LE1313HDZ	2,04	1
	400	LE1314GZS	LE1314HDZ	2,16	1
	500	LE1315GZS	LE1315HDZ	2,28	1
	600	LE1316GZS	LE1316HDZ	2,4	1

Couvercle courbe montée/descente

Hauteur chemin de câbles, H, mm	Largeur, B, mm	Code ZS	Code ZC	Longeur totale, mm	Largeur totale, mm	Poids, kg/pièces	Emb/Pièces
50, 80, 100	200	LK0012GZS	LK0012HDZ	-	-	4,10	1
	300	LK0013GZS	LK0013HDZ	-	-	6,00	1
	400	LK0014GZS	LK0014HDZ	-	-	8,10	1
	500	LK0015GZS	LK0015HDZ	-	-	10,32	1
	600	LK0016GZS	LK0016HDZ	-	-	16,07	1

Le code du couvercle est le seul élément pour couvrir toute la montée/descente, commander 3 pièces pour chaque code.

ZS: Acier zingué Sendzimir

ZC: Acier zingué à chaud après usinage

Sur demande

Variateur de quota

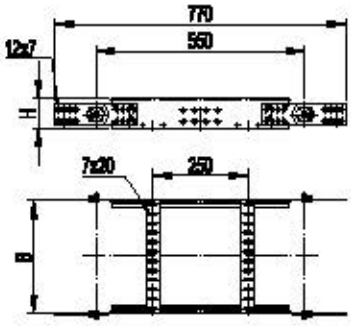

Avec cet accessoire, il est possible d'augmenter ou de diminuer le parcours du chemin de câbles.
La variation maximum de quota est de 30 cm.

Hauteur, H, mm	Largeur, B, mm	Code ZS	Code ZC	Poids, kg/pièces	Emb/Pièces
50	200	LE5012GZS	LE5012HDZ	1,36	1
	300	LE5013GZS	LE5013HDZ	1,46	1
	400	LE5014GZS	LE5014HDZ	1,58	1
	500	LE5015GZS	LE5015HDZ	1,7	1
	600	LE5016GZS	LE5016HDZ	1,82	1
80	200	LE8012GZS	LE8012HDZ	1,47	1
	300	LE8013GZS	LE8013HDZ	1,67	1
	400	LE8014GZS	LE8014HDZ	1,79	1
	500	LE8015GZS	LE8015HDZ	1,91	1
	600	LE8016GZS	LE8016HDZ	2,03	1
100	200	LE1012GZS	LE1012HDZ	1,94	1
	300	LE1013GZS	LE1013HDZ	2,04	1
	400	LE1014GZS	LE1014HDZ	2,16	1
	500	LE1015GZS	LE1015HDZ	2,28	1
	600	LE1016GZS	LE1016HDZ	2,4	1

Couvercle variateur de quota

Hauteur chemin de câbles, H, mm	Largeur, B, mm	Code ZS	Code ZC	Longeur totale, mm	Largeur totale, mm	Poids, kg/pièces	Emb/Pièces
50, 80, 100	200	LK0012GZS	LK0012HDZ	-	-	4,10	1
	300	LK0013GZS	LK0013HDZ	-	-	6,00	1
	400	LK0014GZS	LK0014HDZ	-	-	8,10	1
	500	LK0015GZS	LK0015HDZ	-	-	10,32	1
	600	LK0016GZS	LK0016HDZ	-	-	16,07	1

ZS: Acier zingué Sendzimir

ZC: Acier zingué à chaud après usinage

Sur demande

Joint linéaire renforcé

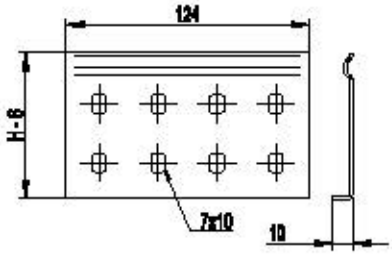

Le joint linéaire renforcé s'utilise pour l'assemblage des éléments rectilignes avec les accessoires.
Il est conseillé d'utiliser le joint linéaire renforcé pour l'assemblage des éléments rectilignes même en présence de l'encastrement.

Hauteur, H, mm	Code ZS	Code ZC	Code ZL	Poids, kg/pièces	Emb/Pièces
50	LG5000GZS	LG5000HDZ	LG5000ZL	0,080	1
80	LG8000GZS	LG8000HDZ	LG8000ZL	0,114	1
100	LG1000GZS	LG1000HDZ	LG1000ZL	0,142	1

Joint articulation horizontale

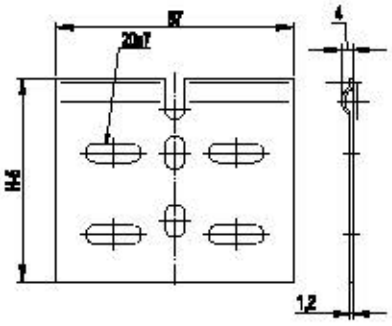

Conçu pour le raccordement des éléments rectilignes pour les petites variations de parcours.
Acier d'une épaisseur de 1 mm.

Hauteur, H, mm	Code ZS	Code ZC	Poids, kg/pièces	Emb/Pièces
50	5250292	5253292	0,080	1
80	5280292	5283292	0,114	1
100	5200182	5203182	0,142	1

Joint articulation horizontale rallongé

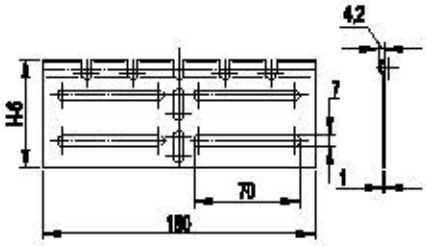

Conçu pour le raccordement des éléments rectilignes pour les petites variations de parcours.
Acier d'une épaisseur de 1 mm.

Hauteur, H, mm	Code ZS	Code ZC	Poids, kg/pièces	Emb/Pièces
50	LG5100GZS	LG5100HDZ	0,052	1
80	LG8100GZS	LG8100HDZ	0,087	1
100	LG1100GZS	LG1100HDZ	0,115	1

ZS: Acier zingué Sendzimir

ZC: Acier zingué à chaud après usinage

Joint à articulation verticale

Le kit composé de deux joints permet d'effectuer des variations de quota et/ou des courbes montée/descente.

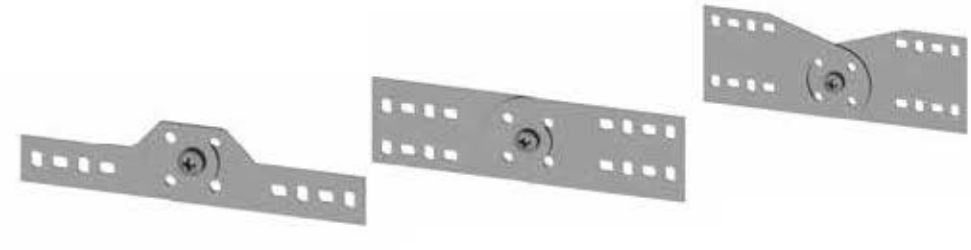

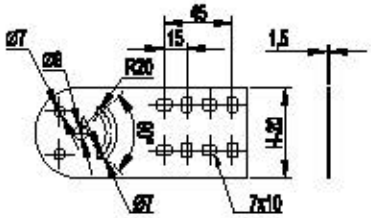

Hauteur H, mm	Longeur, mm	Code ZS	Code ZC	Poids kg/pièces	Emb/Pièces
50	220	5250211	5253211	0,23	1
80	220	5280291	5283291	0,19	1
100	220	5200181	5203181	0,22	1

Plaque boîte de dérivation verticale

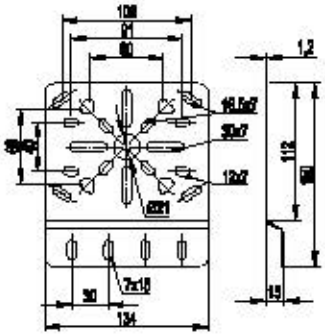

Conçue pour le montage vertical des boîtes de dérivation.
Pour l'installation il est possible d'utiliser les trous déjà présents sur la plaque ou bien d'en créer de nouveaux en fonction des besoins.
Dimensions plaque: 134 (L) x 150 (H) mm.
Acier d'une épaisseur de 1,2 mm.

Hauteur, H, mm	Code ZS	Code ZC	Poids, kg/pièces	Emb/Pièces
50				
80	LP3000GZS	LP3000HDZ	0,195	1
100				

Plaque boîte de dérivation horizontale

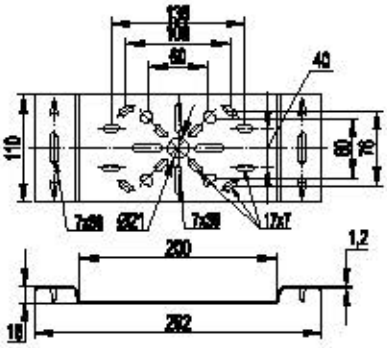

Permet de monter sur l'échelles à câbles les boîtes de dérivation. Pour l'installation il est possible d'utiliser les trous déjà présents sur la plaque ou bien d'en créer le nouveaux en fonction des besoins.
Dimensions plaque: 292 (H) x 110 (L) mm.
Acier d'une épaisseur de 1,2 mm.

Hauteur, H, mm	Code ZS	Code ZC	Poids, kg/pièces	Emb/Pièces
50				
80	LP4000GZS	LP4000HDZ	0,300	1
100				

ZS: Acier zingué Sendzimir

ZC: Acier zingué à chaud après usinage

Plaque pour fixation verticale murale

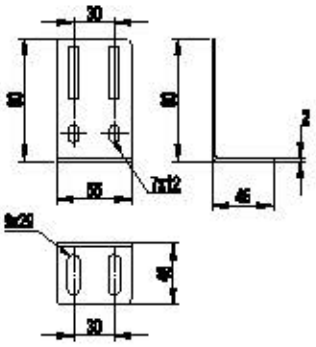

Cet accessoire permet de fixer le chemin de câbles au mur, mais il peut être utilisé aussi pour l'installation au sol. Le longeron du chemin de câbles est fixé sur la partie longue de la plaque.
Cet assemblage permet de soutenir des chargements importants.
La plaque peut être utilisée également pour créer un T simplifié, au moyen de deux chemins de câbles.

Hauteur, H, mm	Code ZS	Code ZC	Poids, kg/piàces	Emb/Piàcas
50	LP5000GZS	LP5000HDZ	0,1	1
80				
100				

Éléments de réduction

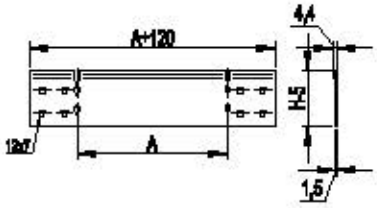

Accessoire conçu pour créer les réductions aussi bien à droite qu'à gauche.

Hauteur, H, mm	Rèduit, mm	Code ZS	Code ZC	Emb/Piàcas
50	100	LR5100GZS	LR5100HDZ	1
	200	LR5200GZS	LR5200HDZ	1
	300	LR5300GZS	LR5300HDZ	1
	400	LR5400GZS	LR5400HDZ	1
80	100	LR8100GZS	LR8100HDZ	1
	200	LR8200GZS	LR8200HDZ	1
	300	LR8300GZS	LR8300HDZ	1
	400	LR8400GZS	LR8400HDZ	1
100	100	LR1100GZS	LR1100HDZ	1
	200	LR1200GZS	LR1200HDZ	1
	300	LR1300GZS	LR1300HDZ	1
	400	LR1400GZS	LR1400HDZ	1

ZS: Acier zingué Sendzimir

ZC: Acier zingué à chaud après usinage

Clip de fixation sur la console

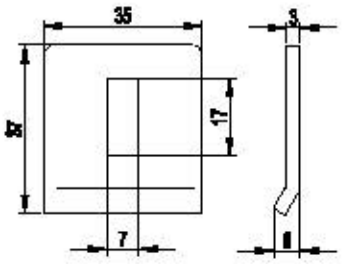

Conçu pour le montage du chemin de câbles sur la console. À fixer avec les vis M6x20 (7290070) et écrous M6 (7290025).
Acier d'une épaisseur de 3 mm.

Hauteur, H, mm	Code ZS	Code ZC	Poids, kg/pièces	Emb/Pièces
50	LP1000GZS	LP1000HDZ	0,003	1
80				
100				

Terminaux de protection

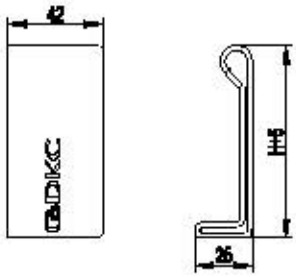

Utilisés pour signaler la fin du parcours de l'échelle à câbles. Peuvent être utilisés aussi bien sur l'extrémité "mâle" que "femelle".
Matériel - polyéthylène.
Couleur - RAL3020.
Emballage: 2 pièces

H, mm	Code	Poids, kg/pièces
50	LS5000	0,007
80	LS8000	0,010
100	LS1000	0,012

ZS: Acier zingué Sendzimir

ZC: Acier zingué à chaud après usinage

Instructions de montage

Connexion "mâle-femelle"

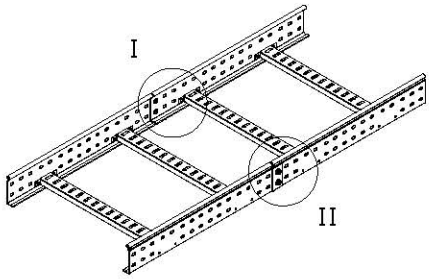

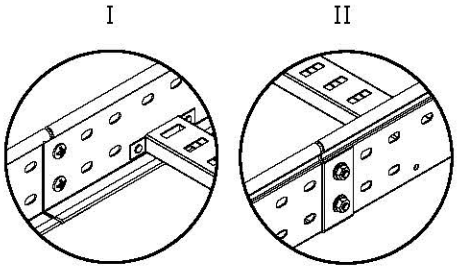

Les éléments rectilignes de la série L5 Combitech sont caractérisés par "l'encastrement" original obtenu grâce à un profilage particulier des extrémités. Grâce à ceci, l'usage des joints linéaires est extrêmement limité. Le système encastrable permet une économie de temps sur le montage allant jusqu'à 60%.

Joints linéaires renforcés

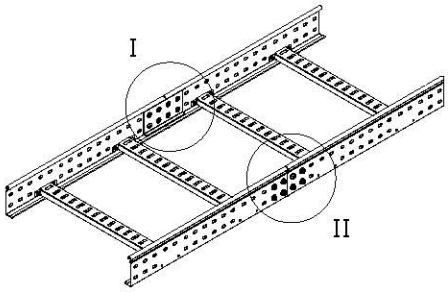

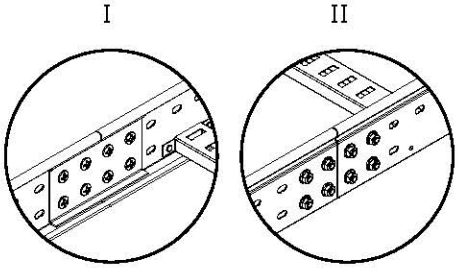

Pour la jonction des éléments rectilignes sur les morceaux sans encastrement sont utilisés des joints linéaires renforcés.

Encastrement et joints linéaires

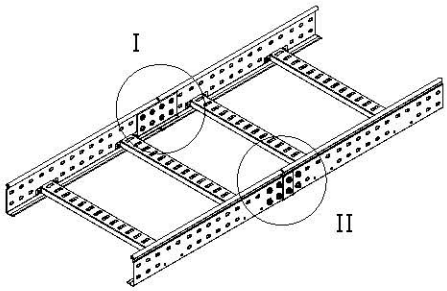

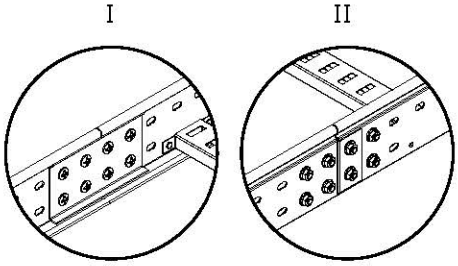

Pour augmenter l'étanchéité de l'encastrement, il est possible d'utiliser le joint linéaire renforcé.

Fixation sur la console

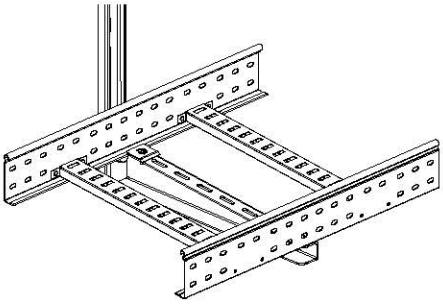

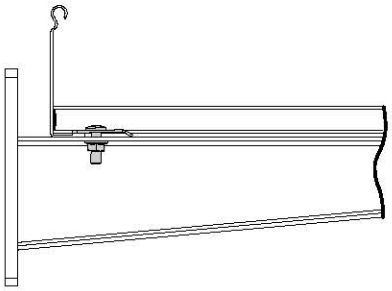

Pour le fixation du chemin de câbles sur la console, utiliser le clip prévu à cet effet.

Fixation au profil

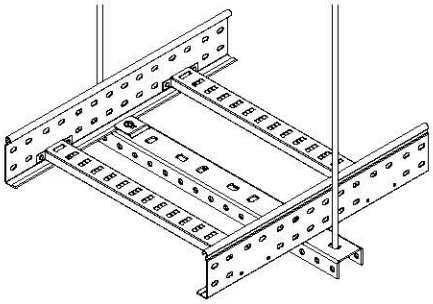

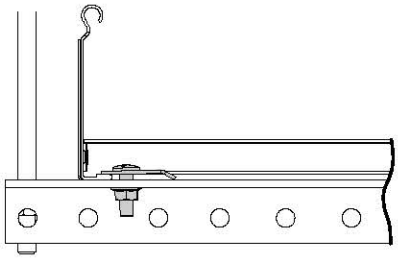

Pour le fixation du chemin de câbles au profil, utiliser le clip prévu à cet effet.

Fixation à l'écarteur

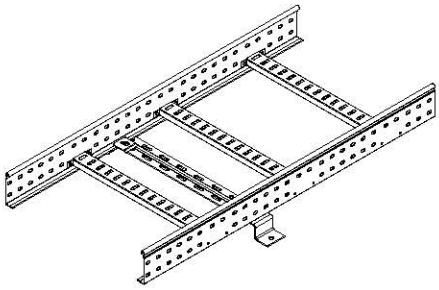

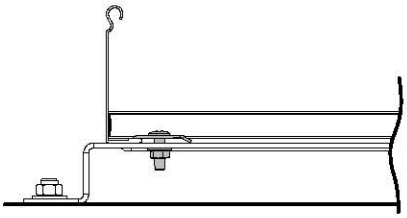

Pour le fixation du chemin de câbles à l'écarteur, utiliser le clip prévu à cet effet.

Montage vertical

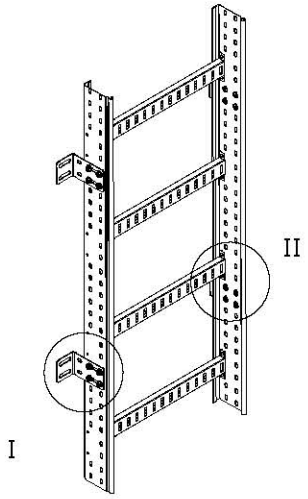

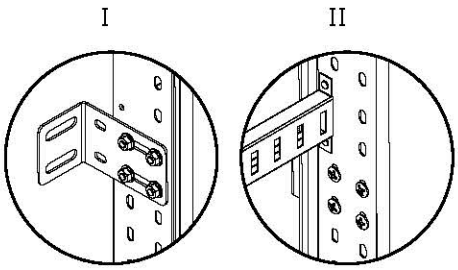

Pour le montage vertical mural, utiliser la plaque pour fixation au mur.
Il est conseillé de fournir des points de fixation avec des distances inférieures au mètre.

Plaque boîte de dérivation verticale

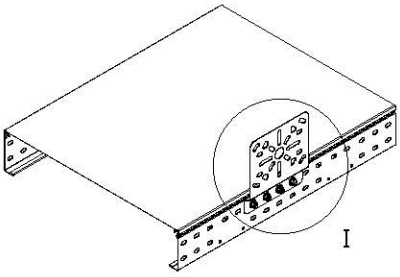

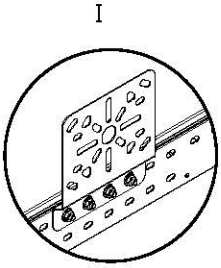

La plaque de la boîte de dérivation verticale doit être fixée sur le longeron de l'échelle à câbles et ne pas interférer avec l'installation du couvercle.

Plaque boîte de dérivation horizontale

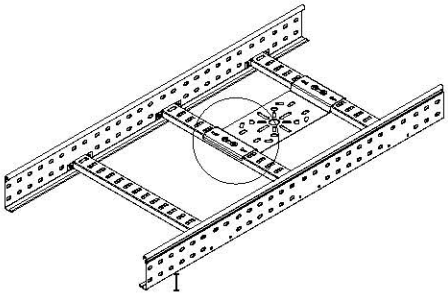

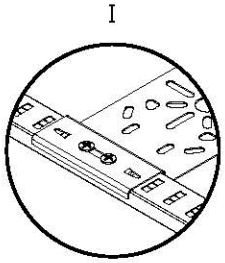

La plaque de la boîte de dérivation horizontale doit être fixée sur les traversins de l'échelles à câbles.

Courbe plate 90°

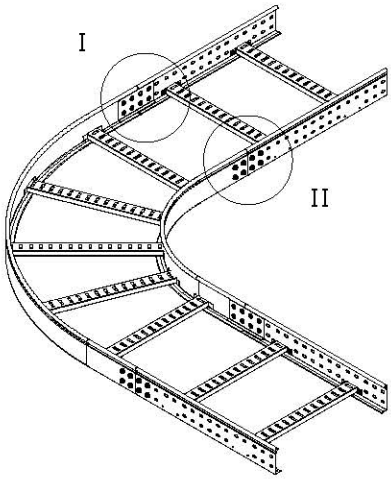

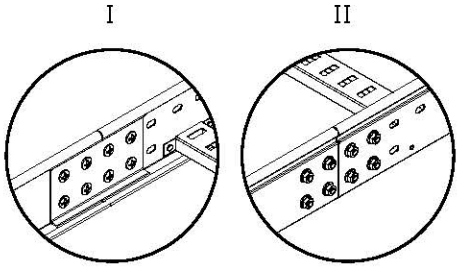

Utilisée pour toutes les dimensions et les rayons de courbure internes de 300 mm et de 600 mm.

Dérivation plate en T

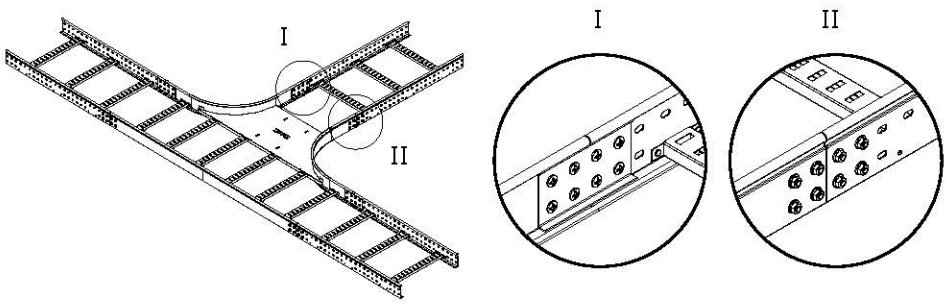

Utilisée pour toutes les dimensions, elle est renforcée par l'utilisation du joint linéaire

Dérivation plate en croix

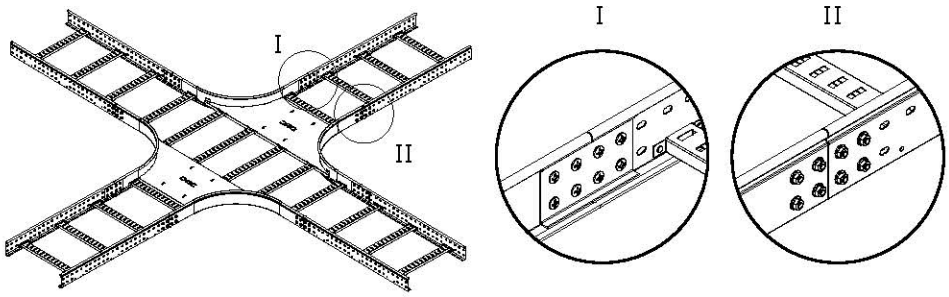

Utilisée pour toutes les dimensions, elle est renforcée par l'utilisation du joint linéaire

Variateur de quota

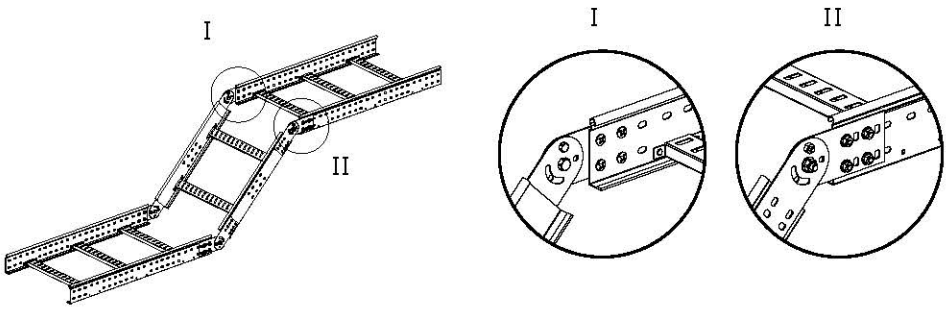

Utilisé pour effectuer des petites variations verticales de quota.

Exemples d'accessoires

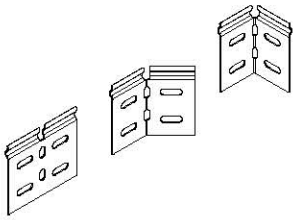

Joints à articulation horizontale

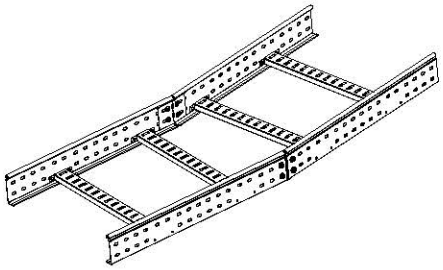

Exemple d'utilisation de joints à articulation horizontale

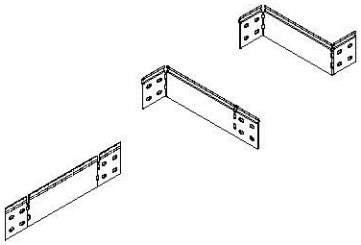

Éléments de réduction

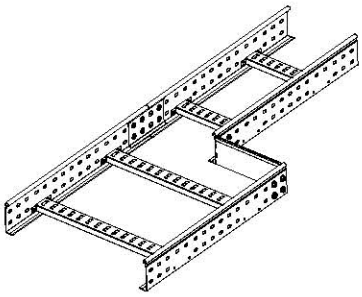

Exemple d'utilisation d'éléments de réduction droite

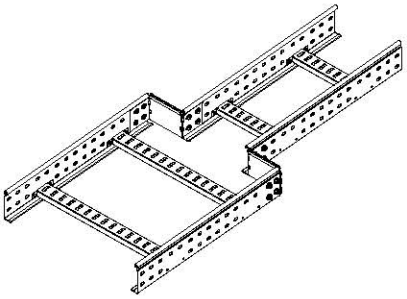

Exemple d'utilisation d'éléments de réduction centrale

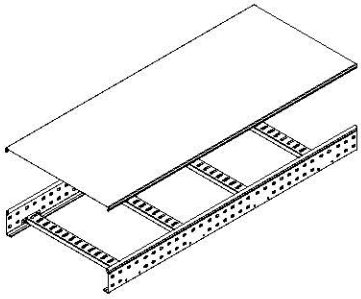

Compatibilité avec les couvercles de la série C5 Combitech

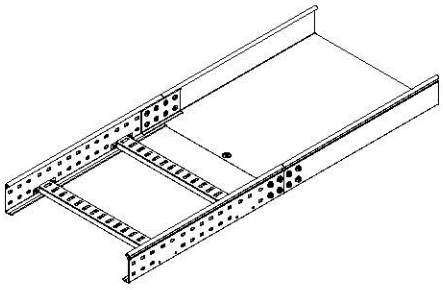

Compatibilité avec les éléments rectilignes de la série C5 Combitech

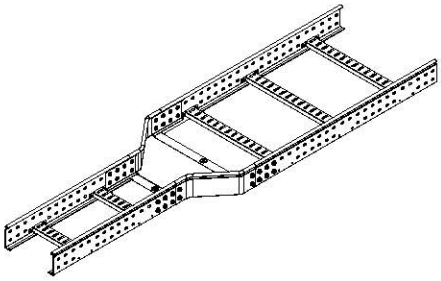

Compatibilité avec les accessoires de la série C5 Combitech

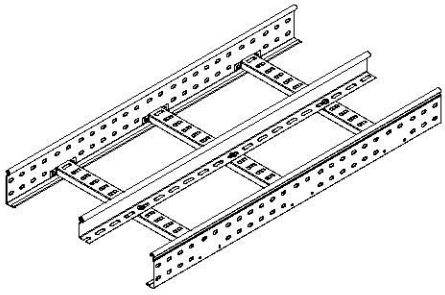

Utilisation du séparateur de la série C5 Combitech

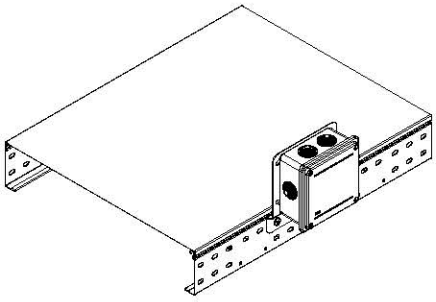

Support pour boîte de dérivation verticale

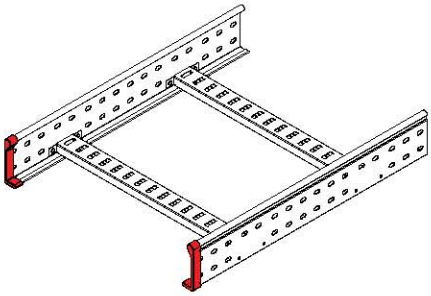

Terminaux de protection

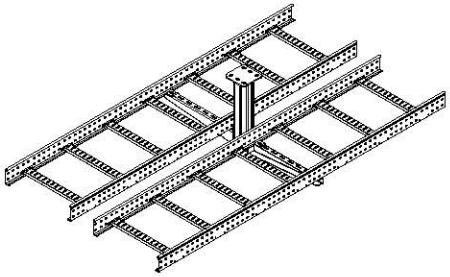

Utilisation de support vertical et des consoles pour suspension parallèle

WS COMBITECH

Échelles à câbles soudés

Les échelles à câbles sont particulièrement appropriées pour les installations où est requis un support de charges lourdes et un transport de câbles de grande, moyenne et petite puissance. Le longeron et la traverse sont construits avec des matériaux d'une épaisseur de 1,2-1,5 mm et soudés entre eux avec la procédure MAG sur installation robotisée.
La particulière conformation du longeron confère à la structure une résistance remarquable à la charge comme cela est mis en évidence dans les diagrammes de portée.
Les longerons et les traverses obtenus d'un profilage résultent par conséquent, être sans parties tranchantes et dangereuses pour les câbles.
La courbure réalisée avec des longerons pliés par presse plieuse ne présente pas de parties tranchantes ou abrasives.
Les rayons respectent les normes CEI 11-17 qui établissent un rayon minimum interne par rapport au diamètre du câble. Le pas des traverses est pour un espace de moins de 250 mm; interaxes différents sur demande.
Les couvercles sont fabriqués normalement plats avec une épaisseur de 1 mm (sur demande épaisseurs plus petites ou plus grandes). Il est également possible de demander des couvercles avec une forme inclinée qui, grâce à des renforts appropriés, peuvent soutenir des charges importantes.
Les échelles à câbles sont réalisées avec de l'acier S235JR (UNI EN-10025) zingué à chaud par immersion après usinage selon les normes ISO 1461
Sur demande :
- acier inoxydable AISI 304, AISI 316
- aluminium
- zingué à chaud et peint avec poudres époxy-polyester

Schéma type

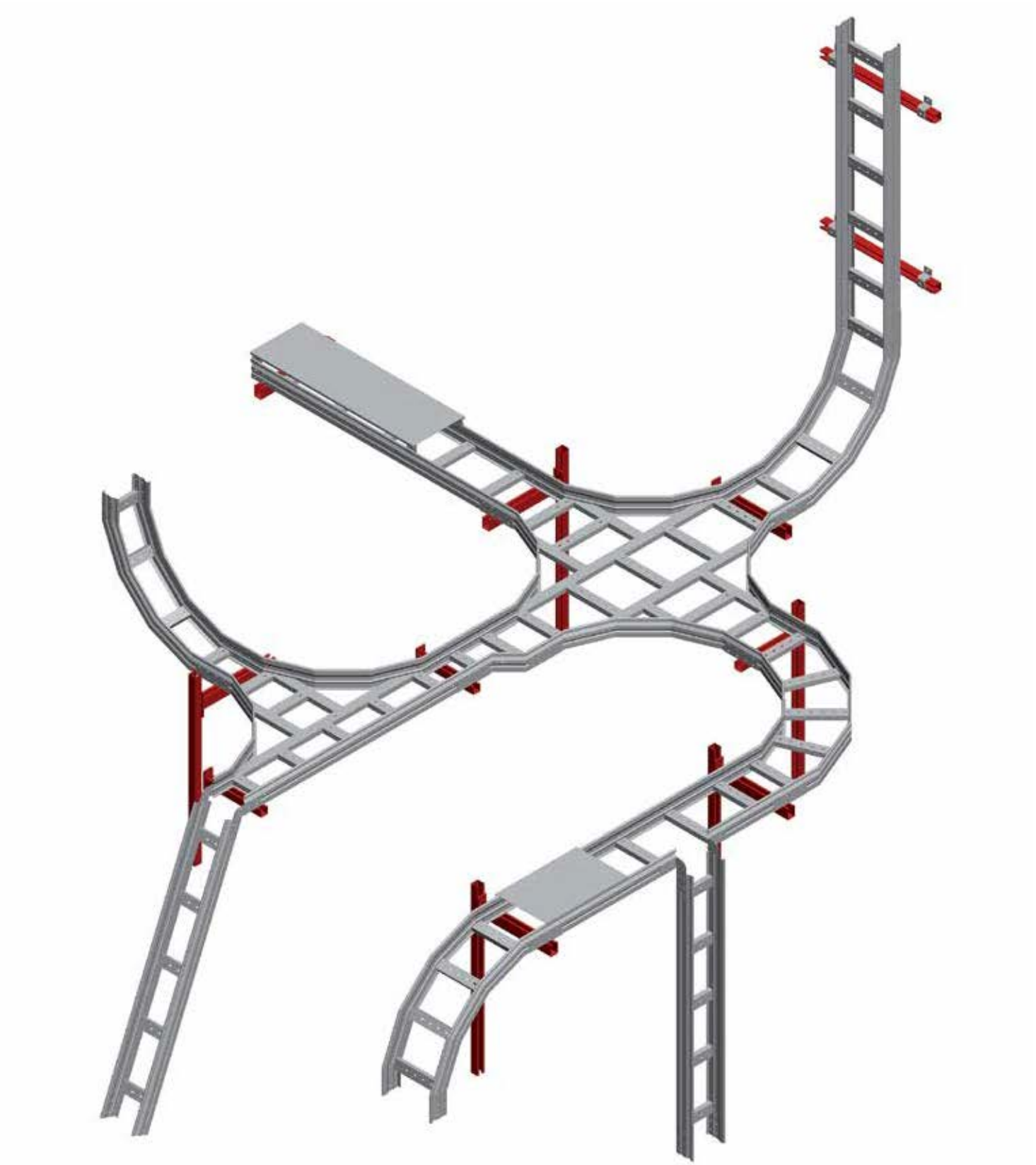

Continuité électrique

La mesure est effectuée dans le but de vérifier la continuité de la jonction créé entre deux échelles à câbles, conformément au paragraphe 11.1.2 de la norme technique CEI EN 61537 :2007-11.

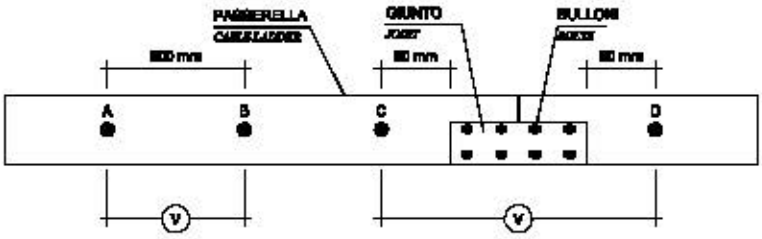

Graphiques des charges

Les graphiques de chargement ont été tirés des essais effectués selon la norme EN 61537. On simule en particulier, un parcours de câble sur 3 passerelles, comme indiqué dans l'image ci-dessous et l'on soumet de manière répartie, à une charge statique croissante.
Successivement, on ajoute une charge concentrée de 90 kg. Les déformations longitudinales de la passerelle (flèque élastique) sont mesurées avec des comparateurs disposés au milieux des supports et en correspondance des épaulements.

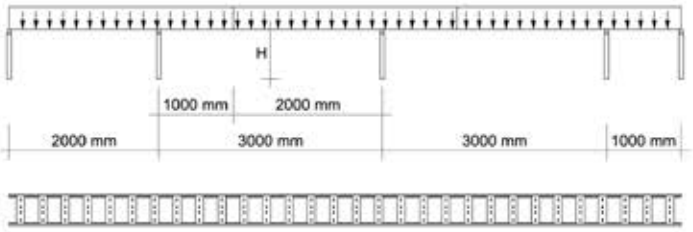

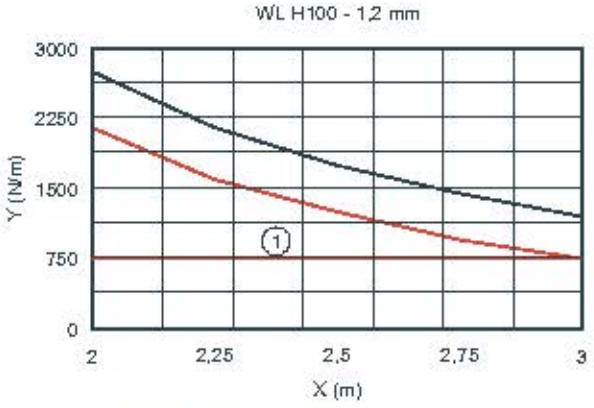

1 per larghezze ≥ 600 mm
for widths ≥ 600 mm

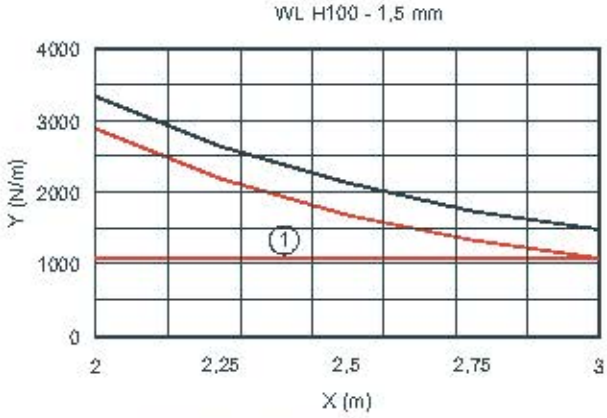

1 per larghezze ≥ 600 mm
for widths ≥ 600 mm

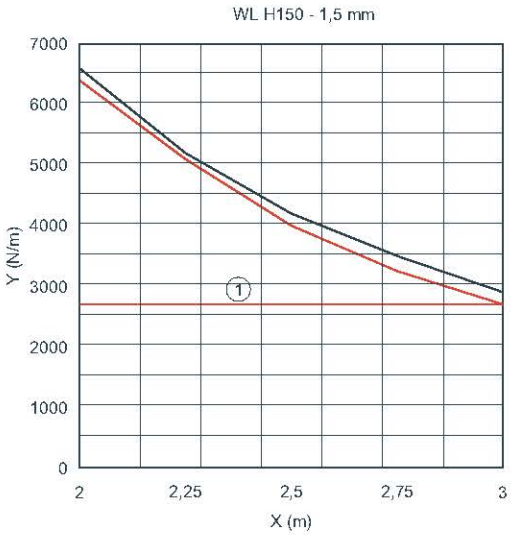

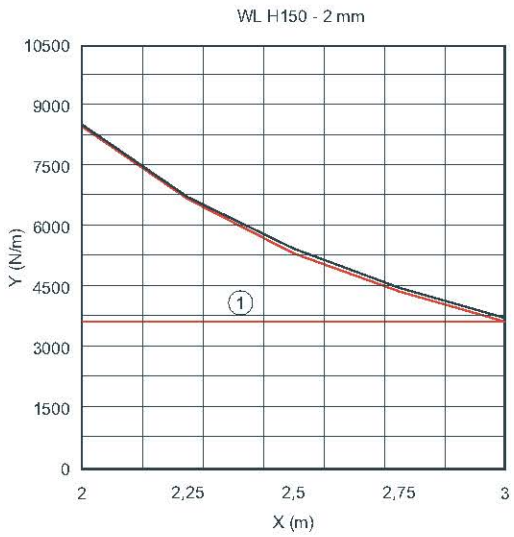

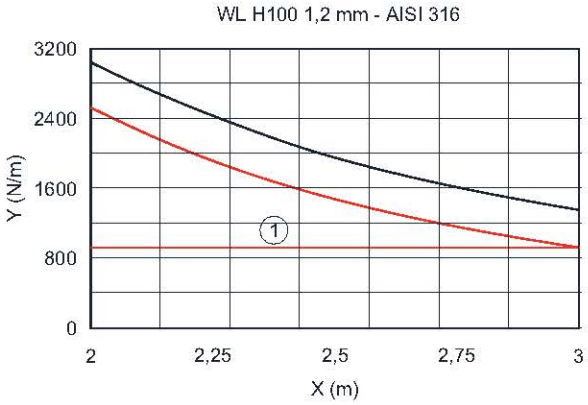

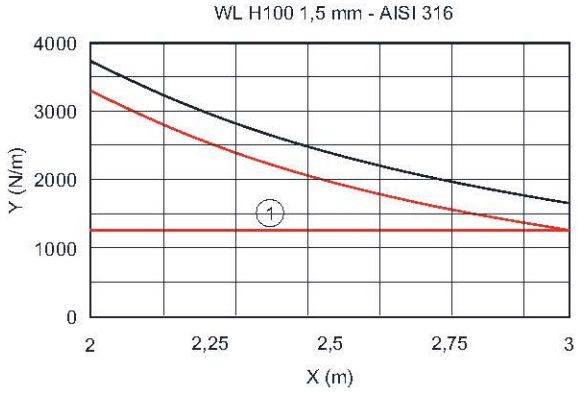

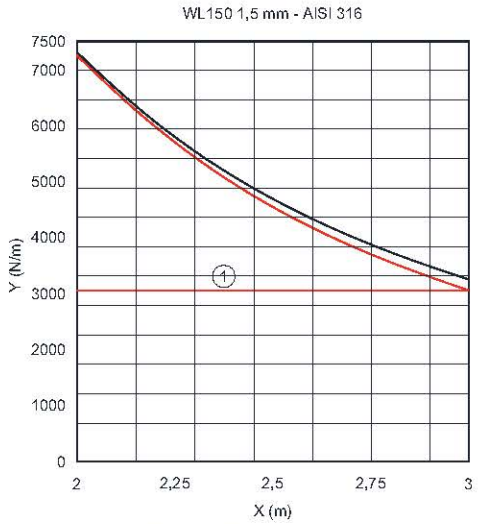

1 per larghezze ≥ 600 mm
for widths ≥ 600 mm

Légende:
X = Distance entre les supports
Y = Charge uniformément répartie, flèche max < 0,5%

Charge répartie sans charge concentrée
Charge répartie en présence de 90 kg de charge concentrée

Éléments rectilignes

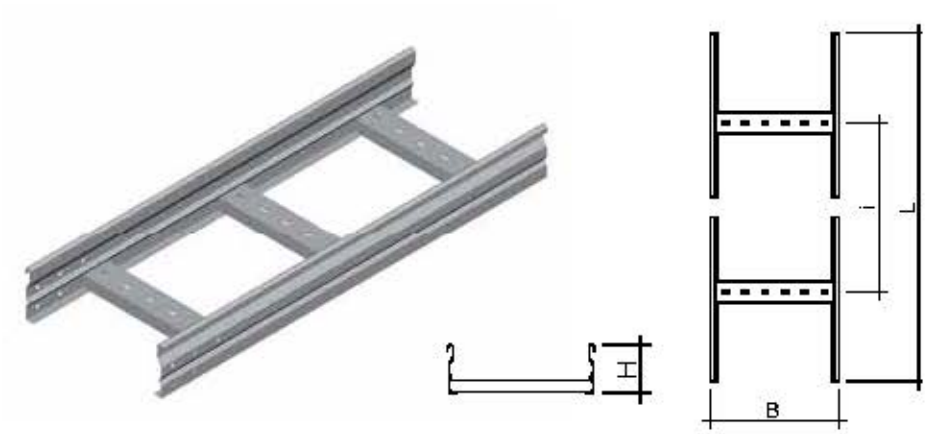

L'entraxe des traverses (i) est égal à 300 mm.
Le premier et le dernier traverse ont mis à 150 mm de le début du longeron.

Sur demande:
- longeur (L): jusqu'à 6000 mm
- matériel: aluminium
- largeur (B): 700-800-900-1000 mm

H, mm	L, mm	B, mm	Épaisseur mm	Code ZC	Code AISI 304	Code AISI 316	Poids kg/pièces	Emb/mt
100	3000	100	1,2	WL5343HDZ	WL5343IX4	WL5343IX6	9,39	3
		200	1,2	WL5543HDZ	WL5543IX4	WL5543IX6	10,40	3
		300	1,2	WL5643HDZ	WL5643IX4	WL5643IX6	11,41	3
		400	1,2	WL5743HDZ	WL5743IX4	WL5743IX6	12,42	3
		500	1,2	WL5843HDZ	WL5843IX4	WL5843IX6	13,44	3
		600	1,2	WL5943HDZ	WL5943IX4	WL5943IX6	14,45	3
		100	1,5	WL5353HDZ	WL5353IX4	WL5353IX6	11,50	3
		200	1,5	WL5553HDZ	WL5553IX4	WL5553IX6	12,76	3
		300	1,5	WL5653HDZ	WL5653IX4	WL5653IX6	14,00	3
		400	1,5	WL5753HDZ	WL5753IX4	WL5753IX6	15,24	3
		500	1,5	WL5853HDZ	WL5853IX4	WL5853IX6	16,49	3
		600	1,5	WL5953HDZ	WL5953IX4	WL5953IX6	17,73	3
150	3000	200	1,5	WL7553HDZ	WL7553IX4	WL7553IX6	16,64	3
		300	1,5	WL7653HDZ	WL7653IX4	WL7653IX6	17,88	3
		400	1,5	WL7753HDZ	WL7753IX4	WL7753IX6	19,13	3
		500	1,5	WL7853HDZ	WL7853IX4	WL7853IX6	20,37	3
		600	1,5	WL7953HDZ	WL7953IX4	WL7953IX6	21,62	3
		200	2	WL7563HDZ	-	-	21,64	3
		300	2	WL7663HDZ	-	-	23,26	3
		400	2	WL7763HDZ	-	-	24,89	3
		500	2	WL7863HDZ	-	-	26,51	3
		600	2	WL7963HDZ	-	-	28,13	3
		800	2	WL7A63HDZ	-	-	31,37	3

ZC: Acier zingué à chaud après usinage

Couvercles

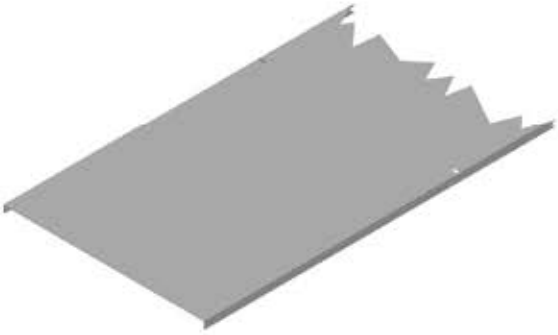

Fixation à l'élement rectiligne par un crochet.

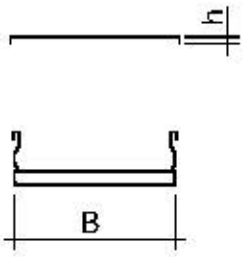

Caractéristiques	Sur demande
Hauteur	-
Largeur	700-800-900-1000
Rayon	-
Épaisseur	0,6-1,5-2*
Matériel	Acier zingué à chaud AISI 304 - AISI 316 Aluminium
Type	incliné

* Pour le matériel zingué à chaud uniquement.

h, mm	L, mm	B, mm	Épaisseur mm	Code ZC	Code AISI 304	Code AISI 316	Poids kg/pièces	Emb/mt
12	2000	100	1	WKK332HDZ	WKK332IX4	WKK332IX6	2,39	2
		200	1	WKK532HDZ	WKK532IX4	WKK532IX6	4,17	2
		300	1	WKK632HDZ	WKK632IX4	WKK632IX6	5,94	2
		400	1	WKK732HDZ	WKK732IX4	WKK732IX6	7,72	2
		500	1	WKK832HDZ	WKK832IX4	WKK832IX6	9,49	2
		600	1	WKK932HDZ	WKK932IX4	WKK932IX6	11,26	2
		800	1	WKKA32HDZ	WKKA32IX4	WKKA32IX6	14,81	2

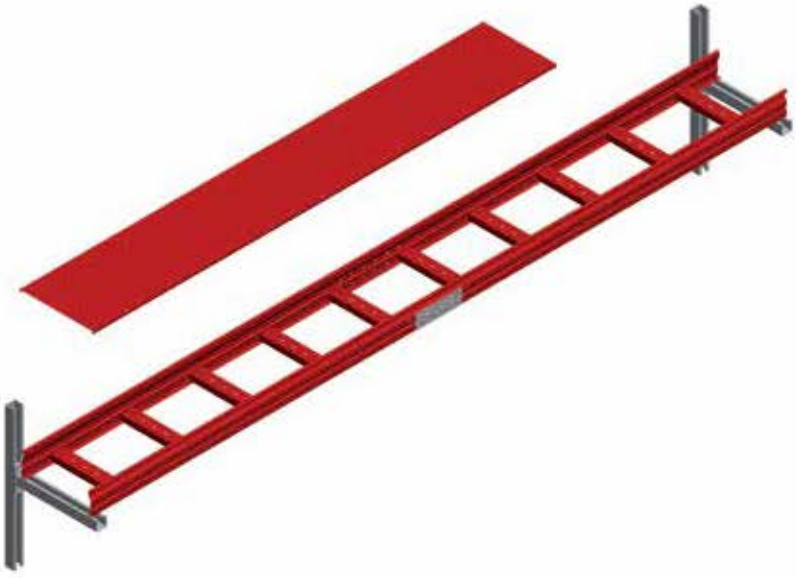

ZC: Acier zingué à chaud après usinage

Courbe plate 90°

L'entraxe des traverses est égal à 300 mm.
Rayon: 600 mm

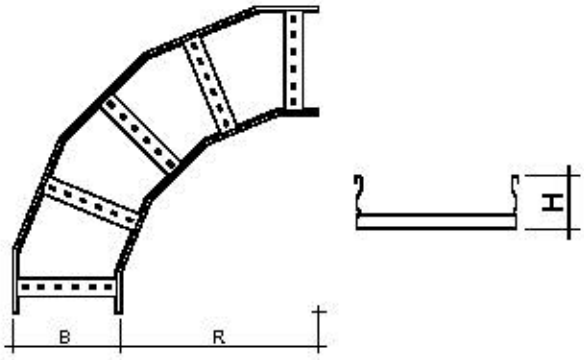

Caractéristiques	Sur demande
Hauteur	100-150
Largeur	700-800-900-1000
Rayon	300-900
Épaisseur	2*
Matériel	Acier zingué à chaud AISI 304 - AISI 316 Aluminium
Entraxe	150-230

* Pour le matériel zingué à chaud uniquement.

H, mm	B, mm	Épaisseur mm	Code ZC	Code AISI 304	Code AISI 316	Poids kg/pièces	Emb/pièces
100	100	1,2	WB5346HDZ	WB5346IX4	WB5346IX6	3,38	1
	200	1,2	WB5546HDZ	WB5546IX4	WB5546IX6	4,11	1
	300	1,2	WB5646HDZ	WB5646IX4	WB5646IX6	4,84	1
	400	1,2	WB5746HDZ	WB5746IX4	WB5746IX6	5,57	1
	500	1,2	WB5846HDZ	WB5846IX4	WB5846IX6	6,30	1
	600	1,2	WB5946HDZ	WB5946IX4	WB5946IX6	7,03	1
	100	1,5	WB5356HDZ	WB5356IX4	WB5356IX6	4,15	1
	200	1,5	WB5556HDZ	WB5556IX4	WB5556IX6	5,04	1
	300	1,5	WB5656HDZ	WB5656IX4	WB5656IX6	5,94	1
	400	1,5	WB5756HDZ	WB5756IX4	WB5756IX6	6,83	1
	500	1,5	WB5856HDZ	WB5856IX4	WB5856IX6	7,73	1
	600	1,5	WB5956HDZ	WB5956IX4	WB5956IX6	8,63	1
150	200	1,5	WB7556HDZ	WB7556IX4	WB7556IX6	6,48	1
	300	1,5	WB7656HDZ	WB7656IX4	WB7656IX6	7,48	1
	400	1,5	WB7756HDZ	WB7756IX4	WB7756IX6	8,48	1
	500	1,5	WB7856HDZ	WB7856IX4	WB7856IX6	9,48	1
	600	1,5	WB7956HDZ	WB7956IX4	WB7956IX6	10,48	1
	200	2	WB7566HDZ	-	-	8,43	1
	300	2	WB7666HDZ	-	-	9,73	1
	400	2	WB7766HDZ	-	-	11,04	1
	500	2	WB7866HDZ	-	-	12,34	1
	600	2	WB7966HDZ	-	-	13,64	1
	800	2	WB7A66HDZ	-	-	20,09	1

ZC: Acier zingué à chaud après usinage

Couvercle courbe plate 90°

Fixation à l'accessoire par un crochet.
Type: plate

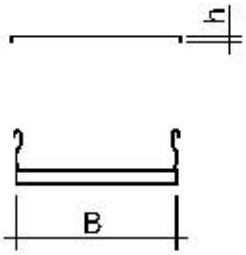

Caractéristiques	Sur demande
Hauteur	-
Largeur	700-800-900-1000
Rayon	300-900
Épaisseur	0,6-1,5-2*
Matériel	Acier zingué à chaud AISI 304 - AISI 316 Aluminium
Type	incliné

* Pour le matériel zingué à chaud uniquement.

h, mm	B, mm	Épaisseur mm	Code ZC	Code AISI 304	Code AISI 316	Poids kg/pièces	Emb/pièces
12	100	1	WBK336HDZ	WBK336IX4	WBK336IX6	1,24	1
	200	1	WBK536HDZ	WBK536IX4	WBK536IX6	2,32	1
	300	1	WBK636HDZ	WBK636IX4	WBK636IX6	3,54	1
	400	1	WBK736HDZ	WBK736IX4	WBK736IX6	4,92	1
	500	1	WBK836HDZ	WBK836IX4	WBK836IX6	6,42	1
	600	1	WBK936HDZ	WBK936IX4	WBK936IX6	8,06	1
	800	1	WBKA36HDZ	WBKA36IX4	WBKA36IX6	11,79	1

ZC: Acier zingué à chaud après usinage

Courbe plate 45°

L'entraxe des traverses est égal à 300 mm. Rayon: 600 mm

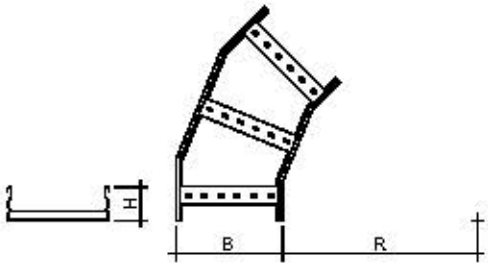

Caractéristiques	Sur demande
Hauteur	100-150
Largeur	700-800-900-1000
Rayon	300-900
Épaisseur	2*
Matériel	Acier zingué à chaud AISI 304 - AISI 316 Aluminium
Entraxe	150-230

* Pour le matériel zingué à chaud uniquement.

H, mm	B, mm	Épaisseur mm	Code ZC	Code AISI 304	Code AISI 316	Poids kg/pièces	Emb/pièces
100	100	1,2	WA5346HDZ	WA5346IX4	WA5346IX6	1,74	1
	200	1,2	WA5546HDZ	WA5546IX4	WA5546IX6	2,15	1
	300	1,2	WA5646HDZ	WA5646IX4	WA5646IX6	2,57	1
	400	1,2	WA5746HDZ	WA5746IX4	WA5746IX6	2,98	1
	500	1,2	WA5846HDZ	WA5846IX4	WA5846IX6	3,40	1
	600	1,2	WA5946HDZ	WA5946IX4	WA5946IX6	3,81	1
	100	1,5	WA5356HDZ	WA5356IX4	WA5356IX6	2,13	1
	200	1,5	WA5556HDZ	WA5556IX4	WA5556IX6	2,64	1
	300	1,5	WA5656HDZ	WA5656IX4	WA5656IX6	3,15	1
	400	1,5	WA5756HDZ	WA5756IX4	WA5756IX6	3,66	1
	500	1,5	WA5856HDZ	WA5856IX4	WA5856IX6	4,17	1
	600	1,5	WA5956HDZ	WA5956IX4	WA5956IX6	4,68	1
150	200	1,5	WA7556HDZ	WA7556IX4	WA7556IX6	3,36	1
	300	1,5	WA7656HDZ	WA7656IX4	WA7656IX6	3,92	1
	400	1,5	WA7756HDZ	WA7756IX4	WA7756IX6	4,49	1
	500	1,5	WA7856HDZ	WA7856IX4	WA7856IX6	5,05	1
	600	1,5	WA7956HDZ	WA7956IX4	WA7956IX6	5,61	1
	200	2	WA7566HDZ	-	-	4,37	1
	300	2	WA7666HDZ	-	-	5,10	1
	400	2	WA7766HDZ	-	-	5,83	1
	500	2	WA7866HDZ	-	-	6,57	1
	600	2	WA7966HDZ	-	-	7,30	1
	800	2	WA7A66HDZ	-	-	10,05	1

ZC: Acier zingué à chaud après usinage

Couvercle courbe plate 45°

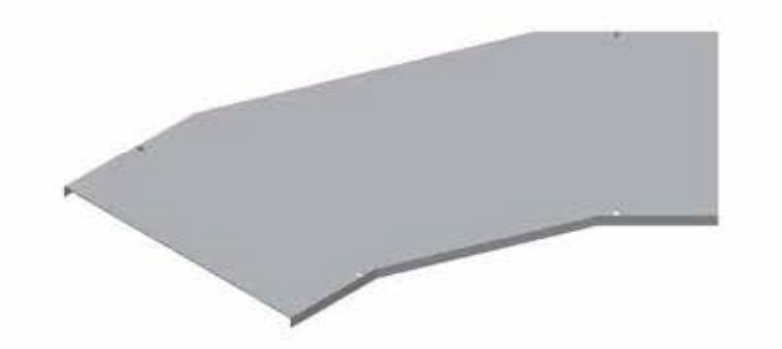

Fixation à l'accessoire par un crochet.
Type: plate

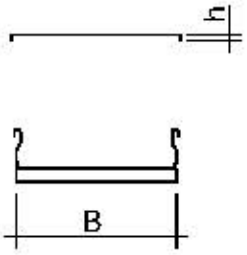

Caractéristiques	Sur demande
Hauteur	-
Largeur	700-800-900-1000
Rayon	300-900
Épaisseur	0,6-1,5-2*
Matériel	Acier zingué à chaud AISI 304 - AISI 316 Aluminium
Type	incliné

* Pour le matériel zingué à chaud uniquement.

h, mm	B, mm	Épaisseur mm	Code ZC	Code AISI 304	Code AISI 316	Poids kg/pièces	Emb/pièces
12	100	1	WAK336HDZ	WAK336IX4	WAK336IX6	0,62	1
	200	1	WAK536HDZ	WAK536IX4	WAK536IX6	1,16	1
	300	1	WAK636HDZ	WAK636IX4	WAK636IX6	1,77	1
	400	1	WAK736HDZ	WAK736IX4	WAK736IX6	2,46	1
	500	1	WAK836HDZ	WAK836IX4	WAK836IX6	3,21	1
	600	1	WAK936HDZ	WAK936IX4	WAK936IX6	4,03	1
	800	1	WAKA36HDZ	WAKA36IX4	WAKA36IX6	5,89	1

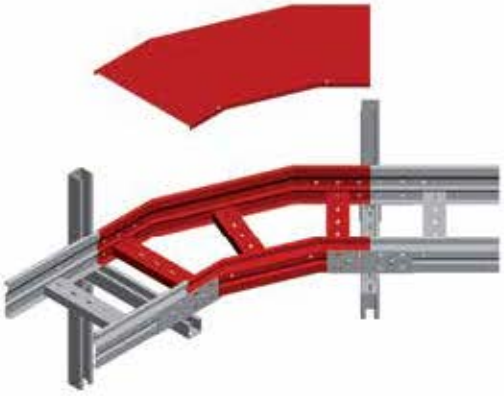

ZC: Acier zingué à chaud après usinage

Dérivation plate en T

L'entraxe des traverses est égal à 300 mm. Rayon: 600 mm

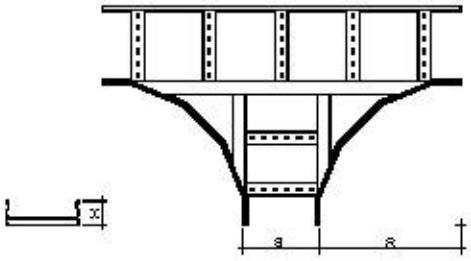

Caractéristiques	Sur demande
Hauteur	100-150
Largeur	700-800-900-1000
Rayon	300-900
Épaisseur	2*
Matériel	Acier zingué à chaud AISI 304 - AISI 316 Aluminium
Entraxe	150-230

* Pour le matériel zingué à chaud uniquement.

H, mm	B, mm	Épaisseur mm	Code ZC	Code AISI 304	Code AISI 316	Poids kg/pièces	Emb/pièces
100	100	1,2	WT5346HDZ	WT5346IX4	WT5346IX6	7,20	1
	200	1,2	WT5546HDZ	WT5546IX4	WT5546IX6	8,15	1
	300	1,2	WT5646HDZ	WT5646IX4	WT5646IX6	9,10	1
	400	1,2	WT5746HDZ	WT5746IX4	WT5746IX6	10,45	1
	500	1,2	WT5846HDZ	WT5846IX4	WT5846IX6	11,50	1
	600	1,2	WT5946HDZ	WT5946IX4	WT5946IX6	12,55	1
	100	1,5	WT5356HDZ	WT5356IX4	WT5356IX6	8,83	1
	200	1,5	WT5556HDZ	WT5556IX4	WT5556IX6	10,00	1
	300	1,5	WT5656HDZ	WT5656IX4	WT5656IX6	11,17	1
	400	1,5	WT5756HDZ	WT5756IX4	WT5756IX6	12,82	1
	500	1,5	WT5856HDZ	WT5856IX4	WT5856IX6	14,11	1
	600	1,5	WT5956HDZ	WT5956IX4	WT5956IX6	15,40	1
150	200	1,5	WT7556HDZ	WT7556IX4	WT7556IX6	12,01	1
	300	1,5	WT7656HDZ	WT7656IX4	WT7656IX6	13,25	1
	400	1,5	WT7756HDZ	WT7756IX4	WT7756IX6	14,97	1
	500	1,5	WT7856HDZ	WT7856IX4	WT7856IX6	16,33	1
	600	1,5	WT7956HDZ	WT7956IX4	WT7956IX6	17,68	1
	200	2	WT7566HDZ	-	-	15,63	1
	300	2	WT7666HDZ	-	-	17,23	1
	400	2	WT7766HDZ	-	-	19,47	1
	500	2	WT7866HDZ	-	-	21,24	1
	600	2	WT7966HDZ	-	-	23,01	1
	800	2	WT7A66HDZ	-	-	27,83	1

ZC: Acier zingué à chaud après usinage

Couvercle dérivation plate en T

Fixation à l'accessoire par un crochet.
Type: plate

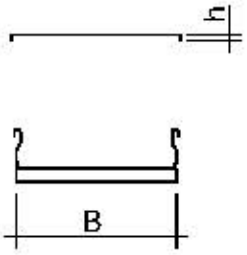

Caractéristiques	Sur demande
Hauteur	-
Largeur	700-800-900-1000
Rayon	300-900
Épaisseur	0,6-1,5-2*
Matériel	Acier zingué à chaud AISI 304 - AISI 316 Aluminium
Type	incliné

* Pour le matériel zingué à chaud uniquement.

h, mm	B, mm	Épaisseur mm	Code ZC	Code AISI 304	Code AISI 316	Poids kg/pièces	Emb/pièces
12	100	1	WTK336HDZ	WTK336IX4	WTK336IX6	3,07	1
	200	1	WTK536HDZ	WTK536IX4	WTK536IX6	4,64	1
	300	1	WTK636HDZ	WTK636IX4	WTK636IX6	6,39	1
	400	1	WTK736HDZ	WTK736IX4	WTK736IX6	8,31	1
	500	1	WTK836HDZ	WTK836IX4	WTK836IX6	10,41	1
	600	1	WTK936HDZ	WTK936IX4	WTK936IX6	12,69	1
	800	1	WTKA36HDZ	WTKA36IX4	WTKA36IX6	17,73	1

ZC: Acier zingué à chaud après usinage

Dérivation plate en croix

L'entraxe des traverses est égal à 300 mm. Rayon: 600 mm

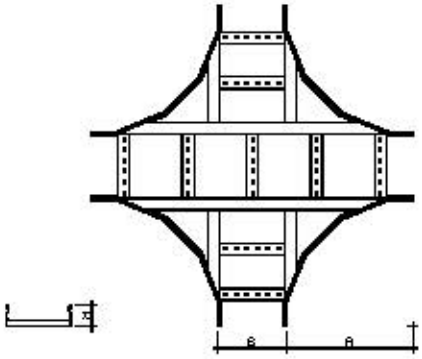

Caractéristiques	Sur demande
Hauteur	100-150
Largeur	700-800-900-1000
Rayon	300-900
Épaisseur	2*
Matériel	Acier zingué à chaud AISI 304 - AISI 316 Aluminium
Entraxe	150-230

* Pour le matériel zingué à chaud uniquement.

H, mm	B, mm	Épaisseur mm	Code ZC	Code AISI 304	Code AISI 316	Poids kg/pièces	Emb/pièces
100	100	1,2	WX5346HDZ	WX5346IX4	WX5346IX6	10,27	1
	200	1,2	WX5546HDZ	WX5546IX4	WX5546IX6	11,39	1
	300	1,2	WX5646HDZ	WX5646IX4	WX5646IX6	12,49	1
	400	1,2	WX5746HDZ	WX5746IX4	WX5746IX6	14,01	1
	500	1,2	WX5846HDZ	WX5846IX4	WX5846IX6	15,22	1
	600	1,2	WX5946HDZ	WX5946IX4	WX5946IX6	16,44	1
	100	1,5	WX5356HDZ	WX5356IX4	WX5356IX6	12,60	1
	200	1,5	WX5556HDZ	WX5556IX4	WX5556IX6	13,97	1
	300	1,5	WX5656HDZ	WX5656IX4	WX5656IX6	15,33	1
	400	1,5	WX5756HDZ	WX5756IX4	WX5756IX6	17,19	1
	500	1,5	WX5856HDZ	WX5856IX4	WX5856IX6	18,68	1
	600	1,5	WX5956HDZ	WX5956IX4	WX5956IX6	20,17	1
150	200	1,5	WX7556HDZ	WX7556IX4	WX7556IX6	16,18	1
	300	1,5	WX7656HDZ	WX7656IX4	WX7656IX6	17,55	1
	400	1,5	WX7756HDZ	WX7756IX4	WX7756IX6	19,41	1
	500	1,5	WX7856HDZ	WX7856IX4	WX7856IX6	20,90	1
	600	1,5	WX7956HDZ	WX7956IX4	WX7956IX6	22,40	1
	200	2	WX7566HDZ	-	-	21,05	1
	300	2	WX7666HDZ	-	-	22,84	1
	400	2	WX7766HDZ	-	-	25,25	1
	500	2	WX7866HDZ	-	-	27,20	1
	600	2	WX7966HDZ	-	-	29,15	1
	800	2	WX7A66HDZ	-	-	34,32	1

ZC: Acier zingué à chaud après usinage

Couvercle dérivation plate en croix

Fixation à l'accessoire par un crochet.
Type: plate

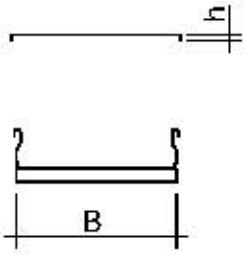

Caractéristiques	Sur demande
Hauteur	-
Largeur	700-800-900-1000
Rayon	300-900
Épaisseur	0,6-1,5-2*
Matériel	Acier zingué à chaud AISI 304 - AISI 316 Aluminium
Type	incliné

* Pour le matériel zingué à chaud uniquement.

h, mm	B, mm	Épaisseur mm	Code ZC	Code AISI 304	Code AISI 316	Poids kg/pièces	Emb/pièces
12	100	1	WXK336HDZ	WXK336IX4	WXK336IX6	4,86	1
	200	1	WXK536HDZ	WXK536IX4	WXK536IX6	6,84	1
	300	1	WXK636HDZ	WXK636IX4	WXK636IX6	9,00	1
	400	1	WXK736HDZ	WXK736IX4	WXK736IX6	11,34	1
	500	1	WXK836HDZ	WXK836IX4	WXK836IX6	13,86	1
	600	1	WXK936HDZ	WXK936IX4	WXK936IX6	16,55	1
	800	1	WXKA36HDZ	WXKA36IX4	WXKA36IX6	22,40	1

ZC: Acier zingué à chaud après usinage

Courbe montée 90°

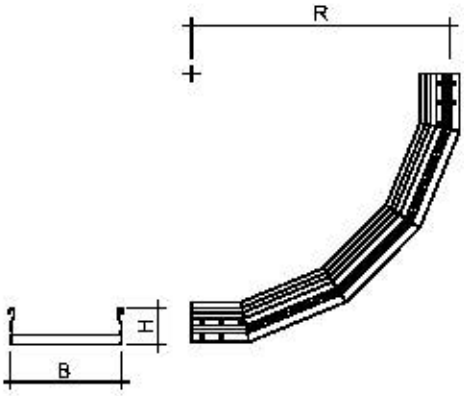

L'entraxe des traverses est égal à 300 mm. Rayon: 600 mm

Caractéristiques	Sur demande
Hauteur	100-150
Largeur	700-800-900-1000
Rayon	300-900
Épaisseur	2*
Matériel	Acier zingué à chaud AISI 304 - AISI 316 Aluminium
Entraxe	150-230

* Pour le matériel zingué à chaud uniquement.

H, mm	B, mm	Épaisseur mm	Code ZC	Code AISI 304	Code AISI 316	Poids kg/pièces	Emb/pièces
100	100	1,2	WN5346HDZ	WN5346IX4	WN5346IX6	3,30	1
	200	1,2	WN5546HDZ	WN5546IX4	WN5546IX6	3,71	1
	300	1,2	WN5646HDZ	WN5646IX4	WN5646IX6	4,11	1
	400	1,2	WN5746HDZ	WN5746IX4	WN5746IX6	4,52	1
	500	1,2	WN5846HDZ	WN5846IX4	WN5846IX6	4,92	1
	600	1,2	WN5946HDZ	WN5946IX4	WN5946IX6	5,33	1
	100	1,5	WN5356HDZ	WN5356IX4	WN5356IX6	4,05	1
	200	1,5	WN5556HDZ	WN5556IX4	WN5556IX6	4,55	1
	300	1,5	WN5656HDZ	WN5656IX4	WN5656IX6	5,05	1
	400	1,5	WN5756HDZ	WN5756IX4	WN5756IX6	5,54	1
	500	1,5	WN5856HDZ	WN5856IX4	WN5856IX6	6,04	1
	600	1,5	WN5956HDZ	WN5956IX4	WN5956IX6	6,54	1
150	200	1,5	WN7556HDZ	WN7556IX4	WN7556IX6	5,88	1
	300	1,5	WN7656HDZ	WN7656IX4	WN7656IX6	6,38	1
	400	1,5	WN7756HDZ	WN7756IX4	WN7756IX6	6,88	1
	500	1,5	WN7856HDZ	WN7856IX4	WN7856IX6	7,38	1
	600	1,5	WN7956HDZ	WN7956IX4	WN7956IX6	7,88	1
	200	2	WN7566HDZ	-	-	7,65	1
	300	2	WN7666HDZ	-	-	8,30	1
	400	2	WN7766HDZ	-	-	8,95	1
	500	2	WN7866HDZ	-	-	9,60	1
	600	2	WN7966HDZ	-	-	10,25	1
	800	2	WN7A66HDZ	-	-	11,54	1

ZC: Acier zingué à chaud après usinage

Couvercle courbe montée 90°

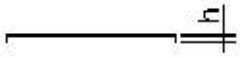

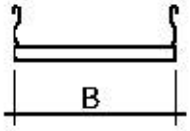

Fixation à l'accessoire par un crochet.
Type: plate

Caractéristiques	Sur demande
Hauteur	-
Largeur	700-800-900-1000
Rayon	300-900
Épaisseur	0,6-1,5-2*
Matériel	Acier zingué à chaud AISI 304 - AISI 316 Aluminium
Type	incliné

* Pour le matériel zingué à chaud uniquement.

H, mm	h, mm	B, mm	Épaisseur mm	Code ZC	Code AISI 304	Code AISI 316	Poids kg/pièces	Emb/pièces
100	12	100	1	WNK336HDZ	WNK336IX4	WNK336IX6	0,80	1
		200	1	WNK536HDZ	WNK536IX4	WNK536IX6	1,39	1
		300	1	WNK636HDZ	WNK636IX4	WNK636IX6	1,99	1
		400	1	WNK736HDZ	WNK736IX4	WNK736IX6	2,58	1
		500	1	WNK836HDZ	WNK836IX4	WNK836IX6	3,17	1
		600	1	WNK936HDZ	WNK936IX4	WNK936IX6	3,77	1
150		100	1	WNC336HDZ	WNC336IX4	WNC336IX6	0,73	1
		200	1	WNC536HDZ	WNC536IX4	WNC536IX6	1,27	1
		300	1	WNC636HDZ	WNC636IX4	WNC636IX6	1,81	1
		400	1	WNC736HDZ	WNC736IX4	WNC736IX6	2,35	1
		500	1	WNC836HDZ	WNC836IX4	WNC836IX6	2,89	1
		600	1	WNC936HDZ	WNC936IX4	WNC936IX6	3,43	1
		800	1	WNCA36HDZ	WNCA36IX4	WNCA36IX6	4,51	1

ZC: Acier zingué à chaud après usinage

Courbe montée 45°

L'entraxe des traverses est égal à 300 mm. Rayon: 600 mm

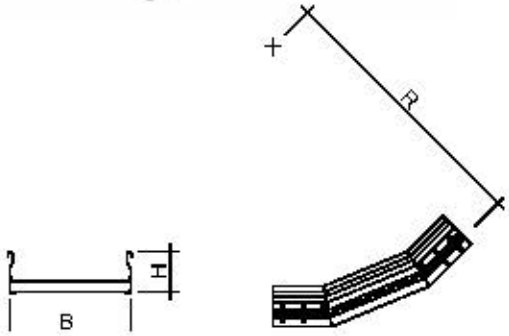

Caractéristiques	Sur demande
Hauteur	100-150
Largeur	700-800-900-1000
Rayon	300-900
Épaisseur	2*
Matériel	Acier zingué à chaud AISI 304 - AISI 316 Aluminium
Entraxe	150-230

* Pour le matériel zingué à chaud uniquement.

H, mm	B, mm	Épaisseur mm	Code ZC	Code AISI 304	Code AISI 316	Poids kg/pièces	Emb/pièces
100	100	1,2	WM5346HDZ	WM5346IX4	WM5346IX6	1,71	1
	200	1,2	WM5546HDZ	WM5546IX4	WM5546IX6	1,91	1
	300	1,2	WM5646HDZ	WM5646IX4	WM5646IX6	2,11	1
	400	1,2	WM5746HDZ	WM5746IX4	WM5746IX6	2,32	1
	500	1,2	WM5846HDZ	WM5846IX4	WM5846IX6	2,52	1
	600	1,2	WM5946HDZ	WM5946IX4	WM5946IX6	2,72	1
	100	1,5	WM5356HDZ	WM5356IX4	WM5356IX6	2,10	1
	200	1,5	WM5556HDZ	WM5556IX4	WM5556IX6	2,34	1
	300	1,5	WM5656HDZ	WM5656IX4	WM5656IX6	2,59	1
	400	1,5	WM5756HDZ	WM5756IX4	WM5756IX6	2,84	1
	500	1,5	WM5856HDZ	WM5856IX4	WM5856IX6	3,09	1
	600	1,5	WM5956HDZ	WM5956IX4	WM5956IX6	3,34	1
150	200	1,5	WM7556HDZ	WM7556IX4	WM7556IX6	3,03	1
	300	1,5	WM7656HDZ	WM7656IX4	WM7656IX6	3,28	1
	400	1,5	WM7756HDZ	WM7756IX4	WM7756IX6	3,53	1
	500	1,5	WM7856HDZ	WM7856IX4	WM7856IX6	3,78	1
	600	1,5	WM7956HDZ	WM7956IX4	WM7956IX6	4,03	1
	200	2	WM7566HDZ	-	-	3,94	1
	300	2	WM7666HDZ	-	-	4,27	1
	400	2	WM7766HDZ	-	-	4,59	1
	500	2	WM7866HDZ	-	-	4,91	1
	600	2	WM7966HDZ	-	-	5,24	1
	800	2	WM7A66HDZ	-	-	5,99	1

ZC: Acier zingué à chaud après usinage

Couvercle courbe montée 45°

Fixation à l'accessoire par un crochet.
Type: plate

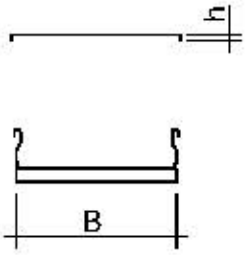

Caractéristiques	Sur demande
Hauteur	-
Largeur	700-800-900-1000
Rayon	300-900
Épaisseur	0,6-1,5-2*
Matériel	Acier zingué à chaud AISI 304 - AISI 316 Aluminium
Type	incliné

* Pour le matériel zingué à chaud uniquement.

H, mm	h, mm	B, mm	Épaisseur mm	Code ZC	Code AISI 304	Code AISI 316	Poids kg/pièces	Emb/pièces
100	12	100	1	WMK336HDZ	WMK336IX4	WMK336IX6	0,27	1
		200	1	WMK536HDZ	WMK536IX4	WMK536IX6	0,46	1
		300	1	WMK636HDZ	WMK636IX4	WMK636IX6	0,66	1
		400	1	WMK736HDZ	WMK736IX4	WMK736IX6	0,86	1
		500	1	WMK836HDZ	WMK836IX4	WMK836IX6	1,06	1
		600	1	WMK936HDZ	WMK936IX4	WMK936IX6	1,26	1
150		100	1	WMC336HDZ	WMC336IX4	WMC336IX6	0,24	1
		200	1	WMC536HDZ	WMC536IX4	WMC536IX6	0,42	1
		300	1	WMC636HDZ	WMC636IX4	WMC636IX6	0,60	1
		400	1	WMC736HDZ	WMC736IX4	WMC736IX6	0,78	1
		500	1	WMC836HDZ	WMC836IX4	WMC836IX6	0,96	1
		600	1	WMC936HDZ	WMC936IX4	WMC936IX6	1,14	1
		800	1	WMCA36HDZ	WMCA36IX4	WMCA36IX6	1,50	1

ZC: Acier zingué à chaud après usinage

Courbe descente 90°

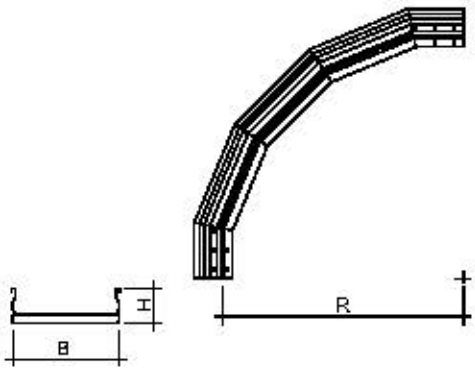

L'entraxe des traverses est égal à 300 mm. Rayon: 600 mm

Caractéristiques	Sur demande
Hauteur	100-150
Largeur	700-800-900-1000
Rayon	300-900
Épaisseur	2*
Matériel	Acier zingué à chaud AISI 304 - AISI 316 Aluminium
Entraxe	150-230

* Pour le matériel zingué à chaud uniquement.

H, mm	B, mm	Épaisseur mm	Code ZC	Code AISI 304	Code AISI 316	Poids kg/pièces	Emb/pièces
100	100	1,2	WO5346HDZ	WO5346IX4	WO5346IX6	3,30	1
	200	1,2	WO5546HDZ	WO5546IX4	WO5546IX6	3,71	1
	300	1,2	WO5646HDZ	WO5646IX4	WO5646IX6	4,11	1
	400	1,2	WO5746HDZ	WO5746IX4	WO5746IX6	4,52	1
	500	1,2	WO5846HDZ	WO5846IX4	WO5846IX6	4,92	1
	600	1,2	WO5946HDZ	WO5946IX4	WO5946IX6	5,33	1
	100	1,5	WO5356HDZ	WO5356IX4	WO5356IX6	4,05	1
	200	1,5	WO5556HDZ	WO5556IX4	WO5556IX6	4,55	1
	300	1,5	WO5656HDZ	WO5656IX4	WO5656IX6	5,05	1
	400	1,5	WO5756HDZ	WO5756IX4	WO5756IX6	5,54	1
	500	1,5	WO5856HDZ	WO5856IX4	WO5856IX6	6,04	1
	600	1,5	WO5956HDZ	WO5956IX4	WO5956IX6	6,54	1
150	200	1,5	WO7556HDZ	WO7556IX4	WO7556IX6	5,88	1
	300	1,5	WO7656HDZ	WO7656IX4	WO7656IX6	6,38	1
	400	1,5	WO7756HDZ	WO7756IX4	WO7756IX6	6,88	1
	500	1,5	WO7856HDZ	WO7856IX4	WO7856IX6	7,38	1
	600	1,5	WO7956HDZ	WO7956IX4	WO7956IX6	7,88	1
	200	2	WO7566HDZ	-	-	7,65	1
	300	2	WO7666HDZ	-	-	8,30	1
	400	2	WO7766HDZ	-	-	8,95	1
	500	2	WO7866HDZ	-	-	9,60	1
	600	2	WO7966HDZ	-	-	10,25	1
	800	2	WO7A66HDZ	-	-	11,54	1

ZC: Acier zingué à chaud après usinage

Couvercle courbe descente 90°

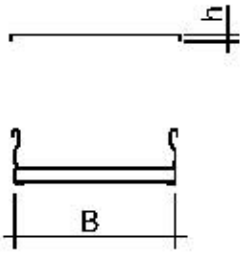

Fixation à l'accessoire par un crochet.
Type: plate

Caractéristiques	Sur demande
Hauteur	-
Largeur	700-800-900-1000
Rayon	300-900
Épaisseur	0,6-1,5-2*
Matériel	Acier zingué à chaud AISI 304 - AISI 316 Aluminium
Type	incliné

* Pour le matériel zingué à chaud uniquement.

H, mm	h, mm	B, mm	Épaisseur mm	Code ZC	Code AISI 304	Code AISI 316	Poids kg/pièces	Emb/pièces
100	12	100	1	WOK336HDZ	WOK336IX4	WOK336IX6	1,00	1
		200	1	WOK536HDZ	WOK536IX4	WOK536IX6	1,73	1
		300	1	WOK636HDZ	WOK636IX4	WOK636IX6	2,47	1
		400	1	WOK736HDZ	WOK736IX4	WOK736IX6	3,21	1
		500	1	WOK836HDZ	WOK836IX4	WOK836IX6	3,95	1
		600	1	WOK936HDZ	WOK936IX4	WOK936IX6	4,69	1
150		100	1	WOC336HDZ	WOC336IX4	WOC336IX6	1,07	1
		200	1	WOC536HDZ	WOC536IX4	WOC536IX6	1,86	1
		300	1	WOC636HDZ	WOC636IX4	WOC636IX6	2,65	1
		400	1	WOC736HDZ	WOC736IX4	WOC736IX6	3,44	1
		500	1	WOC836HDZ	WOC836IX4	WOC836IX6	4,23	1
		600	1	WOC936HDZ	WOC936IX4	WOC936IX6	5,02	1
		800	1	WOCA36HDZ	WOCA36IX4	WOCA36IX6	6,61	1

ZC: Acier zingué à chaud après usinage

Courbe descente 45°

L'entraxe des traverses est égal à 300 mm. Rayon: 600 mm

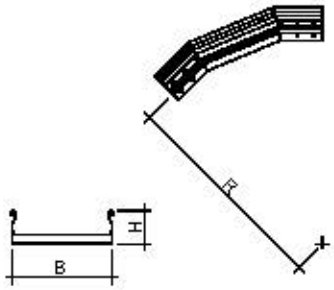

Caractéristiques	Sur demande
Hauteur	100-150
Largeur	700-800-900-1000
Rayon	300-900
Épaisseur	2*
Matériel	Acier zingué à chaud AISI 304 - AISI 316 Aluminium
Entraxe	150-230

* Pour le matériel zingué à chaud uniquement.

H, mm	B, mm	Épaisseur mm	Code ZC	Code AISI 304	Code AISI 316	Poids kg/pièces	Emb/pièces
100	100	1,2	WP5346HDZ	WP5346IX4	WP5346IX6	1,71	1
	200	1,2	WP5546HDZ	WP5546IX4	WP5546IX6	1,91	1
	300	1,2	WP5646HDZ	WP5646IX4	WP5646IX6	2,11	1
	400	1,2	WP5746HDZ	WP5746IX4	WP5746IX6	2,32	1
	500	1,2	WP5846HDZ	WP5846IX4	WP5846IX6	2,52	1
	600	1,2	WP5946HDZ	WP5946IX4	WP5946IX6	2,72	1
	100	1,5	WP5356HDZ	WP5356IX4	WP5356IX6	2,10	1
	200	1,5	WP5556HDZ	WP5556IX4	WP5556IX6	2,34	1
	300	1,5	WP5656HDZ	WP5656IX4	WP5656IX6	2,59	1
	400	1,5	WP5756HDZ	WP5756IX4	WP5756IX6	2,84	1
	500	1,5	WP5856HDZ	WP5856IX4	WP5856IX6	3,09	1
	600	1,5	WP5956HDZ	WP5956IX4	WP5956IX6	3,34	1
150	200	1,5	WP7556HDZ	WP7556IX4	WP7556IX6	3,03	1
	300	1,5	WP7656HDZ	WP7656IX4	WP7656IX6	3,28	1
	400	1,5	WP7756HDZ	WP7756IX4	WP7756IX6	3,53	1
	500	1,5	WP7856HDZ	WP7856IX4	WP7856IX6	3,78	1
	600	1,5	WP7956HDZ	WP7956IX4	WP7956IX6	4,03	1
	200	2	WP7566HDZ	-	-	3,94	1
	300	2	WP7666HDZ	-	-	4,27	1
	400	2	WP7766HDZ	-	-	4,59	1
	500	2	WP7866HDZ	-	-	4,91	1
	600	2	WP7966HDZ	-	-	5,24	1
	800	2	WP7A66HDZ	-	-	5,89	1

ZC: Acier zingué à chaud après usinage

Couvercle courbe descente 45°

Fixation à l'accessoire par un crochet.
Type: plate

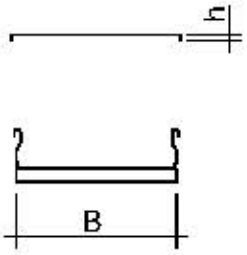

Caractéristiques	Sur demande
Hauteur	-
Largeur	700-800-900-1000
Rayon	300-900
Épaisseur	0,6-1,5-2*
Matériel	Acier zingué à chaud AISI 304 - AISI 316 Aluminium
Type	incliné

* Pour le matériel zingué à chaud uniquement.

H, mm	h, mm	B, mm	Épaisseur mm	Code ZC	Code AISI 304	Code AISI 316	Poids kg/pièces	Emb/pièces
100	12	100	1	WPK336HDZ	WPK336IX4	WPK336IX6	0,33	1
		200	1	WPK536HDZ	WPK536IX4	WPK536IX6	0,58	1
		300	1	WPK636HDZ	WPK636IX4	WPK636IX6	0,82	1
		400	1	WPK736HDZ	WPK736IX4	WPK736IX6	1,07	1
		500	1	WPK836HDZ	WPK836IX4	WPK836IX6	1,31	1
		600	1	WPK936HDZ	WPK936IX4	WPK936IX6	1,56	1
150		100	1	WPC336HDZ	WPC336IX4	WPC336IX6	0,36	1
		200	1	WPC536HDZ	WPC536IX4	WPC536IX6	0,62	1
		300	1	WPC636HDZ	WPC636IX4	WPC636IX6	0,88	1
		400	1	WPC736HDZ	WPC736IX4	WPC736IX6	1,15	1
		500	1	WPC836HDZ	WPC836IX4	WPC836IX6	1,41	1
		600	1	WPC936HDZ	WPC936IX4	WPC936IX6	1,67	1
		800	1	WPCA36HDZ	WPCA36IX4	WPCA36IX6	2,20	1

ZC: Acier zingué à chaud après usinage

Réduction Gauche

L'entraxe des traverses est égal à 300 mm.

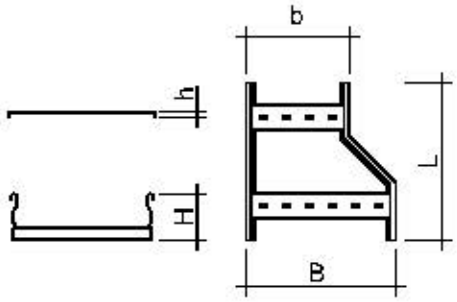

Caractéristiques	Sur demande
Hauteur	100-150
Largeur	700-800-900-1000
Rayon	-
Épaisseur	2*
Matériel	Acier zingué à chaud AISI 304 - AISI 316 Aluminium
Entraxe	150-230

* Pour le matériel zingué à chaud uniquement.

H_r mm	B_r mm	b_r mm	L_r mm	Épaisseur mm	Code ZC	Code AISI 304	Code AISI 316	Poids kg/pièces	Emb/pièces
100	200	100	300	1,2	WS554DHDZ	WS554DIX4	WS554DIX6	1,31	1
	300	100	400	1,2	WS564DHDZ	WS564DIX4	WS564DIX6	1,75	1
	300	200	300	1,2	WS5642HDZ	WS5642IX4	WS5642IX6	1,51	1
	400	100	500	1,2	WS574DHDZ	WS574DIX4	WS574DIX6	2,46	1
	400	200	400	1,2	WS5742HDZ	WS5742IX4	WS5742IX6	1,95	1
	400	300	300	1,2	WS574JHDZ	WS574JIX4	WS574JIX6	1,71	1
	500	100	600	1,2	WS584DHDZ	WS584DIX4	WS584DIX6	2,96	1
	500	200	500	1,2	WS5842HDZ	WS5842IX4	WS5842IX6	2,77	1
	500	300	400	1,2	WS584JHDZ	WS584JIX4	WS584JIX6	2,15	1
	500	400	300	1,2	WS5844HDZ	WS5844IX4	WS5844IX6	1,91	1
	600	100	700	1,2	WS594DHDZ	WS594DIX4	WS594DIX6	3,45	1
	600	200	600	1,2	WS5942HDZ	WS5942IX4	WS5942IX6	3,26	1
	600	300	500	1,2	WS594JHDZ	WS594JIX4	WS594JIX6	3,70	1
	600	400	400	1,2	WS5944HDZ	WS5944IX4	WS5944IX6	2,86	1
	600	500	300	1,2	WS5945HDZ	WS5945IX4	WS5945IX6	2,49	1
	200	100	300	1,5	WS555DHDZ	WS555DIX4	WS555DIX6	1,60	1
	300	100	400	1,5	WS565DHDZ	WS565DIX4	WS565DIX6	2,15	1
	300	200	300	1,5	WS5652HDZ	WS5652IX4	WS5652IX6	1,85	1
	400	100	500	1,5	WS575DHDZ	WS575DIX4	WS575DIX6	3,02	1
	400	200	400	1,5	WS5752HDZ	WS5752IX4	WS5752IX6	2,40	1
	400	300	300	1,5	WS575JHDZ	WS575JIX4	WS575JIX6	2,10	1
	500	100	600	1,5	WS585DHDZ	WS585DIX4	WS585DIX6	3,38	1
	500	200	500	1,5	WS5852HDZ	WS5852IX4	WS5852IX6	3,15	1
	500	300	400	1,5	WS585JHDZ	WS585JIX4	WS585JIX6	2,40	1
	500	400	300	1,5	WS5854HDZ	WS5854IX4	WS5854IX6	2,10	1
	600	100	700	1,5	WS595DHDZ	WS595DIX4	WS595DIX6	4,23	1
	600	200	600	1,5	WS5952HDZ	WS5952IX4	WS5952IX6	4,00	1
	600	300	500	1,5	WS595JHDZ	WS595JIX4	WS595JIX6	4,54	1
	600	400	400	1,5	WS5954HDZ	WS5954IX4	WS5954IX6	3,51	1
	600	500	300	1,5	WS5955HDZ	WS5955IX4	WS5955IX6	3,06	1

ZC: Acier zingué à chaud après usinage

H, mm	B, mm	b, mm	L, mm	Épaisseur mm	Code ZC	Code AISI 304	Code AISI 316	Poids kg/pièces	Emb/pièces
150	300	200	340	1,5	WS7642HDZ	WS7642DX4	WS7642DX6	2,31	1
	400	200	440	1,5	WS7742HDZ	WS7742DX4	WS7742DX6	3,01	1
	400	300	340	1,5	WS7743HDZ	WS7743DX4	WS7743DX6	2,56	1
	500	200	540	1,5	WS7842HDZ	WS7842DX4	WS7842DX6	4,17	1
	500	300	440	1,5	WS7843HDZ	WS7843DX4	WS7843DX6	3,26	1
	500	400	340	1,5	WS7844HDZ	WS7844DX4	WS7844DX6	2,81	1
	600	200	640	1,5	WS7942HDZ	WS7942DX4	WS7942DX6	4,93	1
	600	300	540	1,5	WS7943HDZ	WS7943DX4	WS7943DX6	4,54	1
	600	400	440	1,5	WS7944HDZ	WS7944DX4	WS7944DX6	3,51	1
	600	500	340	1,5	WS7945HDZ	WS7945DX4	WS7945DX6	3,06	1
	800	200	840	1,5	WS7A42HDZ	WS7A42DX4	WS7A42DX6	7,10	1
	800	300	740	1,5	WS7A43HDZ	WS7A43DX4	WS7A43DX6	6,06	1
	800	400	640	1,5	WS7A44HDZ	WS7A44DX4	WS7A44DX6	5,68	1
	800	500	540	1,5	WS7A45HDZ	WS7A45DX4	WS7A45DX6	5,29	1
	800	600	440	1,5	WS7A46HDZ	WS7A46DX4	WS7A46DX6	4,01	1
	300	200	340	2	WS7652HDZ	-	-	3,01	1
	400	200	440	2	WS7752HDZ	-	-	3,92	1
	400	300	340	2	WS7753HDZ	-	-	3,33	1
	500	200	540	2	WS7852HDZ	-	-	5,43	1
	500	300	440	2	WS7853HDZ	-	-	4,24	1
	500	400	340	2	WS7854HDZ	-	-	3,66	1
	600	200	640	2	WS7952HDZ	-	-	6,42	1
	600	300	540	2	WS7953HDZ	-	-	5,91	1
	600	400	440	2	WS7954HDZ	-	-	4,57	1
	600	500	340	2	WS7955HDZ	-	-	3,98	1
	800	200	840	2	WS7A52HDZ	-	-	9,24	1
	800	300	740	2	WS7A53HDZ	-	-	7,89	1
	800	400	640	2	WS7A54HDZ	-	-	7,38	1
	800	500	540	2	WS7A55HDZ	-	-	6,89	1
	800	600	440	2	WS7A56HDZ	-	-	5,22	1

Couvercle Réduction Gauche

Caractéristiques	Sur demande
Hauteur	-
Largeur	700-800-900-1000
Épaisseur	0,6-1,5-2*
Matériel	Acier zingué à chaud AISI 304 - AISI 316 Aluminium
Type	incliné

* Pour le matériel zingué à chaud uniquement.

h, mm	B, mm	b, mm	Épaisseur mm	Code ZC	Code AISI 304	Code AISI 316	Poids kg/pièces	Emb/pièces
12	200	100	1	WSK530HDZ	WSK53DX4	WSK53DX6	0,43	1
	300	100	1	WSK630HDZ	WSK63DX4	WSK63DX6	0,80	1
	300	200	1	WSK632HDZ	WSK63ZX4	WSK63ZX6	0,63	1
	400	100	1	WSK730HDZ	WSK73DX4	WSK73DX6	1,25	1
	400	200	1	WSK732HDZ	WSK73ZX4	WSK73ZX6	1,09	1
	400	300	1	WSK733HDZ	WSK73XX4	WSK73XX6	0,83	1
	500	100	1	WSK830HDZ	WSK83DX4	WSK83DX6	1,79	1
	500	200	1	WSK832HDZ	WSK83ZX4	WSK83ZX6	1,63	1
	500	300	1	WSK833HDZ	WSK83XX4	WSK83XX6	1,38	1
	500	400	1	WSK834HDZ	WSK83AX4	WSK83AX6	1,03	1
	600	100	1	WSK930HDZ	WSK93DX4	WSK93DX6	2,62	1
	600	200	1	WSK932HDZ	WSK93ZX4	WSK93ZX6	2,26	1
	600	300	1	WSK933HDZ	WSK93XX4	WSK93XX6	2,01	1
	600	400	1	WSK934HDZ	WSK93AX4	WSK93AX6	1,67	1
	600	500	1	WSK935HDZ	WSK93SX4	WSK93SX6	1,24	1
	800	200	1	WSKA32HDZ	WSKA3ZX4	WSKA3ZX6	3,77	1
	800	300	1	WSKA33HDZ	WSKA3XX4	WSKA3XX6	3,51	1
	800	400	1	WSKA34HDZ	WSKA3AX4	WSKA3AX6	3,17	1
	800	500	1	WSKA35HDZ	WSKA3SX4	WSKA3SX6	2,73	1
	800	600	1	WSKA36HDZ	WSKA36X4	WSKA36X6	2,21	1

Réduction Centrale

L'entraxe des traverses est égal à 300 mm.

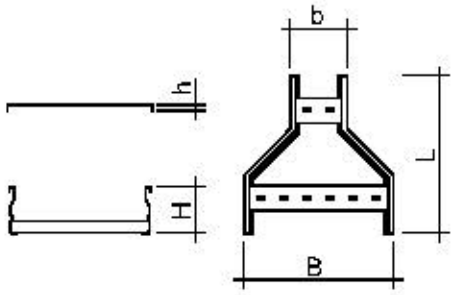

Caractéristiques	Sur demande
Hauteur	100-150
Largeur	700-800-900-1000
Rayon	-
Épaisseur	2*
Matériel	Acier zingué à chaud AISI 304 - AISI 316 Aluminium
Entraxe	150-230

* Pour le matériel zingué à chaud uniquement.

H, mm	B, mm	b, mm	L, mm	Épaisseur mm	Code ZC	Code AISI 304	Code AISI 316	Poids kg/pièces	Emb/pièces
100	200	100	290	1,2	WV554DHDZ	WV554DIX4	WV554DIX6	1,17	1
	300	100	340	1,2	WV564DHDZ	WV564DIX4	WV564DIX6	1,47	1
	300	200	290	1,2	WV5642HDZ	WV5642IX4	WV5642IX6	1,37	1
	400	100	390	1,2	WV574DHDZ	WV574DIX4	WV574DIX6	1,77	1
	400	200	340	1,2	WV5742HDZ	WV5742IX4	WV5742IX6	1,67	1
	400	300	290	1,2	WV5743HDZ	WV5743IX4	WV5743IX6	1,57	1
	500	100	440	1,2	WV584DHDZ	WV584DIX4	WV584DIX6	2,07	1
	500	200	390	1,2	WV5842HDZ	WV5842IX4	WV5842IX6	1,97	1
	500	300	340	1,2	WV5843HDZ	WV5843IX4	WV5843IX6	1,87	1
	500	400	290	1,2	WV5844HDZ	WV5844IX4	WV5844IX6	1,78	1
	600	100	490	1,2	WV594DHDZ	WV594DIX4	WV594DIX6	2,74	1
	600	200	440	1,2	WV5942HDZ	WV5942IX4	WV5942IX6	2,27	1
	600	300	390	1,2	WV5943HDZ	WV5943IX4	WV5943IX6	2,64	1
	600	400	340	1,2	WV5944HDZ	WV5944IX4	WV5944IX6	2,47	1
	600	500	290	1,2	WV5945HDZ	WV5945IX4	WV5945IX6	2,30	1
	200	100	290	1,5	WV555DHDZ	WV555DIX4	WV555DIX6	1,43	1
	300	100	340	1,5	WV565DHDZ	WV565DIX4	WV565DIX6	1,80	1
	300	200	290	1,5	WV5652HDZ	WV5652IX4	WV5652IX6	1,68	1
	400	100	390	1,5	WV575DHDZ	WV575DIX4	WV575DIX6	2,17	1
	400	200	340	1,5	WV5752HDZ	WV5752IX4	WV5752IX6	2,05	1
	400	300	290	1,5	WV5753HDZ	WV5753IX4	WV5753IX6	1,93	1
	500	100	440	1,5	WV585DHDZ	WV585DIX4	WV585DIX6	2,54	1
	500	200	390	1,5	WV5852HDZ	WV5852IX4	WV5852IX6	2,42	1
	500	300	340	1,5	WV5853HDZ	WV5853IX4	WV5853IX6	2,30	1
	500	400	290	1,5	WV5854HDZ	WV5854IX4	WV5854IX6	2,18	1
	600	100	490	1,5	WV595DHDZ	WV595DIX4	WV595DIX6	3,17	1
	600	200	440	1,5	WV5952HDZ	WV5952IX4	WV5952IX6	2,79	1
	600	300	390	1,5	WV5953HDZ	WV5953IX4	WV5953IX6	2,67	1
	600	400	340	1,5	WV5954HDZ	WV5954IX4	WV5954IX6	2,55	1
	600	500	290	1,5	WV5955HDZ	WV5955IX4	WV5955IX6	2,43	1

ZC: Acier zingué à chaud après usinage

H, mm	B, mm	b, mm	L, mm	Épaisseur mm	Code ZC	Code AISI 304	Code AISI 316	Poids kg/pièces	Emb/pièces
150	300	200	290	1,5	WV7642HDZ	WV7642DX4	WV7642DX6	2,08	1
	400	200	340	1,5	WV7742HDZ	WV7742DX4	WV7742DX6	2,54	1
	400	300	290	1,5	WV7743HDZ	WV7743DX4	WV7743DX6	2,33	1
	500	200	390	1,5	WV7842HDZ	WV7842DX4	WV7842DX6	3	1
	500	300	340	1,5	WV7843HDZ	WV7843DX4	WV7843DX6	2,79	1
	500	400	290	1,5	WV7844HDZ	WV7844DX4	WV7844DX6	2,58	1
	600	200	440	1,5	WV7942HDZ	WV7942DX4	WV7942DX6	3,46	1
	600	300	390	1,5	WV7943HDZ	WV7943DX4	WV7943DX6	3,25	1
	600	400	340	1,5	WV7944HDZ	WV7944DX4	WV7944DX6	3,03	1
	600	500	290	1,5	WV7945HDZ	WV7945DX4	WV7945DX6	2,83	1
	800	200	840	1,5	WV7A42HDZ	WV7A42DX4	WV7A42DX6	5,16	1
	800	300	740	1,5	WV7A43HDZ	WV7A43DX4	WV7A43DX6	4,91	1
	800	400	640	1,5	WV7A44HDZ	WV7A44DX4	WV7A44DX6	3,96	1
	800	500	540	1,5	WV7A45HDZ	WV7A45DX4	WV7A45DX6	3,75	1
	800	600	440	1,5	WV7A46HDZ	WV7A46DX4	WV7A46DX6	3,53	1
	300	200	290	2	WV7652HDZ	-	-	2,70	1
	400	200	340	2	WV7752HDZ	-	-	3,30	1
	400	300	290	2	WV7753HDZ	-	-	3,03	1
	500	200	390	2	WV7852HDZ	-	-	3,90	1
	500	300	340	2	WV7853HDZ	-	-	3,62	1
	500	400	290	2	WV7854HDZ	-	-	3,35	1
	600	200	440	2	WV7952HDZ	-	-	4,50	1
	600	300	390	2	WV7953HDZ	-	-	4,22	1
	600	400	340	2	WV7954HDZ	-	-	3,95	1
	600	500	290	2	WV7955HDZ	-	-	3,68	1
	800	200	840	2	WV7A52HDZ	-	-	6,71	1
	800	300	740	2	WV7A53HDZ	-	-	6,35	1
	800	400	640	2	WV7A54HDZ	-	-	5,15	1
	800	500	540	2	WV7A55HDZ	-	-	4,87	1
	800	600	440	2	WV7A56HDZ	-	-	4,60	1

Couvercle Réduction Centrale

Caractéristiques	Sur demande
Hauteur	-
Largeur	700-800-900-1000
Épaisseur	0,6-1,5-2*
Matériel	Acier zingué à chaud AISI 304 - AISI 316 Aluminium
Type	incliné

* Pour le matériel zingué à chaud uniquement.

h, mm	B, mm	b, mm	Épaisseur mm	Code ZC	Code AISI 304	Code AISI 316	Poids kg/pièces	Emb/pièces
12	200	100	1	WVK530HDZ	WVK530DX4	WVK530DX6	0,35	1
	300	100	1	WVK630HDZ	WVK630DX4	WVK630DX6	0,59	1
	300	200	1	WVK632HDZ	WVK632DX4	WVK632DX6	0,50	1
	400	100	1	WVK730HDZ	WVK730DX4	WVK730DX6	0,87	1
	400	200	1	WVK732HDZ	WVK732DX4	WVK732DX6	0,79	1
	400	300	1	WVK733HDZ	WVK733DX4	WVK733DX6	0,66	1
	500	100	1	WVK830HDZ	WVK830DX4	WVK830DX6	1,20	1
	500	200	1	WVK832HDZ	WVK832DX4	WVK832DX6	1,12	1
	500	300	1	WVK833HDZ	WVK833DX4	WVK833DX6	0,99	1
	500	400	1	WVK834HDZ	WVK834DX4	WVK834DX6	0,82	1
	600	100	1	WVK930HDZ	WVK930DX4	WVK930DX6	1,57	1
	600	200	1	WVK932HDZ	WVK932DX4	WVK932DX6	1,49	1
	600	300	1	WVK933HDZ	WVK933DX4	WVK933DX6	1,36	1
	600	400	1	WVK934HDZ	WVK934DX4	WVK934DX6	1,20	1
	600	500	1	WVK935HDZ	WVK935DX4	WVK935DX6	0,98	1
	800	200	1	WVKA32HDZ	WVKA32DX4	WVKA32DX6	1,59	1
	800	300	1	WVKA33HDZ	WVKA33DX4	WVKA33DX6	1,70	1
	800	400	1	WVKA34HDZ	WVKA34DX4	WVKA34DX6	1,71	1
	800	500	1	WVKA35HDZ	WVKA35DX4	WVKA35DX6	1,64	1
	800	600	1	WVKA36HDZ	WVKA36DX4	WVKA36DX6	1,48	1

Réduction Droite

L'entraxe des traverses est égal à 300 mm.

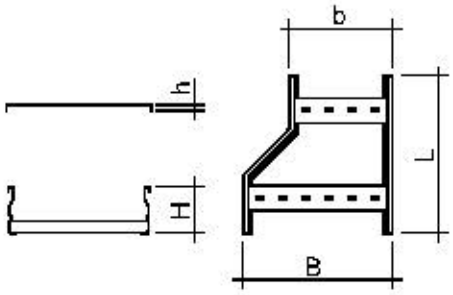

Caractéristiques	Sur demande
Hauteur	100-150
Largeur	700-800-900-1000
Rayon	-
Épaisseur	2*
Matériel	Acier zingué à chaud AISI 304 - AISI 316 Aluminium
Entraxe	150-230

* Pour le matériel zingué à chaud uniquement.

H, mm	B, mm	b, mm	L, mm	Épaisseur mm	Code ZC	Code AISI 304	Code AISI 316	Poids kg/pièces	Emb/pièces
100	200	100		1,2	WD554DHDZ	WD554DDX4	WD554DDX6	1,31	1
	300	100		1,2	WD564DHDZ	WD564DDX4	WD564DDX6	1,75	1
	300	200		1,2	WD5642HDZ	WD5642DX4	WD5642DX6	1,51	1
	400	100		1,2	WD574DHDZ	WD574DDX4	WD574DDX6	2,46	1
	400	200		1,2	WD5742HDZ	WD5742DX4	WD5742DX6	1,95	1
	400	300		1,2	WD5743HDZ	WD5743DX4	WD5743DX6	1,71	1
	500	100		1,2	WD584DHDZ	WD584DDX4	WD584DDX6	2,96	1
	500	200		1,2	WD5842HDZ	WD5842DX4	WD5842DX6	2,77	1
	500	300		1,2	WD5843HDZ	WD5843DX4	WD5843DX6	2,15	1
	500	400		1,2	WD5844HDZ	WD5844DX4	WD5844DX6	1,91	1
	600	100		1,2	WD594DHDZ	WD594DDX4	WD594DDX6	3,45	1
	600	200		1,2	WD5942HDZ	WD5942DX4	WD5942DX6	3,26	1
	600	300		1,2	WD5943HDZ	WD5943DX4	WD5943DX6	3,70	1
	600	400		1,2	WD5944HDZ	WD5944DX4	WD5944DX6	2,86	1
	600	500		1,2	WD5945HDZ	WD5945DX4	WD5945DX6	2,49	1
	200	100		1,5	WD555DHDZ	WD555DDX4	WD555DDX6	1,60	1
	300	100		1,5	WD565DHDZ	WD565DDX4	WD565DDX6	2,15	1
	300	200		1,5	WD5652HDZ	WD5652DX4	WD5652DX6	1,85	1
	400	100		1,5	WD575DHDZ	WD575DDX4	WD575DDX6	3,02	1
	400	200		1,5	WD5752HDZ	WD5752DX4	WD5752DX6	2,40	1
	400	300		1,5	WD5753HDZ	WD5753DX4	WD5753DX6	2,10	1
	500	100		1,5	WD585DHDZ	WD585DDX4	WD585DDX6	3,38	1
	500	200		1,5	WD5852HDZ	WD5852DX4	WD5852DX6	3,15	1
	500	300		1,5	WD5853HDZ	WD5853DX4	WD5853DX6	2,40	1
	500	400		1,5	WD5854HDZ	WD5854DX4	WD5854DX6	2,10	1
	600	100		1,5	WD595DHDZ	WD595DDX4	WD595DDX6	4,23	1
	600	200		1,5	WD5952HDZ	WD5952DX4	WD5952DX6	4,00	1
	600	300		1,5	WD5953HDZ	WD5953DX4	WD5953DX6	4,54	1
	600	400		1,5	WD5954HDZ	WD5954DX4	WD5954DX6	3,51	1
	600	500		1,5	WD5955HDZ	WD5955DX4	WD5955DX6	3,06	1

ZC: Acier zingué à chaud après usinage

H, mm	B, mm	b, mm	L, mm	Épaisseur mm	Code ZC	Code AISI 304	Code AISI 316	Poids kg/pièces	Emb/pièces
150	300	200	340	1,5	WD7642HDZ	WD7642IX4	WD7642IX6	2,31	1
	400	200	440	1,5	WD7742HDZ	WD7742IX4	WD7742IX6	3,01	1
	400	300	340	1,5	WD7743HDZ	WD7743IX4	WD7743IX6	2,56	1
	500	200	540	1,5	WD7842HDZ	WD7842IX4	WD7842IX6	4,17	1
	500	300	440	1,5	WD7843HDZ	WD7843IX4	WD7843IX6	3,26	1
	500	400	340	1,5	WD7844HDZ	WD7844IX4	WD7844IX6	2,81	1
	600	200	640	1,5	WD7942HDZ	WD7942IX4	WD7942IX6	4,93	1
	600	300	540	1,5	WD7943HDZ	WD7943IX4	WD7943IX6	4,54	1
	600	400	440	1,5	WD7944HDZ	WD7944IX4	WD7944IX6	3,51	1
	600	500	340	1,5	WD7945HDZ	WD7945IX4	WD7945IX6	3,06	1
	800	200	840	1,5	WD7A42HDZ	WD7A42IX4	WD7A42IX6	7,10	1
	800	300	740	1,5	WD7A43HDZ	WD7A43IX4	WD7A43IX6	6,06	1
	800	400	640	1,5	WD7A44HDZ	WD7A44IX4	WD7A44IX6	5,68	1
	800	500	540	1,5	WD7A45HDZ	WD7A45IX4	WD7A45IX6	5,29	1
	800	600	440	1,5	WD7A46HDZ	WD7A46IX4	WD7A46IX6	4,01	1
	300	200	340	2	WD7652HDZ	-	-	3,01	1
	400	200	440	2	WD7752HDZ	-	-	3,92	1
	400	300	340	2	WD7753HDZ	-	-	3,33	1
	500	200	540	2	WD7852HDZ	-	-	5,43	1
	500	300	440	2	WD7853HDZ	-	-	4,24	1
	500	400	340	2	WD7854HDZ	-	-	3,66	1
	600	200	640	2	WD7952HDZ	-	-	6,42	1
	600	300	540	2	WD7953HDZ	-	-	5,91	1
	600	400	440	2	WD7954HDZ	-	-	4,57	1
	600	500	340	2	WD7955HDZ	-	-	3,98	1
	800	200	840	2	WD7A52HDZ	-	-	9,24	1
	800	300	740	2	WD7A53HDZ	-	-	7,89	1
	800	400	640	2	WD7A54HDZ	-	-	7,38	1
	800	500	540	2	WD7A55HDZ	-	-	6,89	1
	800	600	440	2	WD7A56HDZ	-	-	5,22	1

Couvercle Réduction Droite

Caractéristiques	Sur demande
Hauteur	-
Largeur	700-800-900-1000
Épaisseur	0,6-1,5-2*
Matériel	Acier zingué à chaud AISI 304 - AISI 316 Aluminium
Type	incliné

* Pour le matériel zingué à chaud uniquement.

h, mm	B, mm	b, mm	Épaisseur mm	Code ZC	Code AISI 304	Code AISI 316	Poids kg/pièces	Emb/pièces
12	200	100	1	WDK53DHDZ	WDK53DIX4	WDK53DIX6	0,43	1
	300	100	1	WDK63DHDZ	WDK63DIX4	WDK63DIX6	0,80	1
	300	200	1	WDK63H2HDZ	WDK63H2IX4	WDK63H2IX6	0,63	1
	400	100	1	WDK73DHDZ	WDK73DIX4	WDK73DIX6	1,25	1
	400	200	1	WDK73H2HDZ	WDK73H2IX4	WDK73H2IX6	1,09	1
	400	300	1	WDK73H3HDZ	WDK73H3IX4	WDK73H3IX6	0,83	1
	500	100	1	WDK83DHDZ	WDK83DIX4	WDK83DIX6	1,79	1
	500	200	1	WDK83H2HDZ	WDK83H2IX4	WDK83H2IX6	1,63	1
	500	300	1	WDK83H3HDZ	WDK83H3IX4	WDK83H3IX6	1,38	1
	500	400	1	WDK83H4HDZ	WDK83H4IX4	WDK83H4IX6	1,03	1
	600	100	1	WDK93DHDZ	WDK93DIX4	WDK93DIX6	2,62	1
	600	200	1	WDK93H2HDZ	WDK93H2IX4	WDK93H2IX6	2,26	1
	600	300	1	WDK93H3HDZ	WDK93H3IX4	WDK93H3IX6	2,01	1
	600	400	1	WDK93H4HDZ	WDK93H4IX4	WDK93H4IX6	1,67	1
	600	500	1	WDK93H5HDZ	WDK93H5IX4	WDK93H5IX6	1,24	1
	800	200	1	WDKA3H2HDZ	WDKA3H2IX4	WDKA3H2IX6	3,77	1
	800	300	1	WDKA3H3HDZ	WDKA3H3IX4	WDKA3H3IX6	3,51	1
	800	400	1	WDKA3H4HDZ	WDKA3H4IX4	WDKA3H4IX6	3,17	1
	800	500	1	WDKA3H5HDZ	WDKA3H5IX4	WDKA3H5IX6	2,73	1
	800	600	1	WDKA3H6HDZ	WDKA3H6IX4	WDKA3H6IX6	2,21	1

Variateur de quota

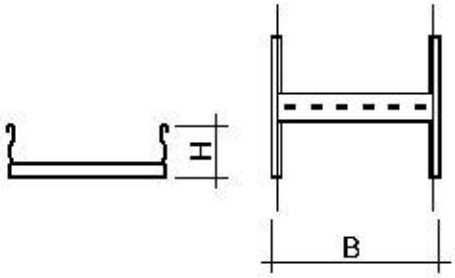

Caractéristiques	Sur demande
Hauteur	100-150
Largeur	700-800-900-1000
Rayon	-
Épaisseur	2*
Matériel	Acier zingué à chaud AISI 304 - AISI 316 Aluminium
Entraxe	150-230

* Pour le matériel zingué à chaud uniquement.

H, mm	B, mm	Épaisseur mm	Code ZC	Code AISI 304	Code AISI 316	Poids kg/pièces	Emb/pièces
100	100	1,2	WQ5349HDZ	WQ5349IX4	WQ5349IX6	0,77	1
	200	1,2	WQ5549HDZ	WQ5549IX4	WQ5549IX6	0,87	1
	300	1,2	WQ5649HDZ	WQ5649IX4	WQ5649IX6	0,98	1
	400	1,2	WQ5749HDZ	WQ5749IX4	WQ5749IX6	1,08	1
	500	1,2	WQ5849HDZ	WQ5849IX4	WQ5849IX6	1,18	1
	600	1,2	WQ5949HDZ	WQ5949IX4	WQ5949IX6	1,28	1
	100	1,5	WQ5359HDZ	WQ5359IX4	WQ5359IX6	0,95	1
	200	1,5	WQ5559HDZ	WQ5559IX4	WQ5559IX6	1,07	1
	300	1,5	WQ5659HDZ	WQ5659IX4	WQ5659IX6	1,20	1
	400	1,5	WQ5759HDZ	WQ5759IX4	WQ5759IX6	1,32	1
	500	1,5	WQ5859HDZ	WQ5859IX4	WQ5859IX6	1,45	1
	600	1,5	WQ5959HDZ	WQ5959IX4	WQ5959IX6	1,57	1
150	200	1,5	WQ7559HDZ	WQ7559IX4	WQ7559IX6	1,26	1
	300	1,5	WQ7659HDZ	WQ7659IX4	WQ7659IX6	1,38	1
	400	1,5	WQ7759HDZ	WQ7759IX4	WQ7759IX6	1,51	1
	500	1,5	WQ7859HDZ	WQ7859IX4	WQ7859IX6	1,63	1
	600	1,5	WQ7959HDZ	WQ7959IX4	WQ7959IX6	1,76	1
	200	2	WQ7569HDZ	-	-	1,59	1
	300	2	WQ7669HDZ	-	-	1,75	1
	400	2	WQ7769HDZ	-	-	1,91	1
	500	2	WQ7869HDZ	-	-	2,07	1
	600	2	WQ7969HDZ	-	-	2,24	1
	800	2	WQ7A69HDZ	-	-	2,56	1

ZC: Acier zingué à chaud après usinage

Joint de réduction

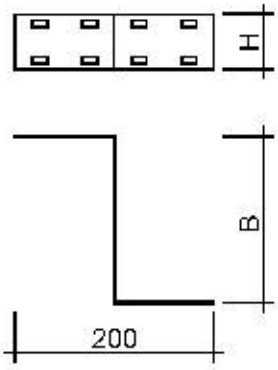

Caractéristiques	Sur demande
Épaisseur	2*
Matériel	Acier zingué à chaud AISI 304 - AISI 316 Aluminium

* Pour le matériel zingué à chaud uniquement.

H, mm	B, mm	Épaisseur mm	Code ZC	Code AISI 304	Code AISI 316	Poids kg/pièces	Emb/pièces
55	50	1,5	WR5152HDZ	WR5152IX4	WR5152IX6	0,17	1
	100	1,5	WR5352HDZ	WR5352IX4	WR5352IX6	0,21	1
	150	1,5	WR5453HDZ	WR5452IX4	WR5452IX6	0,24	1
	200	1,5	WR5552HDZ	WR5552IX4	WR5552IX6	0,28	1
	250	1,5	WR5B52HDZ	WR5B52IX4	WR5B52IX6	0,32	1
	300	1,5	WR5652HDZ	WR5652IX4	WR5652IX6	0,35	1
	400	1,5	WR5752HDZ	WR5752IX4	WR5752IX6	0,42	1
	500	1,5	WR5852HDZ	WR5852IX4	WR5852IX6	0,49	1
97	50	2	WR7152HDZ	-	-	0,40	1
	100	2	WR7352HDZ	-	-	0,48	1
	150	2	WR7452HDZ	-	-	0,56	1
	200	2	WR7552HDZ	-	-	0,65	1
	250	2	WR7B52HDZ	-	-	0,73	1
	300	2	WR7652HDZ	-	-	0,81	1
	400	2	WR7752HDZ	-	-	0,97	1
	500	2	WR7852HDZ	-	-	1,13	1

ZC: Acier zingué à chaud après usinage

Séparateur

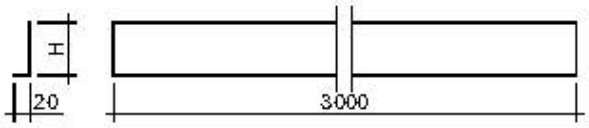

Caractéristiques	Sur demande
Épaisseur	2*
Matériel	Acier zingué à chaud AISI 304 - AISI 316 Aluminium

* Pour le matériel zingué à chaud uniquement.

H, mm	L, mm	Épaisseur mm	Code ZC	Code AISI 304	Code AISI 316	Poids kg/pièces	Emb/mt
70	3000	1,5	WI5053HDZ	WI5053IX4	WI5053IX6	3,38	3
120	3000	1,5	WI7053HDZ	WI7053IX4	WI7053IX6	5,20	3

Minuterie pour fixage séparateur

Vis M6
code MVQ06BIX4

Écrou M6
code MDZ06AIX4

ZC: Acier zingué à chaud après usinage

Tête de Fermeture

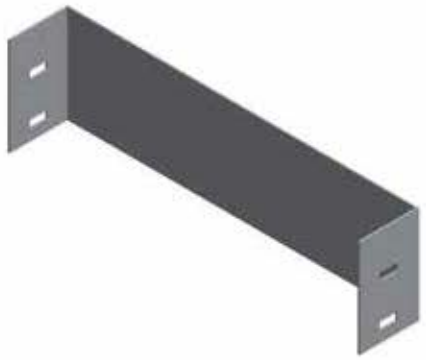

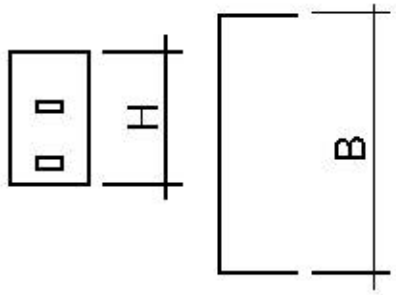

Caractéristiques	Sur demande
Largeur	700-800-900-1000
Épaisseur	2*
Materiél	Acier zingué à chaud AISI 304 - AISI 316 Aluminium

* Pour le matériel zingué à chaud uniquement.

H, mm	B, mm	Épaisseur mm	Code ZC	Code AISI 304	Code AISI 316	Poids kg/pièces	Emb/pièces
85	100	1,5	WZ5359HDZ	WZ5359IX4	WZ5359IX6	0,22	1
	200	1,5	WZ5559HDZ	WZ5559IX4	WZ5559IX6	0,33	1
	300	1,5	WZ5659HDZ	WZ5659IX4	WZ5659IX6	0,44	1
	400	1,5	WZ5759HDZ	WZ5759IX4	WZ5759IX6	0,55	1
	500	1,5	WZ5859HDZ	WZ5859IX4	WZ5859IX6	0,66	1
	600	1,5	WZ5959HDZ	WZ5959IX4	WZ5959IX6	0,77	1
135	100	1,5	WZ7359HDZ	WZ7359IX4	WZ7359IX6	0,35	1
	200	1,5	WZ7559HDZ	WZ7559IX4	WZ7559IX6	0,52	1
	300	1,5	WZ7659HDZ	WZ7659IX4	WZ7659IX6	0,70	1
	400	1,5	WZ7759HDZ	WZ7759IX4	WZ7759IX6	0,87	1
	500	1,5	WZ7859HDZ	WZ7859IX4	WZ7859IX6	1,04	1
	600	1,5	WZ7959HDZ	WZ7959IX4	WZ7959IX6	1,22	1
	800	1,5	WZ7A59HDZ	WZ7A59IX4	WZ7A59IX6	1,39	1

ZC: Acier zingué à chaud après usinage

Joint linéaire

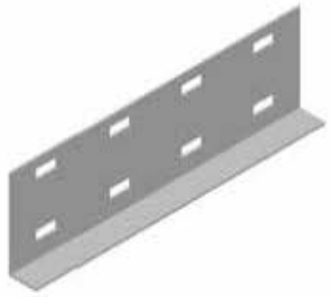

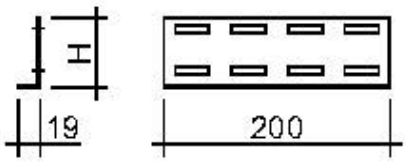

H, mm	L, mm	Épaisseur mm	Code ZC	Code AISI 304	Code AISI 316	Poids kg/pièces	Emb/pièces
62	200	1,2	-	WG5N4SIX4	WG5N4SIX6	0,20	1
62	200	1,5	WG5N5SHDZ	WG5N5SIX4	WG5N5SIX6	0,20	1
97	200	1,5	WG7N5SHDZ	WG7N5SIX4	WG7N5SIX6	0,28	1
97	200	2	WG7N6SHDZ	-	-	0,38	1

Joint à articulation horizontale

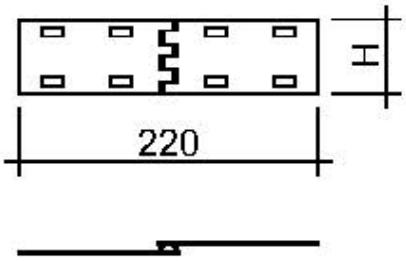

H, mm	L, mm	Épaisseur mm	Code ZC	Code AISI 304	Code AISI 316	Poids kg/pièces	Emb/pièces
55	220	1,2	-	WG5S4OIX4	WG5S4OIX6	0,17	1
55	220	1,5	WG5S5OHDZ	WG5S5OIX4	WG5S5OIX6	0,17	1
97	220	1,5	WG7S5OHDZ	WG7S5OIX4	WG7S5OIX6	0,32	1
97	220	2	WG7S6OHDZ	-	-	0,42	1

Minuterie pour jonction

Vis M6
code MVQ06BIX4

Écrou M6
code MDZ06AIX4

ZC: Acier zingué à chaud après usinage

Joint à articulation verticale

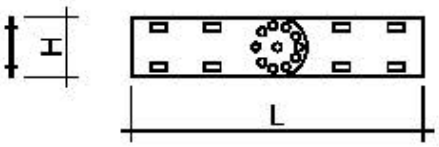

H, mm	L, mm	Épaisseur mm	Code ZC	Code AISI 304	Code AISI 316	Poids kg/pièces	Emb/pièces
55	270	1,2	-	WG5S4VIX4	WG5S4VIX6	0,22	1
55	270	1,5	WG5S5VHDZ	WG5S5VIX4	WG5S5VIX6	0,22	1
97	315	1,5	WG7S5VHDZ	WG7S5VIX4	WG7S5VIX6	0,45	1
97	315	2	WG7S6VHDZ	-	-	0,60	1

Joint fixation latérale

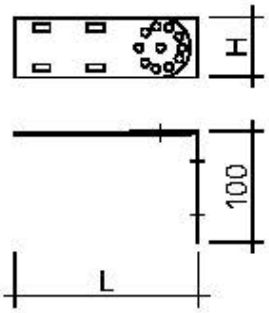

H, mm	L, mm	Épaisseur mm	Code ZC	Code AISI 304	Code AISI 316	Poids kg/pièces	Emb/pièces
55	170	1,2	-	WG5S4LIX4	WG5S4LIX6	0,22	1
55	170	1,5	WG5S5LHDZ	WG5S5LIX4	WG5S5LIX6	0,22	1
97	215	1,5	WG7S5LHDZ	WG7S5LIX4	WG7S5LIX6	0,45	1
97	215	2	WG7S6LHDZ	-	-	0,60	1

Minuterie pour jonction

Vis M6
code MVQ06BIX4

Écrou M6
code MDZ06AIX4

ZC: Acier zingué à chaud après usinage

Écarteur couvercle

Type	H, mm	Épaisseur mm	Code ZC	Code AISI 304	Code AISI 316	Poids kg/pièces	Emb/pièces
Intérieur	22,5	1,5	MPK05IHDZ	MPK05IIX4	MPK05IIX6	0,048	1
Extérieur	22,5	1,5	MPK05EHDZ	MPK05EIX4	MPK05EIX6	0,039	1

Vis pour jonctions

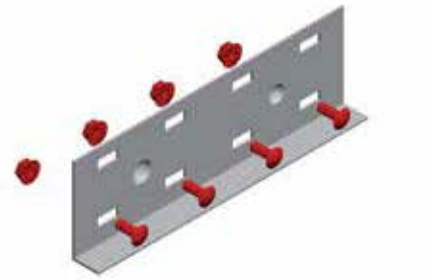

Filetage, mm	Code EZ	Code AISI 304	Code AISI 316	Poids kg/pièces	Emb/pièces
M6	MVQ06BEGC	MVQ06CIX4	MVQ06CIX6	0,50	100

Écrou pour jonctions

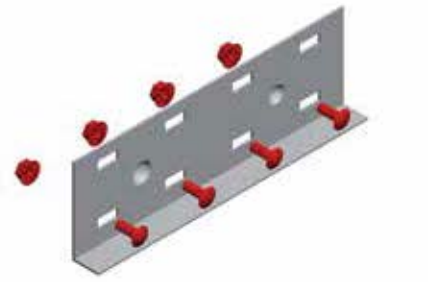

Filetage, mm	Code EZ	Code AISI 304	Code AISI 316	Poids kg/emb	Emb/pièces
M6	MDZ06AEGC	MDZ06AIX4	MDZ06AIX6	0,30	100

ZC: Acier zingué à chaud après usinage

EZ: Acier électro-zingué

Crochet fixation couvercle

Filetage, mm	Code AISI 304	Code AISI 316	Poids kg/emb.	Emb/pièces
M4	MVJ04AIX4	MVJ04AIX6	0,30	100

Rondelle

Filetage, mm	Code AISI 304	Code AISI 316	Poids kg/emb.	Emb/pièces
M4	MRS04AIX4	MRS04AIX6	0,10	100

Écrou fixation couvercle

Filetage, mm	Code AISI 304	Code AISI 316	Poids kg/emb.	Emb/pièces
M4	MDS04AIX4	MDS04AIX6	0,10	100

Vis pour fixation couvercle

Filetage, mm	Code AISI 304	Code AISI 316	Poids kg/emb.	Emb/pièces
M4x25	MVS04EIX4	MVS04EIX6	0,20	100

Plaquette pour fixation couvercle

Filetage, mm	Code AISI 304	Code AISI 316	Poids kg/emb.	Emb/pièces
M4	MPS04AIX4	MPS04AIX6	0,20	100

Fixation du chemin de câbles au profil

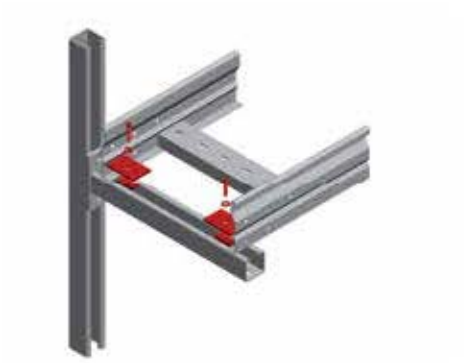

Description	Code EZ	Code AISI 304	Code AISI 316	Poids kg/emb.	Emb/pièces
Vis tête cylindre M6x25	MVS06LEGC	MVS06LIX4	MVS06LIX6	0,90	100
Rondelle D6	MRS06AEGC	MRS06AIX4	MRS06AIX6	0,10	100
Plaquette	MPS06IEGC	MPS06IIX4	MPS06IIX6	0,079	1
Écrou à ancrage M6	MDA06AEGC	MDA06AIX4	MDA06AIX6	7,90	100

Fixation du chemin de câbles à poutre

Description	Code EZ	Code AISI 304	Code AISI 316	Poids kg/emb.	Emb/pièces
Vis tête cylindre M6x40	MVS06HEGC	MVS06HIX4	MVS06HIX6	0,90	100
Rondelle D6	MRS06AEGC	MRS06AIX4	MRS06AIX6	0,10	100
Plaquette supérieur	MPS06IEGC	MPS06IIX4	MPS06IIX6	0,079	1
Plaquette inférieur	MPS06EEGC	MPS06EIX4	MPS06EIX6	0,079	1
Écrou M6	MDZ06AEGC	MDZ06AIX4	MDZ06AIX6	0,30	100

BS
COMBITECH

Système de suspension "B5 Combitech"

Le système «B5 Combitech» est un système universel d'éléments de fixation et de structures de support adapté pour de nombreuses applications: réseaux de distribution électrique et système de contrôle, télécommunications, systèmes de ventilation et de climatisation, conduites. La caractéristique la plus importante du système est la compatibilité entre ses éléments fondamentaux, qui permet de créer et étendre le système pour une vaste gamme d'applications. En outre, le système «B5 Combitech» ne nécessite pas de travaux de soudage pour l'assemblage étant donné que le montage de tous les éléments se fait au moyen de vis.
Tout ceci contribue à améliorer considérablement le cycle de vie du système, à réduire les coûts des matériaux et à optimiser le temps d'installation.

Réseau de distribution électrique

Appareils de télécommunications et systèmes de contrôle

Installations de climatisation.

Installations

Système B5 Combitech

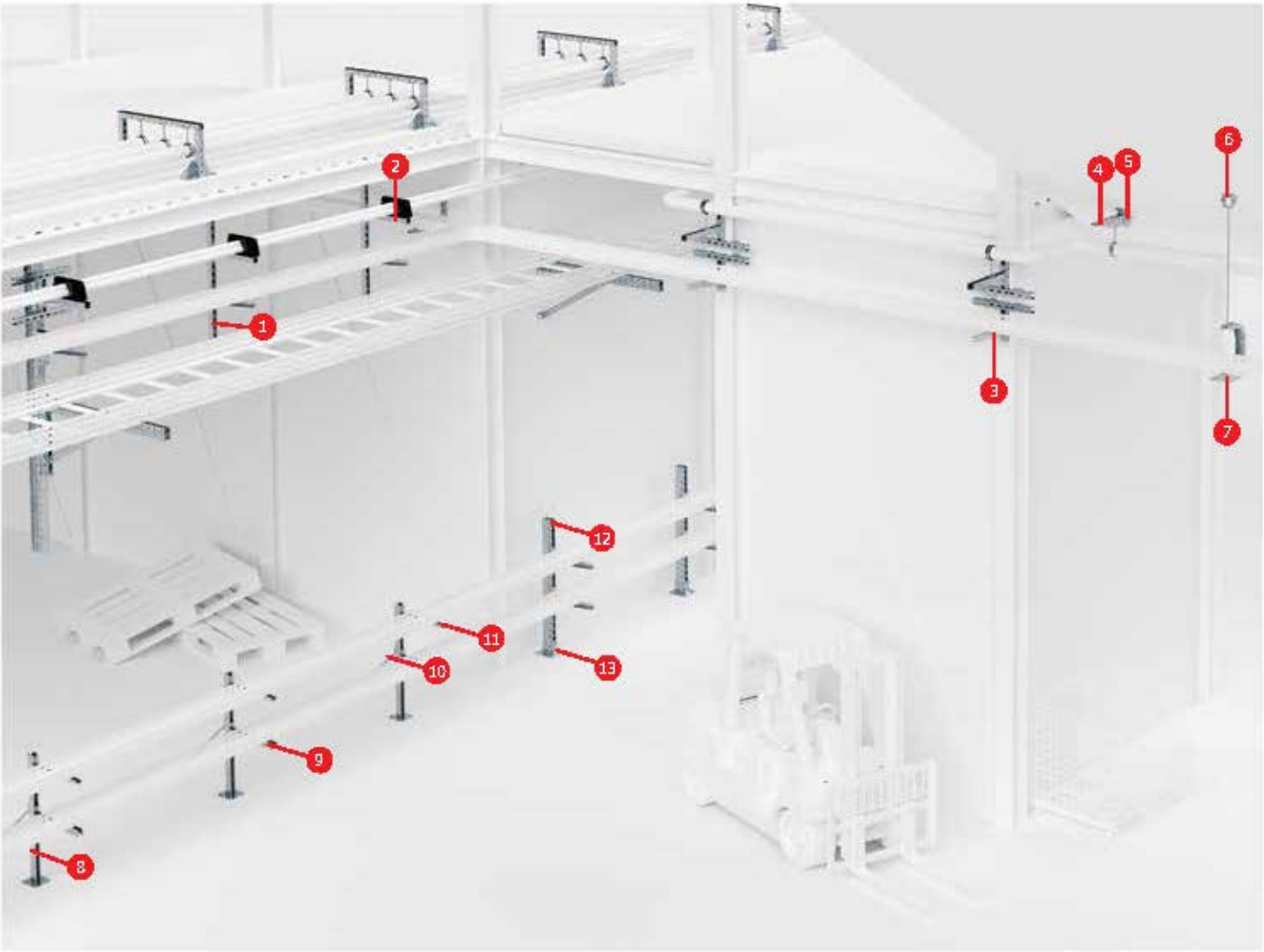

1. Profilé pour suspension 41x41 mm
2. Console profil 41x41 mm
3. Console lourde
4. Base de console
5. Support multiple pour tige de suspension
6. Joint souple universel
7. Console en C
8. Plaque jonction/renfort profil
9. Console à profil double 41x21 mm
10. Plaque jonction/renfort profil
11. Console profil 41x21 mm
12. Profilé pour suspension 41x41 double
13. Support au plafond pour profils 41x82

Console moulée 15/10

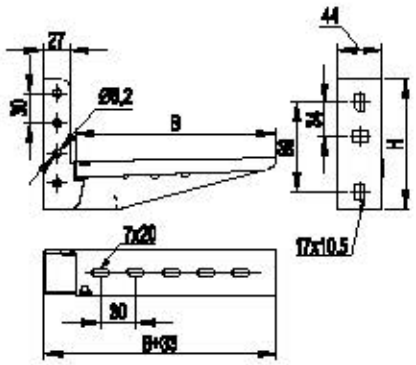

Brevet nr 1301648 du 23/06/2000 Adaptée pour le fixation mural ou sur des profilés.
Tige verticale: fentes 10,5X17 mm, trous diamètre 8,2 mm.
Bras horizontal: fentes 19x7 mm pour le fixation des éléments rectilignes. Le bras horizontal peut être rallongé avec des morceaux de profilé simple.
Adaptée pour tige de suspension.

Épaisseur	B, mm	Code ZS	Code ZC	Code VB	Code VG	Code IX	H, mm	Portée		Poids, kg	Emb/ Pièces
								N	kg		
15/10	100	6290021	6293021	6291021	6294021	6292002	125	1058	108	0,20	20*
	150	6290022	6293022	6291022	6294022	6292001	130	980	100	0,25	20*
	200	6290023	6293023	6291023	6294023	6292003	130	931	95	0,33	20*
	300	6290024	6293024	6291024	6294024	6292004	140	784	80	0,44	20*

* Emballage pour le matériel zingué sendzimir uniquement

Console moulée 20/10

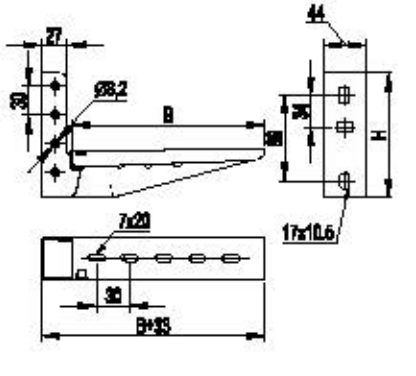

Brevet nr 1301648 du 23/06/2000 Adaptée pour le fixation mural ou sur des profilés.
Tige verticale: fentes 10,5X17 mm, trous diamètre 8,2 mm.
Bras horizontal: fentes 19x7 mm pour le fixation des éléments rectilignes.
Le bras horizontal peut être rallongé avec des morceaux de profilé simple.
Adaptée pour tige de suspension.

Épaisseur	B, mm	Code ZS	Code ZC	Code VB	Code VG	Code IX	H, mm	Portée		Poids, kg	Emb/ Pièces
								N	kg		
20/10	100	6290000	6293000	6291000	6294000	-	125	1755	179	0,27	20*
	150	6290001	6293001	6291001	6294001	-	130	1666	170	0,37	20*
	200	6290002	6293002	6291002	6294002	-	130	1578	161	0,42	20*
	300	6290003	6293003	6291003	6294003	-	140	1333	136	0,60	20*

* Emballage pour le matériel zingué sendzimir uniquement

ZS: Acier zingué Sendzimir
ZC: Acier zingué à chaud après usinage
IX: Acier inoxydable AISI 304
VB: Acier vernis Bleu électrique
VG: Acier vernis gris RAL 7035

Console rivetée

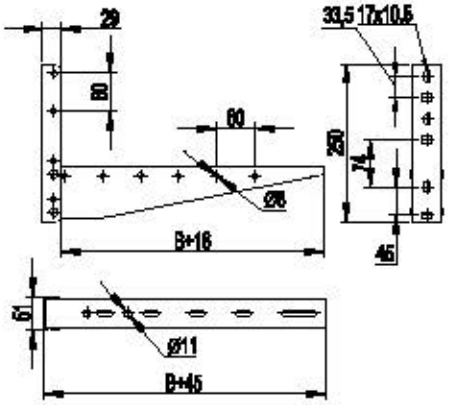

Adaptée au fixation mural ou sur des profilés 41x21 et 41x41.
Tige verticale: épaisseur 2,5 mm avec fentes 10,5X17 mm.
Bras horizontal: épaisseur 1,5 mm avec fentes 25x7 mm pour le fixation des éléments rectilignes.
Le bras horizontal peut être rallongé avec des morceaux de profilé simple.

B, mm	Code ZS	Code ZC	Code VB	Code VG	Code IX	H, mm	Portée		Poids, kg	Emb/ Pièces
							N	kg		
400	6290004	6293004	6291004	6294004	6292005	250	1862	190	1,16	10*
500	6290005	6293005	6291005	6294005	6292006	250	1667	170	1,38	10*
600	6290006	6293006	6291006	6294006	-	250	1471	150	1,61	10*

Base de console

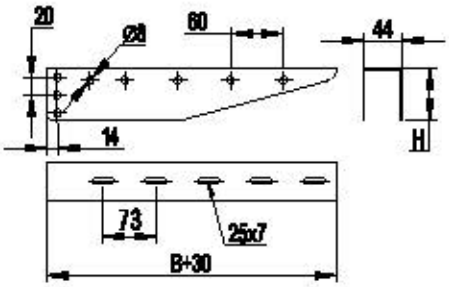

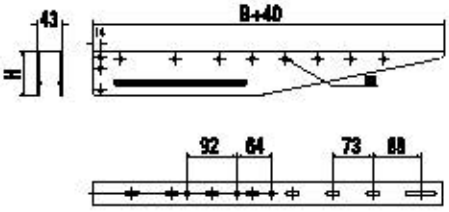

B, mm	Code ZS	Code ZC	Code VB	Code VG	Code IX	H, mm	Portée		Poids, kg	Emb/ Pièces
							N	kg		
100	BM0101GZS	BM0101HDZ	BM0101VB	BM0101VG	BM0101IX4	60	3040	310	0,21	20*
150	BM0151GZS	BM0151HDZ	BM0151VB	BM0151VG	BM0151IX4	60	2843	290	0,30	20*
200	6290010	6293010	6291010	6294010	6292120	60	2451	250	0,32	20*
300	6290011	6293011	6291011	6294011	6292121	60	1862	190	0,50	20*
400	6290012	6293012	6291012	6294012	6292122	80	1862	190	0,71	10*
500	6290013	6293013	6291013	6294013	6292123	80	1667	170	0,93	10*
600	6290014	6293014	6291014	6294014	6292124	80	1471	150	1,12	10*

* Emballage pour le matériel zingué sendzimir uniquement

Fentes 25x7 mm avec entraxe de 60 mm.
Trous d'un diamètre de 8,2 mm avec entraxe de 60 mm. Elle se monte sur le profilé de suspension lourde avec des vis M8X60, des écrous M8 et des rondelles. A commander séparément.
Adaptée pour tige de suspension.
Épaisseur: 15/10

ZS: Acier zingué Sendzimir **ZC**: Acier zingué à chaud après usinage **IX**: Acier inoxydable AISI 304 **VB**: Acier vernis Bleu électrique **VG**: Acier vernis gris RAL 7035

Étagère EASY UP

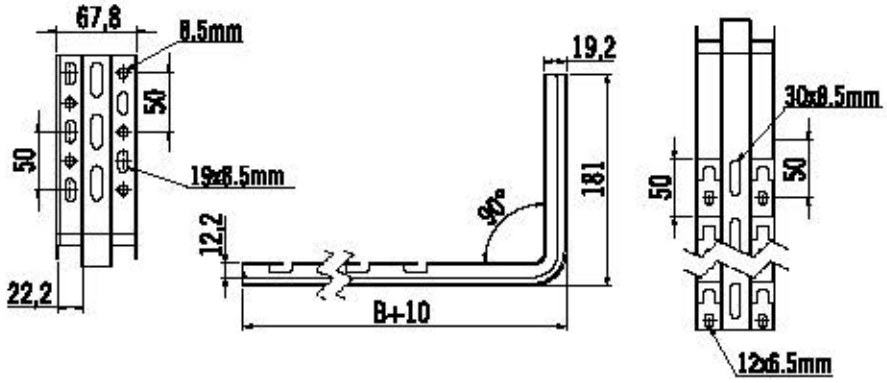

B, mm	H, mm	Code ZS	Code ZC	Poids kg	Emb/Pièces
100	174	EU3001GZS	EU3001HDZ	0,32	1
150	174	EU3002GZS	EU3002HDZ	0,37	1
200	174	EU3003GZS	EU3003HDZ	0,41	1
300	174	EU3004GZS	EU3004HDZ	0,50	1
400	174	EU3005GZS	EU3005HDZ	0,59	1
500	174	EU3006GZS	EU3006HDZ	0,68	1
600	174	EU3007GZS	EU3007HDZ	0,76	1

Étagère EASY DOWN

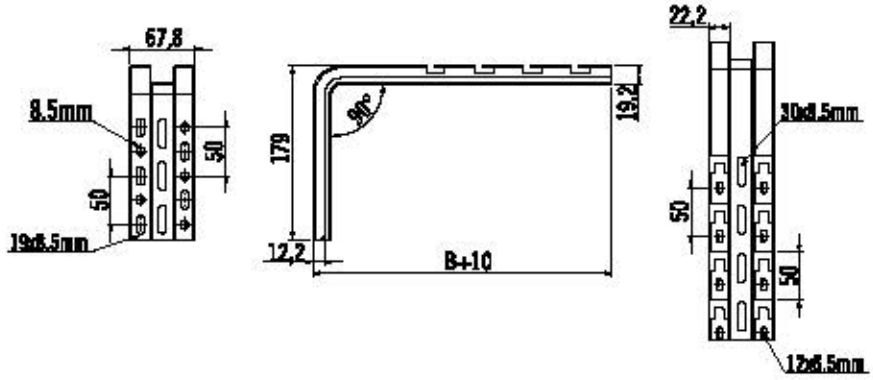

B, mm	H, mm	Code ZS	Code ZC	Poids kg	Emb/Pièces
100	174	ED3001GZS	ED3001HDZ	0,32	1
150	174	ED3002GZS	ED3002HDZ	0,37	1
200	174	ED3003GZS	ED3003HDZ	0,41	1
300	174	ED3004GZS	ED3004HDZ	0,50	1
400	174	ED3005GZS	ED3005HDZ	0,59	1
500	174	ED3006GZS	ED3006HDZ	0,68	1
600	174	ED3007GZS	ED3007HDZ	0,76	1

Console moulée pour F5

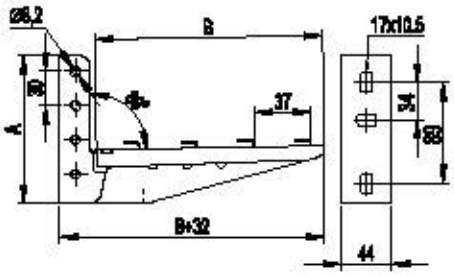

Brevet Nr. 1301648 du 23/06/2000 Épaisseur 2 mm pour le fixation mural ou sur les profilés.
Tige verticale: fentes 10,5X17 mm, trous diam 8,2 mm.
Bras horizontal: fentes 19x7 mm pour fixation des éléments rectilignes.
Le bras horizontal peut être rallongé avec des morceaux de profilé simple.
Adaptée pour tige de suspension.

B, mm	Code ZS	Code ZC	Code IX	A, mm	Portée		Poids, kg	Emb/Pièces
					N	Kg		
100	6290300	6293300	6292300	125	1058	108	0,20	20*
150	6290301	6293301	6292301	130	980	100	0,26	20*
200	6290302	6293302	6292302	130	931	95	0,33	20*
300	6290303	6293303	6292303	140	784	80	0,45	20*

* Emballage pour le matériel zingué sendzimir uniquement

Console rivetée pour F5

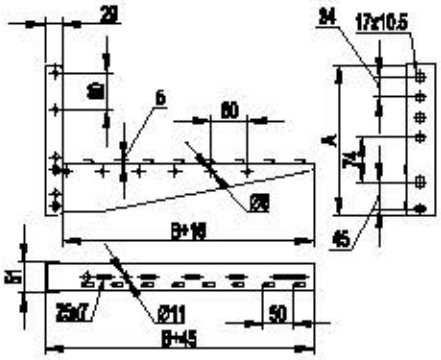

Pour fixation mural ou sur les profilés 41X21 et 41X41.
Tige verticale: épaisseur 2,5 mm avec fentes 10,5X17 mm.
Bras horizontal: épaisseur 1,5 mm avec fentes 25x7 mm pour le fixation des éléments rectilignes.
Le bras horizontal peut être rallongé avec des morceaux de profilé simple.

B, mm	Code ZS	Code ZC	Code IX	A, mm	Portée		Poids, kg	Emb/Pièces
					N	Kg		
400	6290204	6293204	6292204	250	1862	190	1,16	10*
500	6290205	6293205	6292205	250	1667	170	1,38	10*
600	6290206	6293206	6292206	250	1471	150	1,61	10*

* Emballage pour le matériel zingué sendzimir uniquement

ZS: Acier zingué Sendzimir **ZC**: Acier zingué à chaud après usinage **IX**: Acier inoxydable AISI 304 **VB**: Acier vernis Bleu électrique **VG**: Acier vernis gris RAL 7035

Base console pour F5

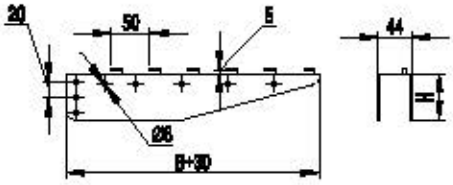

Base console 200-300

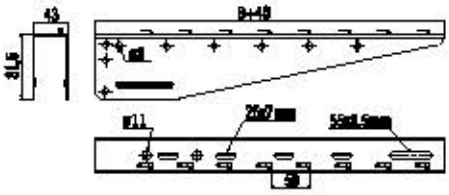

Base console 400-600

* Emballage pour le matériel zingué sendzimir uniquement

B, mm	Code ZS	Code ZC	Code IX	H, mm	Portée SWL		Poids kg	Emb/Pièces
					N	kg		
100	BM0101GZS	BM0101HDZ	BM0101IX4	60	3040	310	0,21	10*
150	BM0151GZS	BM0151HDZ	BM0151IX4	60	2843	290	0,30	10*
200	6290210	6293210	6292210	60	2451	250	0,32	10*
300	6290211	6293211	6292211	60	1862	190	0,50	10*
400	6290212	6293212	6292212	80	1862	190	0,71	10*
500	6290213	6293213	6292213	80	1667	170	0,93	10*
600	6290214	6293214	6292214	80	1471	150	1,12	10*

Elle se monte sur le profilé de suspension lourde avec des vis M8X60, des écrous M8 et des rondelles à commander à part.
Adaptée pour tige de suspension. Épaisseur: 15/10

Support de base console à angle variable

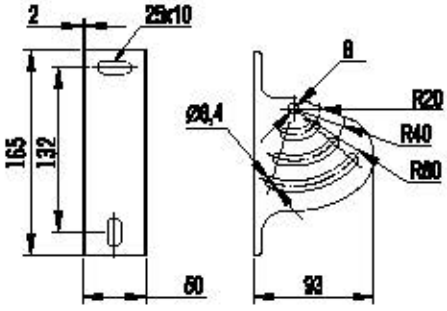

Adapté au fixation sur une surface tordue.
2 trous pour le fixation.
Épaisseur de 2 mm
Utilisé en association avec les bases console.

Code ZS	Code IX	Épaisseur mm	Poids kg	Chargement, kg	Emb/Pièces
6290101	6292101	2	0,3	250	50

ZS: Acier zingué Sendzimir
ZC: Acier zingué à chaud après usinage
IX: Acier inoxydable AISI 304
VB: Acier vernis Bleu électrique
VG: Acier vernis gris RAL 7035

Console en C monolithique

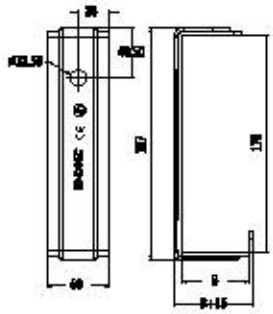

Diamètre du trou: 12,5 mm
Un trou d'entretoise de 12,5 a été rajouté afin de pouvoir les utiliser également pour les applications de galerie.
Fentes sur la base: 7x11 mm.

B, mm	Code ZS	Code VB	Code VG	Code IX	Portée		Poids kg	Emb/Pièces
					N	kg		
50	6290110	-	-	6292110	660	68	0,37	1
100	6290111	6291111	6294111	6292111	620	63	0,46	1
150	6290112	6291112	6294112	6292112	539	55	0,55	1

Console en C

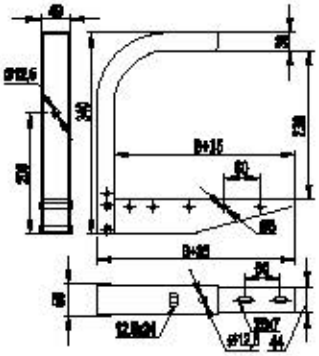

Fentes 25x7 mm avec entraxe de 60 mm.
Trous d'un diamètre de 12,5 mm avec entraxe de 60 mm.
Un trou d'entretoise de 12,5 a été rajouté afin de pouvoir les utiliser également pour les applications de tunnel.

B, mm	Code ZS	Code VB	Code VG	Portée		Poids kg	Emb/Pièces
				N	kg		
200*	6290113	6291113	6294113	1170	120	1,10	1
300	6290114	6291114	6294114	1040	106	1,24	1
400	6290115	6291115	-	780	80	1,57	1
500	6290116	6291116	-	637	65	1,88	1
600	6290117	6291117	-	539	55	2,18	1

*Sans fente supérieure

Console pour tunnel

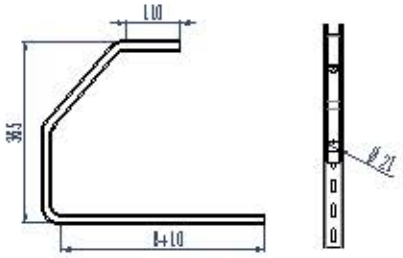

Épaisseur acier de 2,5 mm

B, mm	C, mm	Code ZS	Code ZC	Code IX	Chargement kg	Poids kg
210	142	MG2002GZS	MG2002HDZ	MG2002IX4	123	0,84
310	142	MG2003GZS	MG2003HDZ	MG2003IX4	84	0,98
410	142	MG2004GZS	MG2004HDZ	MG2004IX4	64	1,12

ZS: Acier zingué Sendzimir **ZC**: Acier zingué à chaud après usinage **IX**: Acier inoxydable AISI 304 **VB**: Acier vernis Bleu électrique **VG**: Acier vernis gris RAL 7035

Console lourde

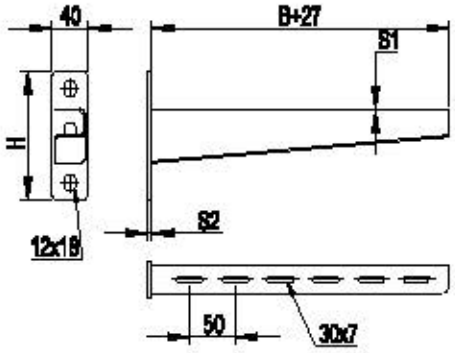

B, mm	Code EZ	Code ZC	Longueur totale, mm	H, mm	S1, mm	S2, mm	Chargement maximum, kg**	Poids*, kg	Emb/Pièces
220	LP6002EGC	LP6002HDZ	231	132	4,00	2,00	370	0,47	24
320	LP6003EGC	LP6003HDZ	331	140	4,00	2,00	310	0,65	8
420	LP6004EGC	LP6004HDZ	433	150	6,00	2,50	360	1,13	8
520	LP6005EGC	LP6005HDZ	533	160	6,00	2,50	340	1,36	8
620	LP6006EGC	LP6006HDZ	633	167	6,00	2,50	330	1,67	8

* Le poids se réfère à l'élément électro-zingué
** Théoriquement calculé

Console profil 41x21

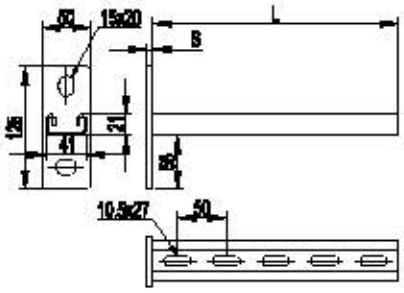

B, mm	Code EZ	Code ZC	Épaisseur	Chargement, kg	Poids, kg	Emb/Pièces
250	MP2002EGC	MP2002HDZ	2,5	184/136	0,59	1
350	MP2003EGC	MP2003HDZ	2,5	132/97	0,87	1
450	MP2004EGC	MP2004HDZ	2,5	102/76	1,12	1
550	MP2005EGC	MP2005HDZ	2,5	84/62	1,32	1
650	MP2006EGC	MP2006HDZ	2,5	71/52	1,49	1

EZ: Acier électro-zingué

ZC: Acier zingué à chaud après usinage

Console profil 41x41

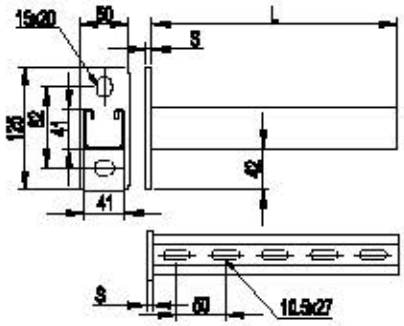

B, mm	Code EZ	Code ZC	Épaisseur, mm	Chargement, kg	Poids, kg	Emb/Pièces
250	MP4002EGC	MP4002HDZ	2,5	497/417	0,89	1
350	MP4003EGC	MP4003HDZ	2,5	355/298	1,15	1
450	MP4004EGC	MP4004HDZ	2,5	276/232	1,48	1
550	MP4005EGC	MP4005HDZ	2,5	226/190	1,76	1
650	MP4006EGC	MP4006HDZ	2,5	191/160	2,01	1

Console à profil double 41x21

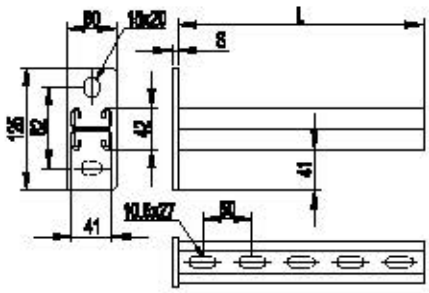

B, mm	Code EZ	Code ZC	Épaisseur, mm	Chargement, kg	Poids, kg	Emb/Pièces
250	MP2202EGC	MP2202HDZ	2,5	393	1,12	1
350	MP2203EGC	MP2203HDZ	2,5	280	1,48	1
450	MP2204EGC	MP2204HDZ	2,5	218	1,90	1
550	MP2205EGC	MP2205HDZ	2,5	178	2,30	1
650	MP2206EGC	MP2206HDZ	2,5	151	2,64	1

EZ: Acier électro-zingué

ZC: Acier zingué à chaud après usinage

Ecarteur

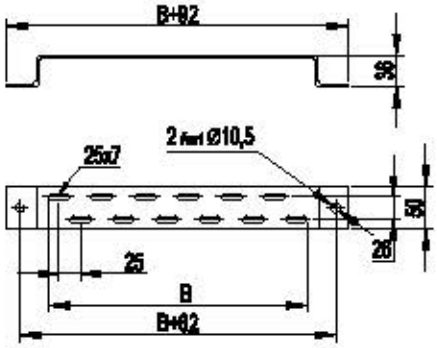

Diamètre du trou: 10,5 mm.
Hauteur du sol: 30 mm.

B, mm	Code ZS	Code ZC	Code IX	Poids Kg	Emb/Piàces
125	5290040	5293040	5292040	0,19	10*
175	5290041	5293041	5292041	0,23	10*
225	5290042	5293042	5292042	0,26	10*
325	5290043	5293043	5292043	0,33	10*
425	5290044	5293044	5292044	0,60	10*
525	5290045	5293045	5292045	0,71	10*

* Emballage pour le matériel zingué sendzimir uniquement

Profilé EASY LINEAR

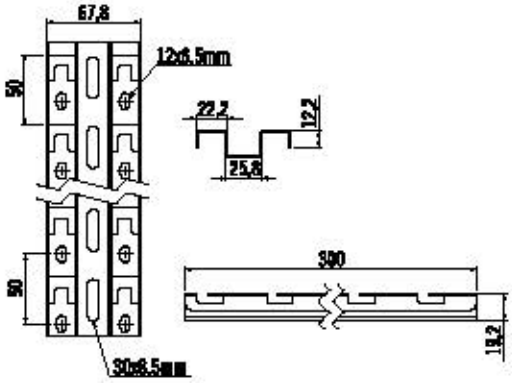

B, mm	Code ZS	Code ZC	Poids kg	Emb/Piàces
100	EL3001GZS	EL3001HDZ	0,09	1
150	EL3002GZS	EL3002HDZ	0,13	1
200	EL3003GZS	EL3003HDZ	0,18	1
300	EL3004GZS	EL3004HDZ	0,27	1
400	EL3005GZS	EL3005HDZ	0,35	1
500	EL3006GZS	EL3006HDZ	0,44	1
600	EL3007GZS	EL3007HDZ	0,53	1
800	EL3008GZS	EL3008HDZ	0,71	1
1000	EL3010GZS	EL3010HDZ	0,89	1
2000	EL3020GZS	EL3020HDZ	1,77	1

Support plafond simple

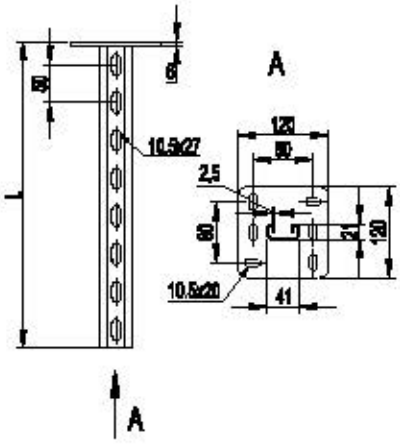

L, mm	Code EZ	Code ZC	Poids, kg	Emb/Piècas
200	SP2002EGC	SP2002HDZ	0,78	1
300	SP2003EGC	SP2003HDZ	1,17	1
400	SP2004EGC	SP2004HDZ	1,36	1
500	SP2005EGC	SP2005HDZ	1,55	1
600	SP2006EGC	SP2006HDZ	1,74	1
800	SP2008EGC	SP2008HDZ	2,12	1
1000	SP2010EGC	SP2010HDZ	2,50	1
1200	SP2012EGC	SP2012HDZ	2,88	1

Graphique de chargement

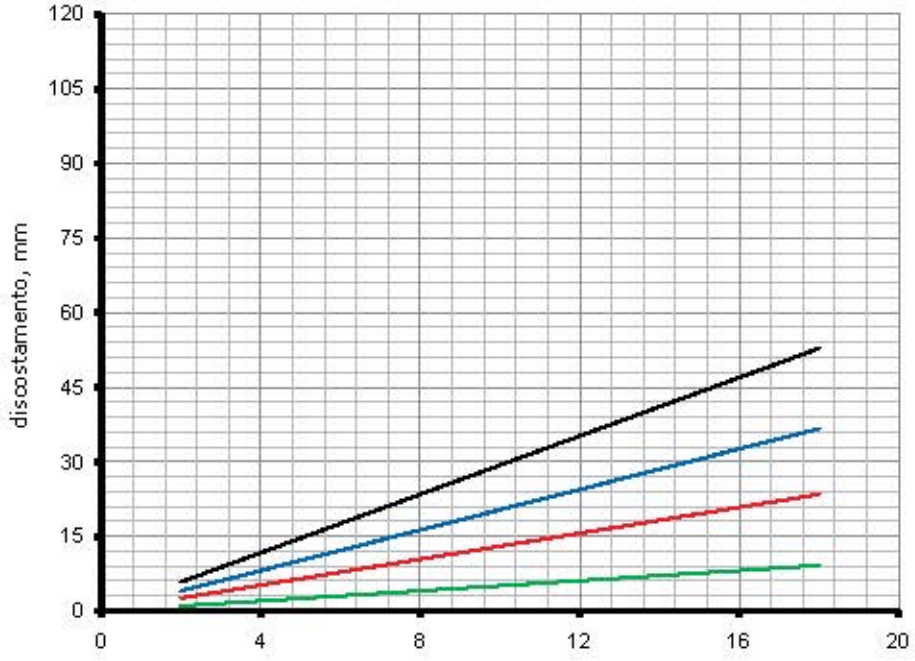

Détermination de la courbure maximale:
On calcule le moment sommatif ΣM:
ΣM=F1•A1+ F2•A2+ F3•A3, où F1, F2, F3 – charges au centre de l'étagère, kg; A1, A2, A3 – bras de l'action de la charge, m;
la déviation se détermine sur la base du diagramme.

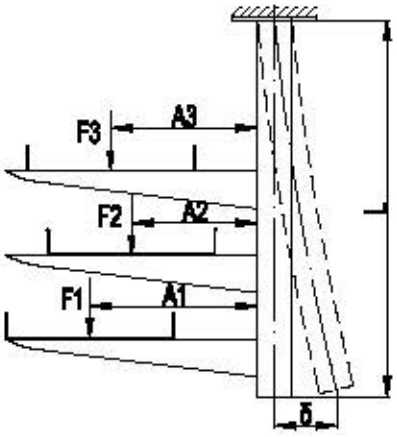

EZ: Acier électro-zingué

ZC: Acier zingué à chaud après usinage

Support plafond double 41x21

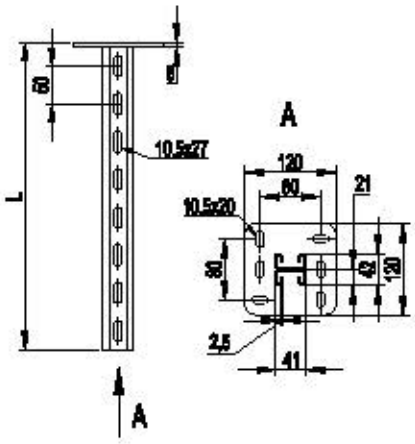

L, mm	Poids, kg	Code EZ	Code ZC
200	1,36	BSD2102EGC	BSD2102HDZ
300	1,68	BSD2103EGC	BSD2103HDZ
400	2,12	BSD2104EGC	BSD2104HDZ
500	2,50	BSD2105EGC	BSD2105HDZ
600	2,88	BSD2106EGC	BSD2106HDZ
800	3,64	BSD2108EGC	BSD2108HDZ
1000	5,16	BSD2110EGC	BSD2110HDZ
1200	6,30	BSD2112EGC	BSD2112HDZ

Graphique de chargement

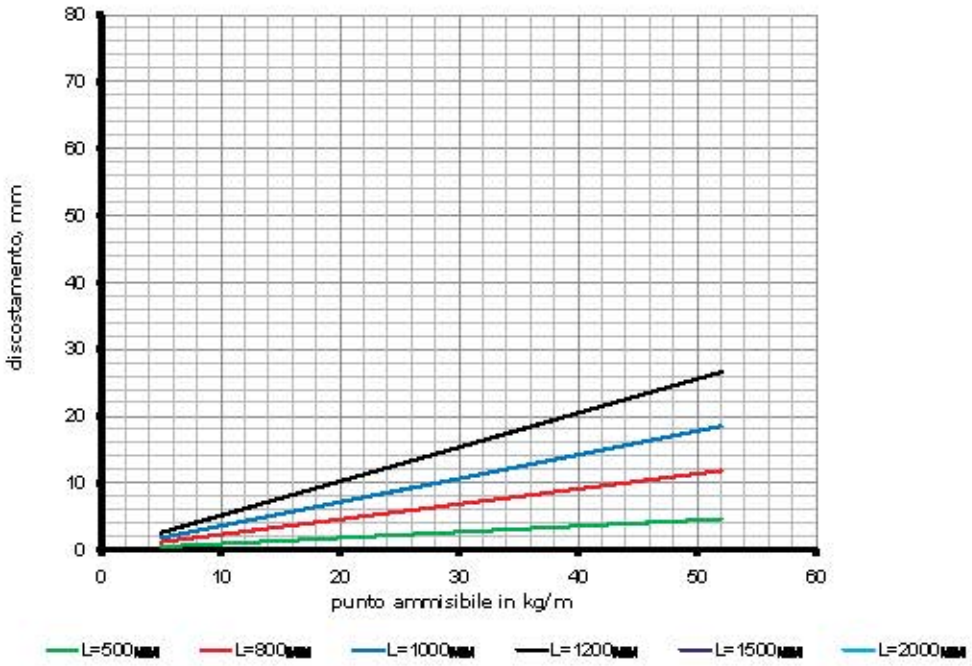

Détermination de la courbure maximale:
On calcule le moment sommatif ΣM:
ΣM=F1•A1+ F2•A2+ F3•A3, où F1, F2, F3 – charges au centre de l'étagère, kg; A1, A2, A3 – bras de l'action de la charge, m;
la déviation se détermine sur la base du diagramme.

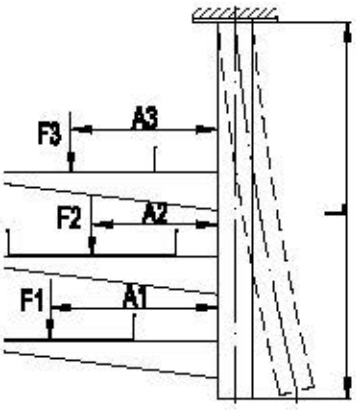

EZ: Acier électro-zingué

ZC: Acier zingué à chaud après usinage

Support plafond double

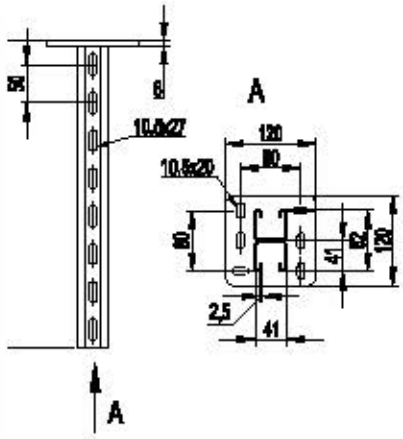

L, mm	Code EZ	Code ZC	Poids, kg	Emb/Pièces
200	SP4202EGC	SP4202HDZ	1,67	1
300	SP4203EGC	SP4203HDZ	2,21	1
400	SP4204EGC	SP4204HDZ	2,74	1
500	SP4205EGC	SP4205HDZ	3,27	1
600	SP4206EGC	SP4206HDZ	3,80	1
800	SP4208EGC	SP4208HDZ	4,87	1
1000	SP4210EGC	SP4210HDZ	5,70	1
1200	SP4212EGC	SP4212HDZ	6,72	1

Graphique de chargement

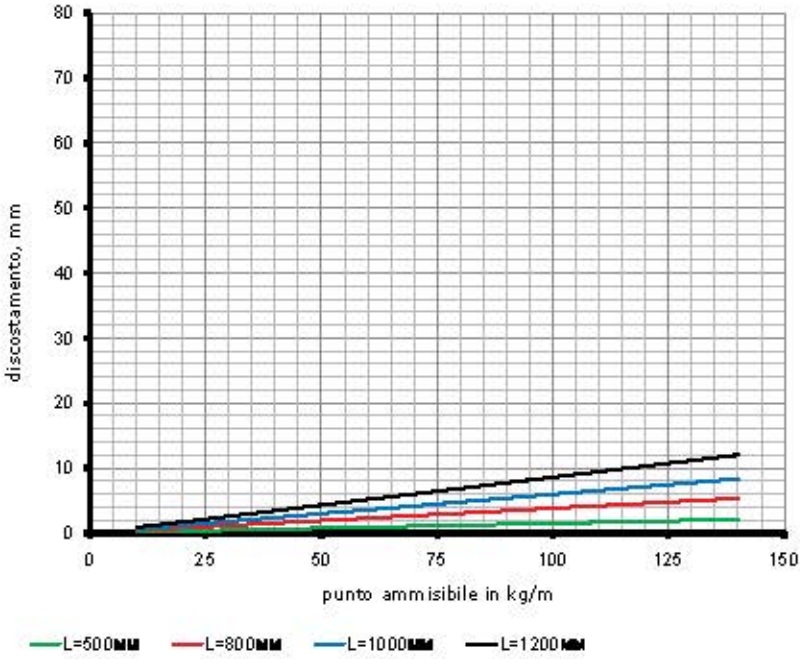

Détermination de la courbure maximale:
On calcule le moment sommatif ΣM:
ΣM=F1•A1+F2•A2+F3•A3, où F1, F2, F3 – charges au centre de l'étagère, kg; A1, A2, A3 – bras de l'action de la charge, m;
la déviation se détermine sur la base du diagramme.

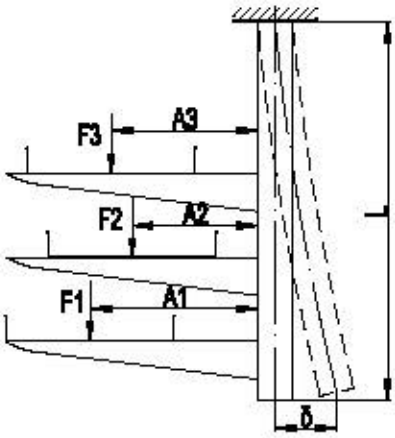

EZ: Acier électro-zingué

ZC: Acier zingué à chaud après usinage

Tige de suspension ép. 1,5 mm

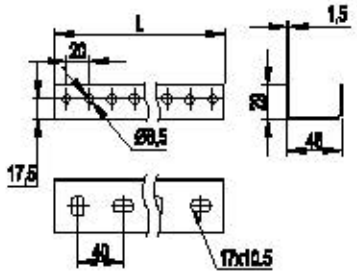

Fentes 10,5x15 mm avec entraxe de 33,5 mm.
Trous d'un diamètre de 8,2 mm avec entraxe de 20 mm.
Adapté pour les consoles et les suspensions simples, doubles, tordue.
Que l'on peut rallonger avec un joint de 300 mm.

Type	Épaisseur, mm	Longeur L, mm	Code ZS	Code ZC	Code VB	Code VG	Code IX	Poids, kg/mt	Emb/mt
PSL	1,5	2000	6090000	6093000	6091000	6094000	6292011	1,08	2

Graphique de chargement

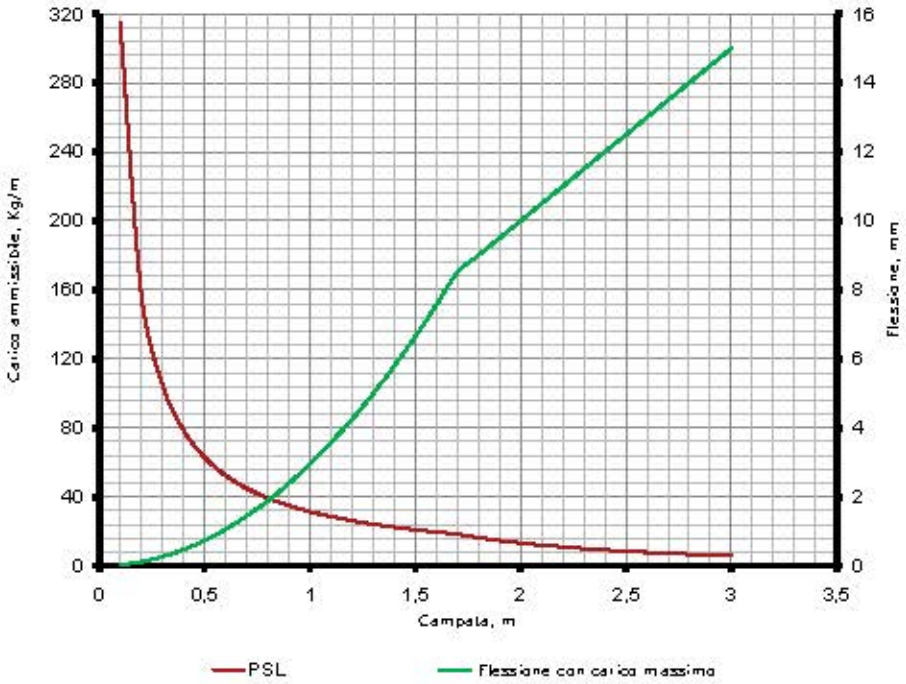

Conditions du calcul des profilés

- Charge F (kg) appliqué au centre du profilé;
- [σ]= 165 Mpa – la tension admissible pour l'acier formé à froid En prenant en considération le quotient de résistance du matériel
- Les charges F (kg) et les courbures f (mm) son calculées en tenant compte des tensions admissibles pour l'acier [σ] et de la courbure maximale égale à L/200 qui ne doivent jamais être dépassées

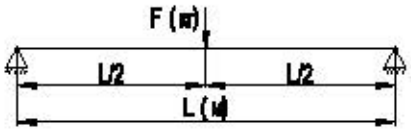

Joint 300x48 pour tige

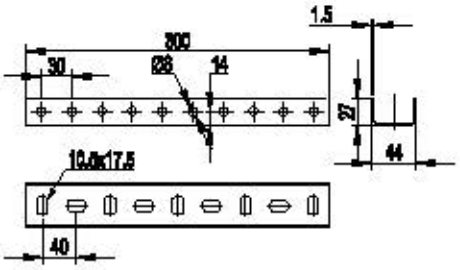

Longeur L, mm	Code ZS	Code VB	Code VG	Poids, kg/mt	Emb/Pièces
300	6290030	6291030	6294030	0,40	1

Tige de suspension ép. 2,5 mm

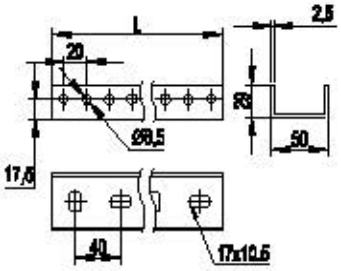

Tipo	Épaisseur, mm	Longeur L, mm	Code ZS	Code ZC	Code VB	Code VG	Code IX	Poids, kg/mt	Emb/mt
PSM	2,5	2000	6090001	6093001	6091001	6094001	-	1,80	2
		3000	6090007	6093007	-	-	-	1,80	3

Graphique de chargement

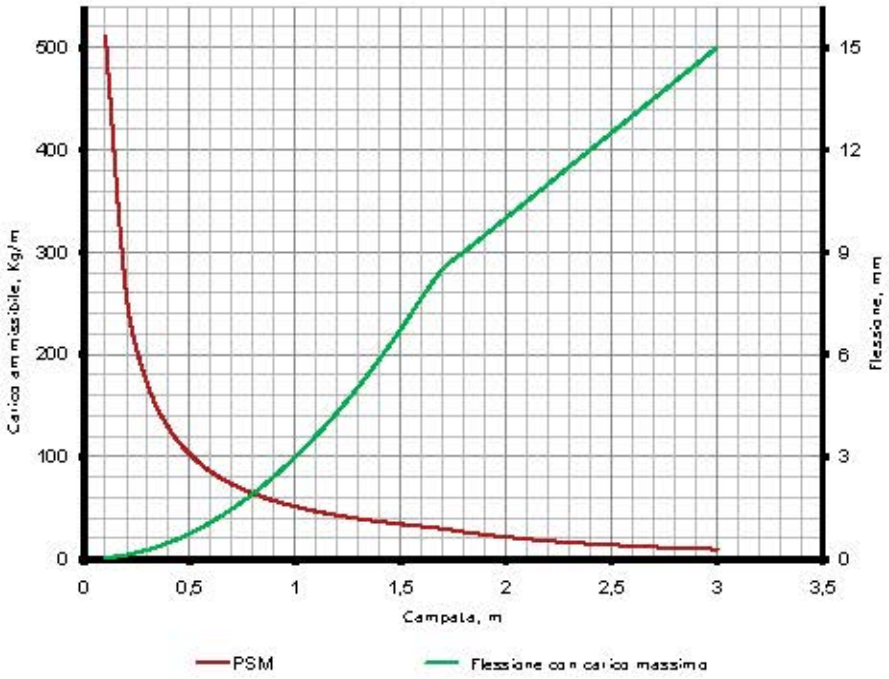

Conditions du calcul des profilés

- Charge F (kg) appliqué au centre du profilé;
- [σ]= 165 Mpa – la tension admissible pour l'acier formé à froid En prenant en considération le quotient de résistance du matériel
- Les charges F (kg) et les courbures f (mm) son calculées en tenant compte des tensions admissibles pour l'acier [σ] et de la courbure maximale égale à L/200 qui ne doivent jamais être dépassées

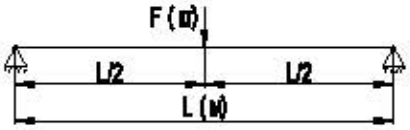

Bouchon pour tige de suspension

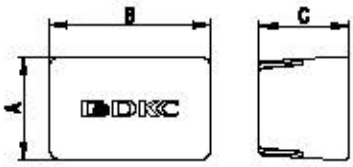

Description	A, mm	B, mm	C, mm	Code	Emb/pièces
Pour tige de suspension	34	54	60	BPO5029	1

Support simple pour tige de suspension

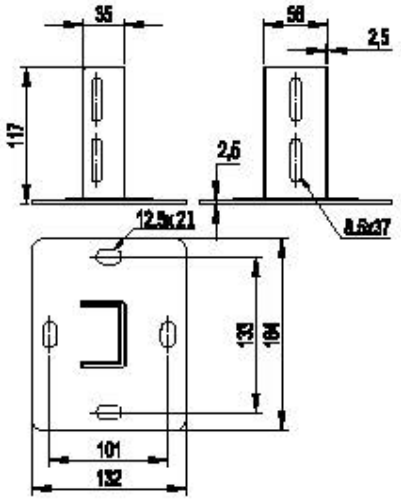

Adapté pour montage avec tige de suspension.

Code ZS	Code ZC	Code VB	Code VG	Code IX	Poids, kg/mt	Chargement, kg	Emb/Pièces
6290103	6293103	6291103	6294103	6292013	0,65	500	25*

Support multiple pour tige de suspension

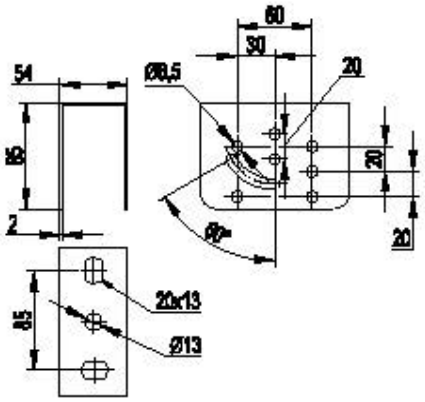

Adapté pour le montage avec tige de suspension.
Fentes 13x20 mm, trous diamètre 13 mm, pour fixation au plafond.
Trous diamètre 8,2 mm pour le fixation des profilés.
Épaisseur de 2,0 mm.

Code ZS	Code VB	Code VG	Code IX	Poids, kg/mt	Chargement, kg	Emb/Pièces
6290100	6291100	6294100	6292012	0,4	250	40*

Minuterie pour fixation support aù tige de suspension

Vis hexagonal M8x70
code 7292078

Ecrou hexagonal M8
code 7292026

ZS: Acier zingué Sendzimir

ZC: Acier zingué à chaud après usinage

IX: Acier inoxydable AISI 304

VB: Acier vernis Bleu électrique

VG: Acier vernis gris RAL 7035

Étrier de soutien barre filetée 60x70

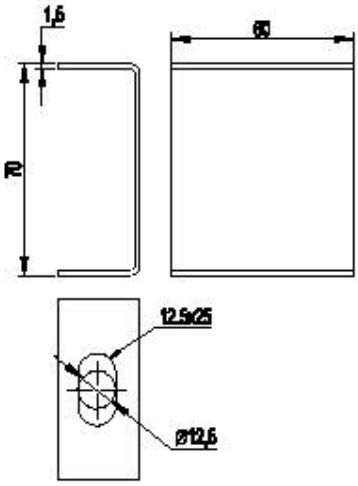

Code ZS	Chargement, kg	Poids kg	Emb/Pièces
6290102	60	0,11	1

Support ancrage central

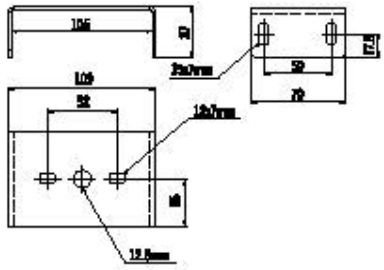

Base 100

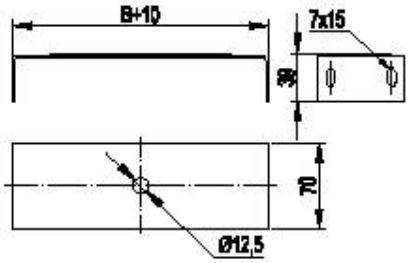

Base 150-500

B, mm	Code ZS	Code VB	Code VG	H, mm	Poids, kg	Emb/Pièces
100	6290120	6291120	6294120	35	0,18	1
150	6290121	6291121	6294121	35	0,24	1
200	6290122	6291122	6294122	35	0,29	1
300	6290123	6291123	6294123	35	0,40	1
400	6290124	6291124	6294124	35	0,51	1
500	6290125	6291125	6294125	35	0,62	1

Minuterie pour fixation tige filetée

Pour tige filetée M10

Ecrou hexagonal M10
code 7292027

Rondelle plate M10
code 7292034

Pour tige filetée M12

Ecrou hexagonal M12
code 7292028

Rondelle plate M12
code 7292035

ZS: Acier zingué Sendzimir

ZC: Acier zingué à chaud après usinage

IX: Acier inoxydable AISI 304

VB: Acier vernis Bleu électrique

VG: Acier vernis gris RAL 7035

Système de suspension à attelage rapide

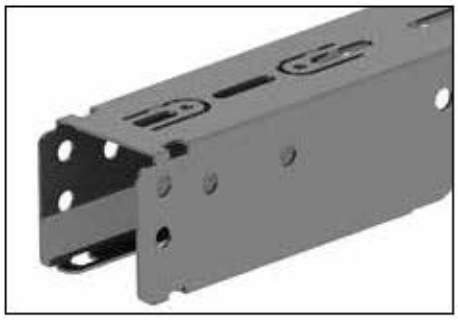

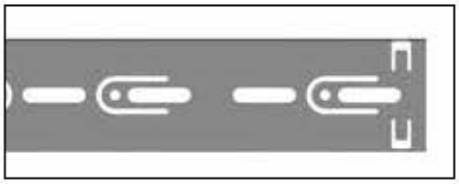

Fig. 1

Le système de suspension à attelage rapide a été conçu pour fournir une solution rapide pour l'installation sur chantier.

La tige de suspension est prédisposée pour accueillir l'étagère appropriée qui est accrochée dessus sans l'utilisation de minuterie. L'arrière est constitué d'un encastrement double particulier qui empêche la rotation vers le haut de l'étagère, en garantissant plus de sécurité. Le gabarit de la base de l'étagère garantit une stabilité élevée et une bonne portée.

L'étagère a été étudiée pour être utilisée aussi bien avec les canaux métalliques de la série C5 qu'avec les passerelles à fil de la série F5. La partie supérieure présente, en effet, des languettes spéciales (Fig. 1) qui, en les faisant glisser sur le fil et en les repliant sur ce dernier, fixent la passerelle de façon rapide et sûre.
Tandis que la fixation des canaux et des passerelles de la série C5 s'effectue traditionnellement au moyen de fentes et de vis M6x10

Tige de suspension avec attelage rapide

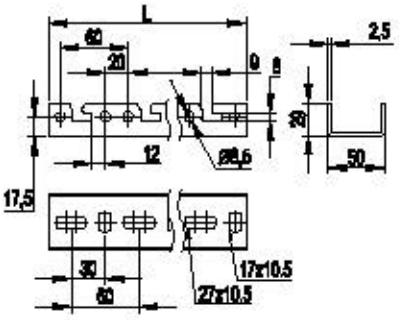

Épaisseur, mm	L, mm	Code ZS	Code ZC	Poids, kg/mt.	Emb/mt
2,5	2000	PR0203GZS	PR0203HDZ	1,62	3

Graphique de chargement

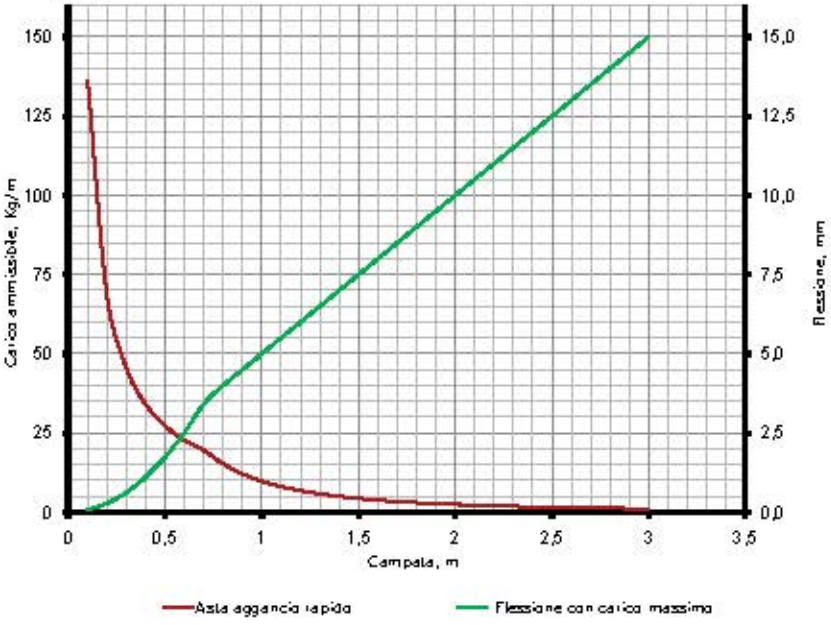

Conditions du calcul des profilés

- Charge F (kg) appliqué au centre du profilé;
- [σ]= 165 Mpa – la tension admissible pour l'acier formé à froid En prenant en considération le quotient de résistance du matériel
- Les charges F (kg) et les courbures f (mm) son calculées en tenant compte des tensions admissibles pour l'acier [σ] et de la courbure maximale égale à L/200 qui ne doivent jamais être dépassées

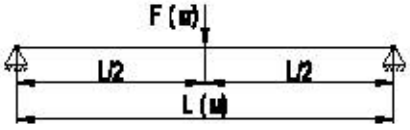

Base de l'étagère avec attelage rapide

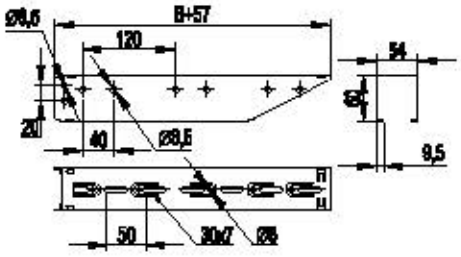

L, mm	Code ZS	Code ZC	Épaisseur, mm	Portée		Poids, kg/pièces	Emb/Pièces
				N	Kgf		
100	BR0101GZS	BR0101HDZ	1,5	2098	226	0,22	20*
150	BR0151GZS	BR0151HDZ	1,5	1999	204	0,32	20*
200	BR0201GZS	BR0201HDZ	1,5	1752	179	0,43	20*
300	BR0301GZS	BR0301HDZ	1,5	1291	132	0,64	20*
400	BR0401GZS	BR0401HDZ	1,5	1061	108	0,85	10*
500	BR0501GZS	BR0501HDZ	1,5	830	85	1,06	10*
600	BR0601GZS	BR0601HDZ	1,5	600	61,2	1,25	10*

* Emballage pour le matériel zingué sendzimir uniquement

Pivot à chute de sécurité

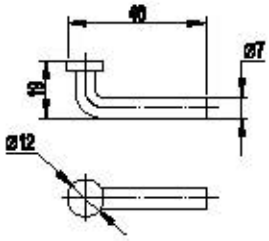

Code ZS	Code ZC	Emb/Pièces
PR9001GZS	PR9001HDZ	50

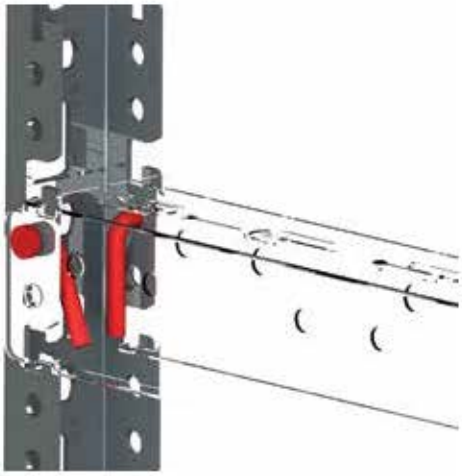

L'insertion des pivots à chute dans les orifices appropriés, outre le fait d'augmenter la sécurité du système, augmente également la portée de la base de l'étagère (comme illustré dans le tableau ci-dessous)

L, mm	Portée de l'étagère avec pivot	
	N	Kgf
100	2675	282
150	2444	249
200	2329	238
300	1868	191
400	1607	164
500	1019	104
600	1205	123

Profilé pour suspension 41x41

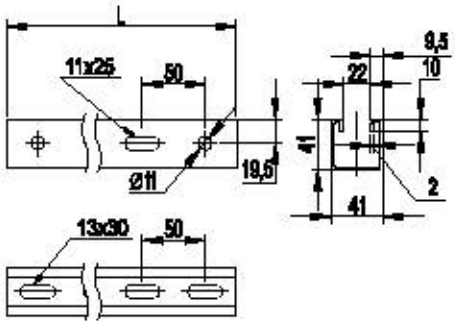

Boutonnière latérale: boutonnière 11x25 mm, trou diamètre 11, entraxe 50 mm. Boutonnière de fond: boutonnière 13x30 mm, entraxe 50 mm.

Épaisseur, mm	L, mm	Code ZS	Code ZC	Code DX	Poids kg/mt	Emb/mt
1,5	3000	6290099	6293099	6292099	1,48	3
2	3000	6290093	6293093	-	1,97	3

Graphique de chargement épaisseur 1,5 mm

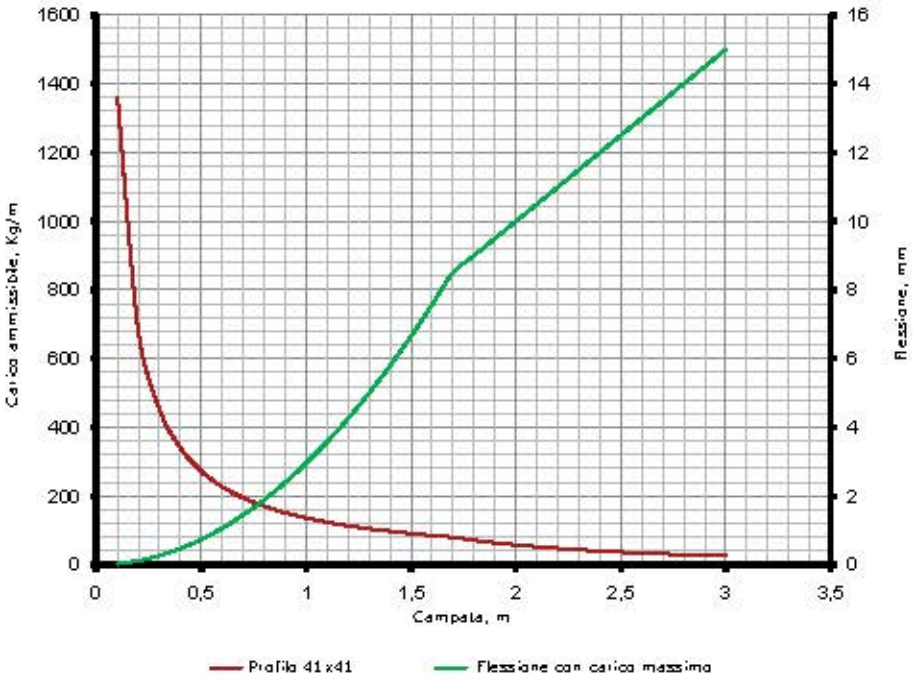

Conditions du calcul des profilés

- Charge F (kg) appliqué au centre du profilé;
- [σ]= 165 Mpa – la tension admissible pour l'acier formé à froid En prenant en considération le quotient de résistance du matériel
- Les charges F (kg) et les courbures f (mm) son calculées en tenant compte des tensions admissibles pour l'acier [σ] et de la courbure maximale égale à L/200 qui ne doivent jamais être dépassées

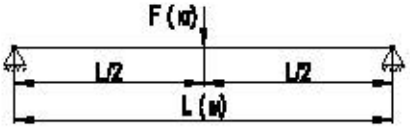

Bouchons pour profilé 41x41

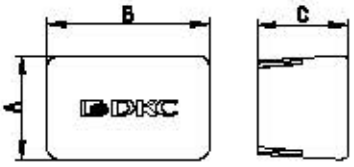

Description	A, mm	B, mm	C, mm	Code	Emb/pièces
Pour profilé 41x41	44	44	60	BPO4141	1

Profilé pour suspension 41x21

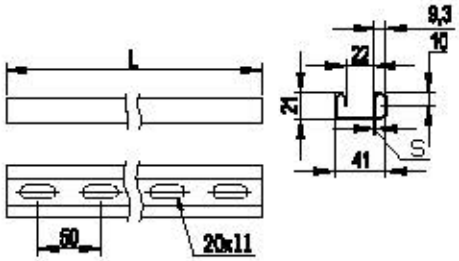

Adapté pour consoles à fixer avec des vis avec tête à ancrage M10x30 et écrous.
Adapté pour les supports.
Que l'on peut rallonger avec un joint de 140 mm.

Épaisseur, mm	L, mm	Code ZS	Code ZC	Code IX	Poids kg/mt	Emb/mt
1,5	3000	6290097	6293097	6292097	1,00	3
2	3000	6290091	6293091	-	1,33	3

Graphique de chargement épaisseur 1,5 mm

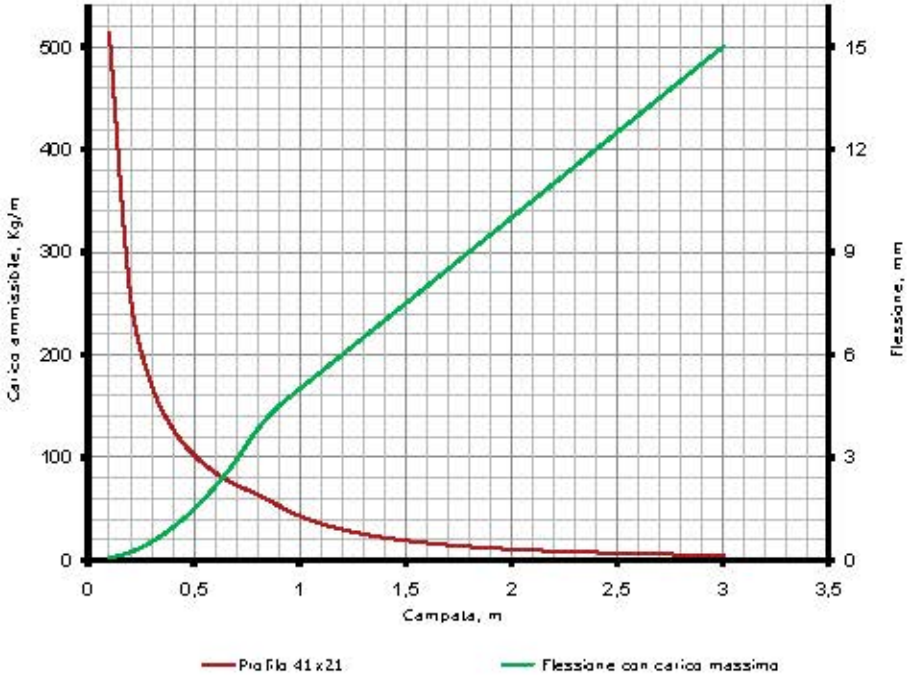

Conditions du calcul des profilés

- Charge F (kg) appliqué au centre du profilé;
- [σ]= 165 Mpa – la tension admissible pour l'acier formé à froid En prenant en considération le quotient de résistance du matériel
- Les charges F (kg) et les courbures f (mm) son calculées en tenant compte des tensions admissibles pour l'acier [σ] et de la courbure maximale égale à L/200 qui ne doivent jamais être dépassées

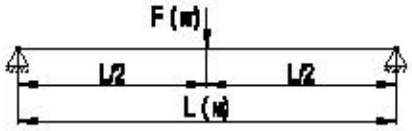

Bouchons pour profilé 41x21

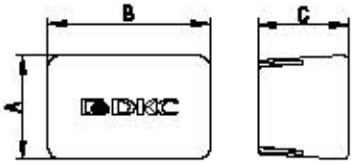

Description	A, mm	B, mm	C, mm	Code	Emb/pièces
Pour profilé 41x21	25	25	60	BPO4121	1

Profilé pour suspension 41x41 double

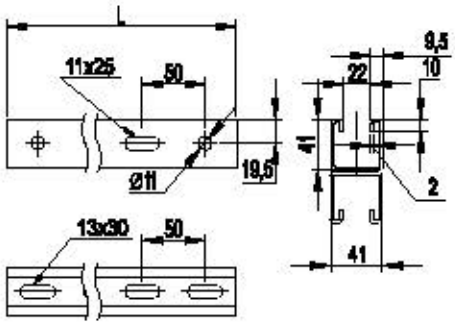

Boutonnière latérale: boutonnière 11x25 mm, trou diamètre 11, entraxe 50 mm. Boutonnière de fond: boutonnière 13x30 mm, entraxe 50 mm.

Épaisseur, mm	L, mm	Code ZC	Poids kg/mt	Emb/mt
2	3000	6293475	3,80	3

Graphique de chargement

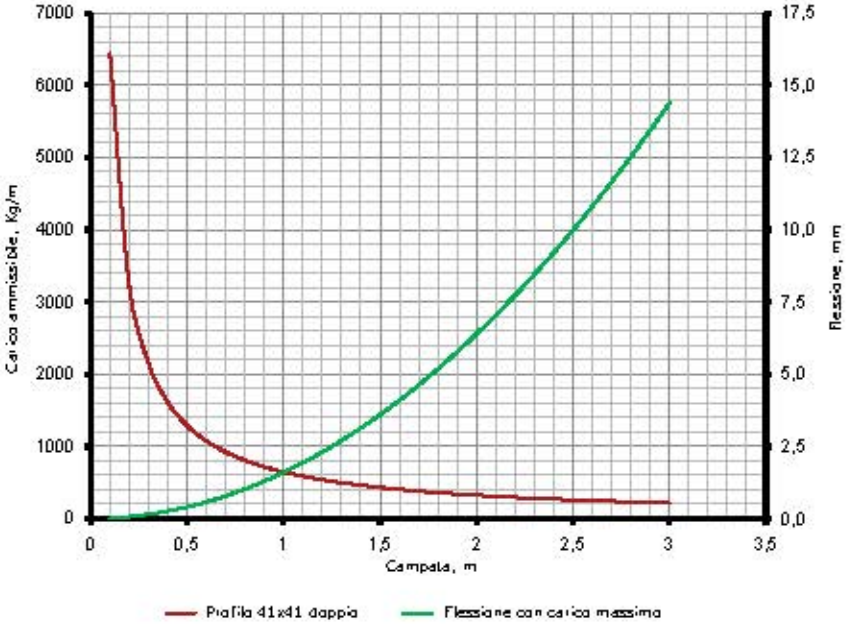

Conditions du calcul des profilés

- Charge F (kg) appliqué au centre du profilé;
- [σ]= 165 Mpa – la tension admissible pour l'acier formé à froid En prenant en considération le quotient de résistance du matériel
- Les charges F (kg) et les courbures f (mm) son calculées en tenant compte des tensions admissibles pour l'acier [σ] et de la courbure maximale égale à L/200 qui ne doivent jamais être dépassées

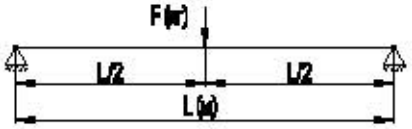

Bouchons pour profilé 41x41 double

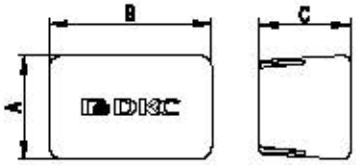

Description	A, mm	B, mm	C, mm	Emb/pièces	Code
Pour profilé 41x41 double	44	87	60	1	BPO4182

Joint linéaire à C pour profilés

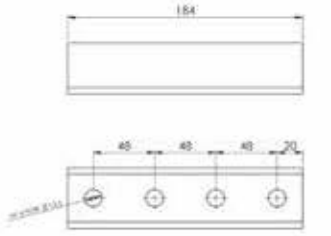

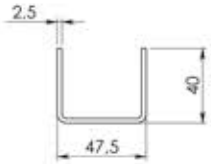

Code ZC	Épaisseur (mm)	Poids, kg	Emb/Pièces
8293030	2,5	0,47	1

Support au plafond pour profils 41x41

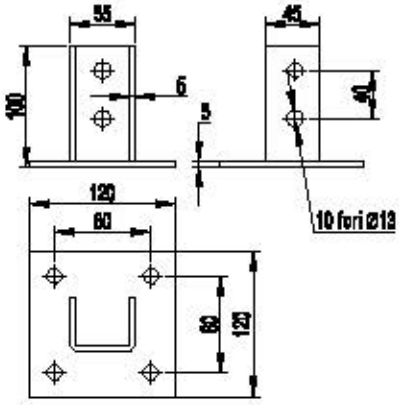

Adapté pour le montage avec profilés 41x21 et 41x41.
Plaque avec 4 trous pour le fixation

Code ZC	Poids kg	Emb/Pièces
8293020	0,60	1

Support au plafond pour profils 41x82

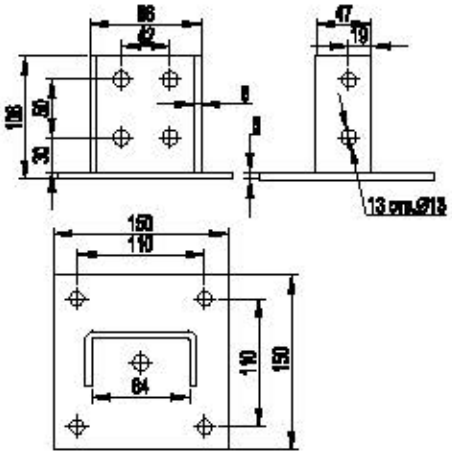

Adapté pour le montage avec profilés 41x82.
Plaque avec 4 trous M12 pour la fixation

Chargement, kg	Hauteur H, mm	Hauteur T, mm	Largeur L, mm	Largeur T, mm	Largeur K, mm	Largeur N, mm	Poids, kg	Code ZC
500	106	48	150	110	110	150	1,75	8293028

Support multiple pour profils 41x41

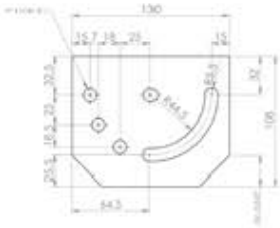

Adapté pour le montage avec profil 41x41.
Épaisseur: 2 mm

Code ZC	Poids kg	Emb. pièces.
8293031	0,45	1

Barre de suspension

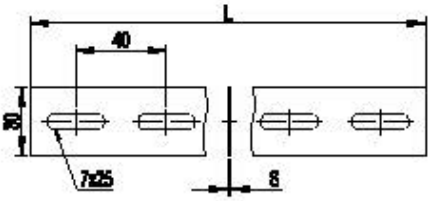

Type	L, mm	Épaisseur, mm	Code ZS	Chargement, kg	Poids, kg/mt	Emb/Pièces
BA	1000	1,5	6090002	569	0,3	1
BA	2000	2	6090003	759	0,4	1

Barre de suspension renforcée

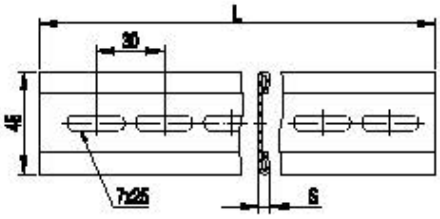

Type	L, mm	Épaisseur, mm	Code ZS	Chargement, kg	Poids, kg/mt	Emb/Pièces
BAR (renforcée)	2000	1,5	6090004	569	0,73	1

Support pour fixation à poutre

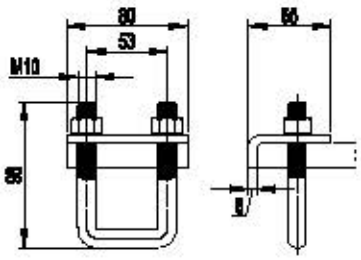

Utilisation:
• fixation du profil à la poutre sans besoin de perforation et soudage.
Remarques:
• utiliser avec profils 41x21 et 41x41.

*le chargement indiqué se refère à une couple des fixages

Charge kg	Poids kg	Code ZC	Emb/Pièces
750*	0,60	BMH1010HDZ	1

Joint souple universel

Remarques:
• équipé de 2 trous pour minuterie M12.

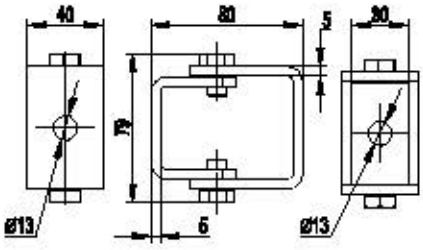

Poids kg	Code	Emb/Pièces
0,20	BSV1012	1

Plaque jonction/renfort profil

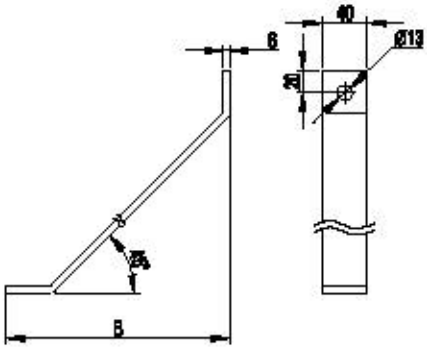

Utilisation:
• augmentation de la capacité de chargement des consoles et des profils.
Caractéristiques:
• 1 trou sur la base pour minuterie M12.
Remarques:
• utiliser avec tous les types des console profil et avec tous les profil.

B mm	Poids kg	Code ZC
200	0,60	BMU6020HDZ
300	0,87	BMU6030HDZ
500	1,42	BMU6050HDZ

Étrier plafond

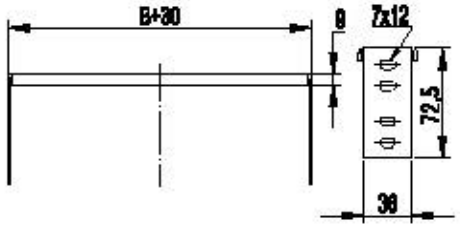

Pour les suspensions avec barre et étrier de soutien.
Trou sur base: 12 mm

B, mm	Code ZS	Code VB	Code VG	Numéro trous sur base	Poids kg/mt	Emb/Pièces
50	6290060	-	-	1	0,10	1
80	6290061	6291061	6294061	1	0,13	1
100	6290062	6291062	6294062	2	0,19	25*
150	6290063	6291063	6294063	2	0,22	25*
200	6290064	6291064	6294064	2	0,27	25*
300	6290065	6291065	6294065	2	0,34	25*
400	6290066	6291066	-	4	0,43	25*
500	6290067	6291067	-	4	0,52	25*

* Emballage pour le matériel zingué sendzimir uniquement

Étrier de soutien

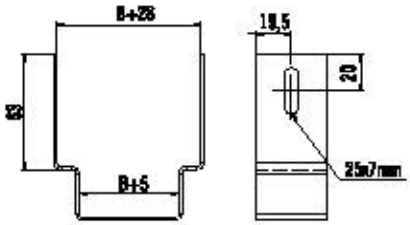

Base 50-80

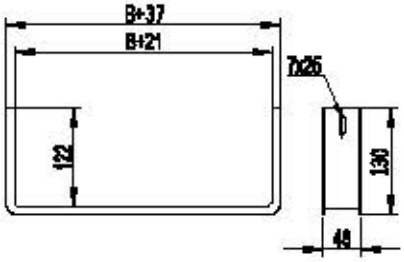

Base 100-500

B, mm	Code ZS	Code VB	Code VG	Poids kg/mt	Emb/Pièces
50	6290080	-	-	0,10	1
80	6290081	6291081	6294081	0,14	1
100	6290082	6291082	6294082	0,23	25*
150	6290083	6291083	6294083	0,36	25*
200	6290084	6291084	6294084	0,40	25*
300	6290085	6291085	6294085	0,47	25*
400	6290086	6291086	6294086	0,58	25*
500	6290087	6291087	6294087	0,66	25*

Pour les suspensions avec barre et étrier.

ZS: Acier zingué Sendzimir
ZC: Acier zingué à chaud après usinage
IX: Acier inoxydable AISI 304
VB: Acier vernis Bleu électrique
VG: Acier vernis gris RAL 7035

Plaques de raccord

Plaque raccord ZC M002

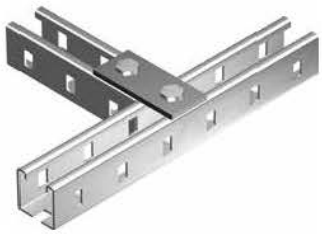

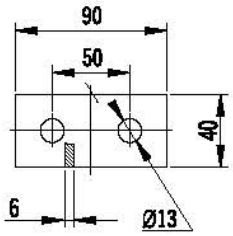

Code ZC	Poids kg/pièces	Emb/Pièces
8293002	0,17	1

Plaque raccord ZC M004

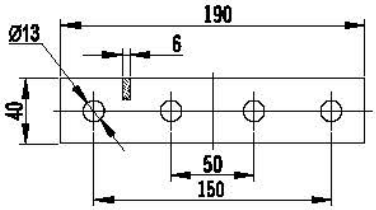

Code ZC	Poids kg/pièces	Emb/Pièces
8293004	0,35	1

Plaque raccord ZC M007

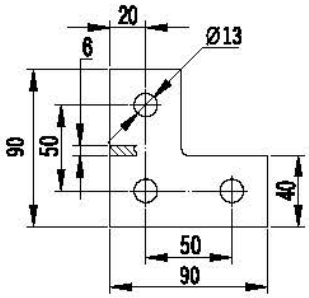

Code ZC	Poids kg/pièces	Emb/Pièces
8293007	0,25	1

Minuterie pour fixation plaque de raccord à profil

Solution 1

Vis hexagonal M10x20
code 7292020

Plaquette à ressort M10
pour profilè 41x21: 7292064
pour profilè 41x41: 7292062

Solution 2

Vis tête à ancrage M10x30
code 7292060

Écrou hexagonal M10
code 7292027

Plaque raccord ZC M008

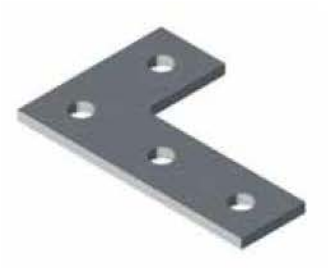

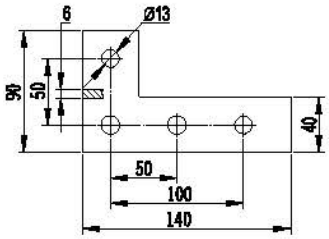

Code ZC	Poids kg/pièces	Emb/Pièces
8293008	0,33	1

Plaque raccord ZC M009

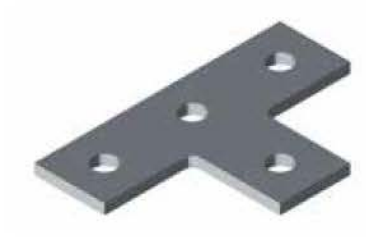
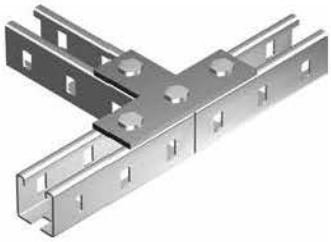
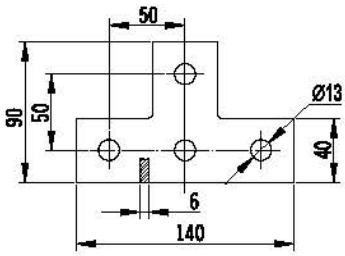

Code ZC	Poids kg/pièces	Emb/Pièces
8293009	0,33	1

Plaque raccord ZC M010

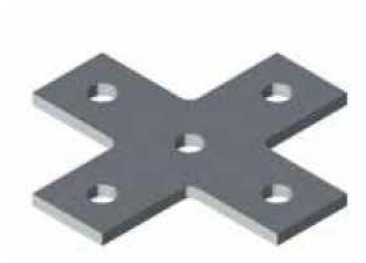

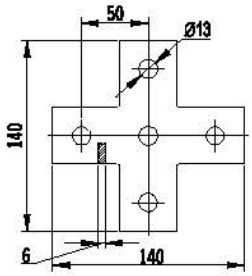

Code ZC	Poids kg/pièces	Emb/Pièces
8293010	0,41	1

Minuterie pour fixation plaque de raccord à profil

Solution 1

Vis hexagonal M10x20
code 7292020

Plaquette à ressort M10
pour profilè 41x21 : 7292064
pour profilè 41x41 : 7292062

Solution 2

Vis tête à ancrage M10x30
code 7292060

Écrou hexagonal M10
code 7292027

Plaque raccord ZC M011

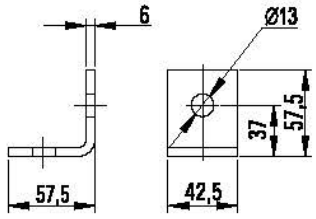

Code ZC	Poids kg/pièces	Emb/Pièces
8293011	0,16	1

Plaque raccord ZC M013

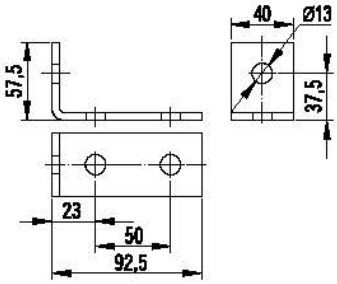

Code ZC	Poids kg/pièces	Emb/Pièces
8293013	0,25	1

Plaque raccord ZC M014

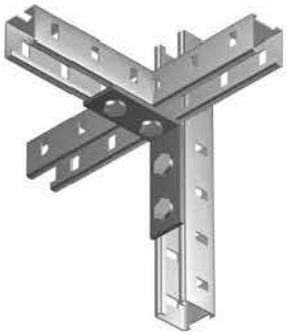

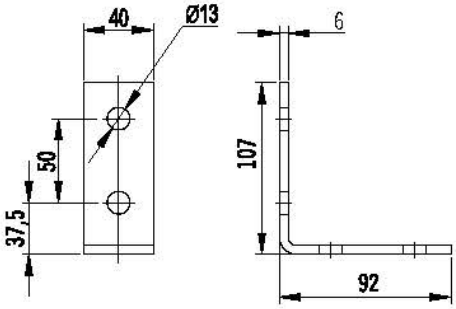

Code	Poids kg/pièces	Emb/Pièces
8293014	0,33	1

Minuterie pour fixation plaque de raccord à profil

Solution 1

Vis hexagonal M10x20
code 7292020

Plaquette à ressort M10
pour profilè 41x21: 7292064
pour profilè 41x41: 7292062

Solution 2

Vis tête à ancrage M10x30
code 7292060

Écrou hexagonal M10
code 7292027

Plaque raccord ZC M015

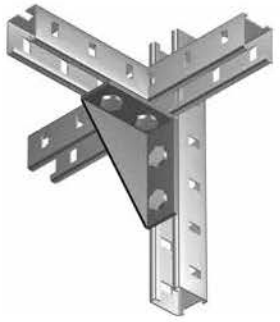

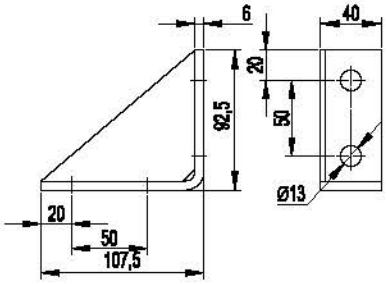

Code ZC	Poids kg/pièces	Emb/Pièces
8293015	0,42	1

Plaque raccord ZC M016

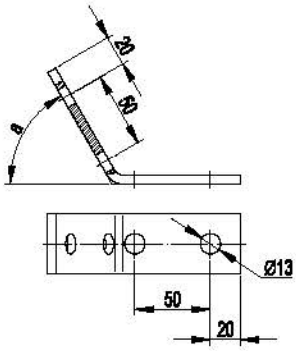

Code ZC	a	Poids kg/pièces	Emb/Pièces
8293016	45º	0,42	1

Minuterie pour fixation plaque de raccord à profil

Solution 1

Vis hexagonal M10x20
code 7292020

Plaquette à ressort M10
pour profilè 41x21: 7292064
pour profilè 41x41: 7292062

Solution 2

Vis tête à ancrage M10x30
code 7292060

Écrou hexagonal M10
code 7292027

Exemples de montage

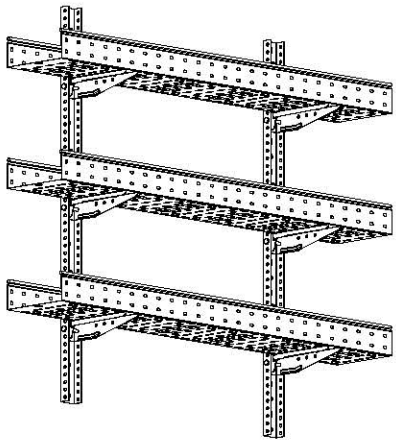

Montage multi-étages avec tige de suspension et consoles ML 100/300 mm

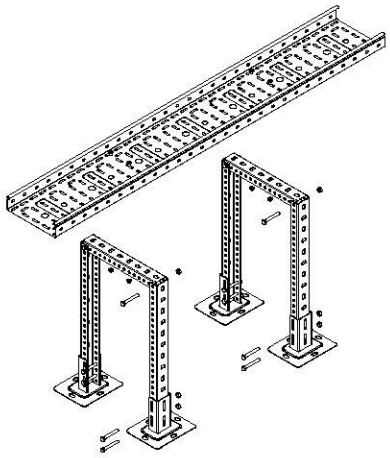

Levage du sol réalisé avec tige de suspension et supports simples SSM.

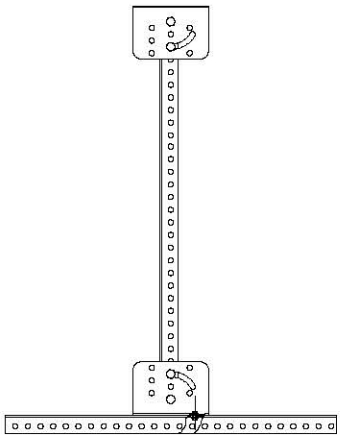

Support multiple avec tige de suspension

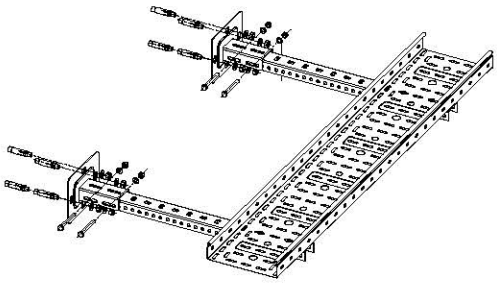

Montage mural avec tige de suspension et support simple SSM

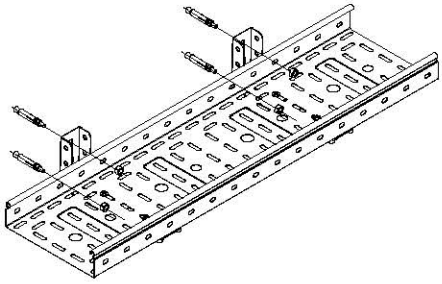

Montage sur consoles

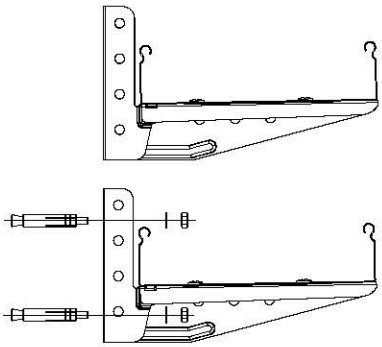

Consoles moulées

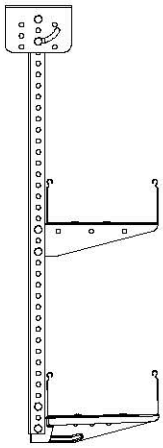

Descente verticale du plafond avec support multiple, tige de suspension et consoles

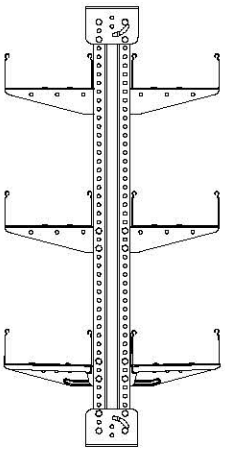

Support double réalisé avec tiges de suspension, supports multiples et consoles. Pour un chargement bien distribué.

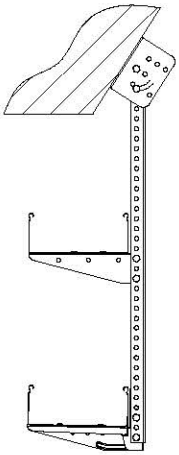

Descente verticale du plafond avec support multiple

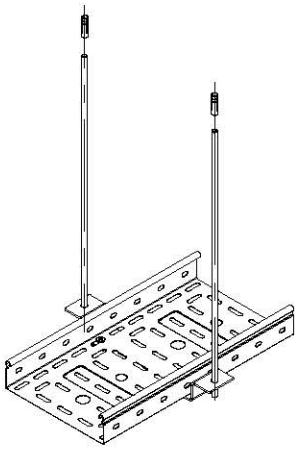

Descente verticale de plafond avec barres filetées et traverse murale renversée

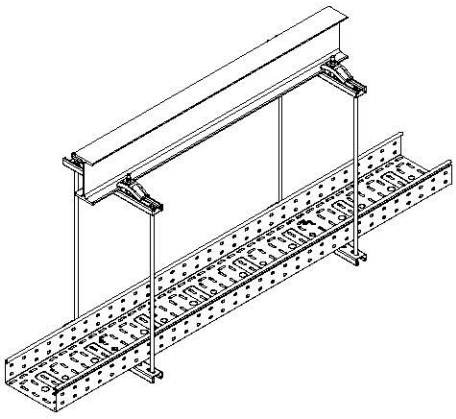

Descente verticale de la poutrelle avec barres filetées et traverse murale renversée

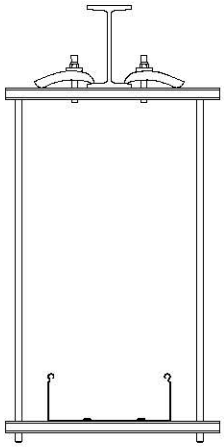

Descente verticale de la poutrelle avec barres filetées et traverse murale renversée

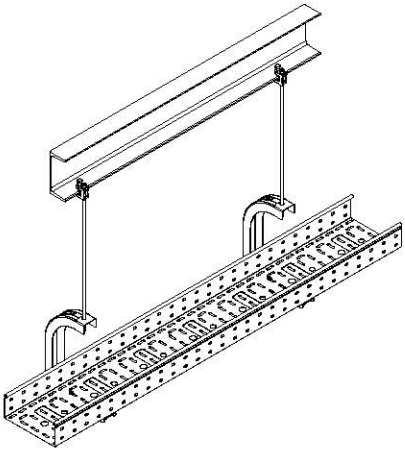

Descente verticale de poutrelle avec barres filetées et consoles à C mural renversé

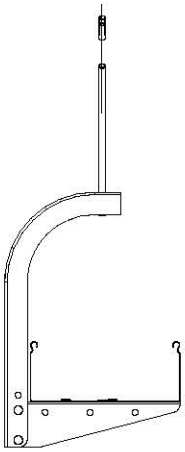

Descente verticale de plafond avec barres filetées et consoles à C mural renversé

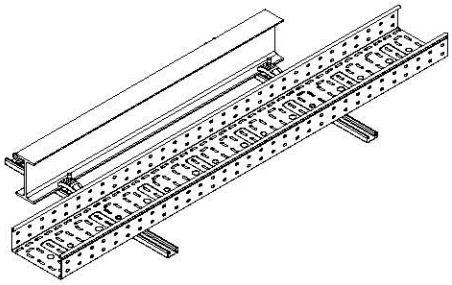

Fixation directe sur la poutrelle

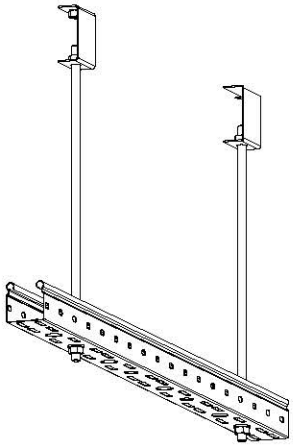

Descente verticale avec étrier de soutien, barre filetée et support d'ancrage central

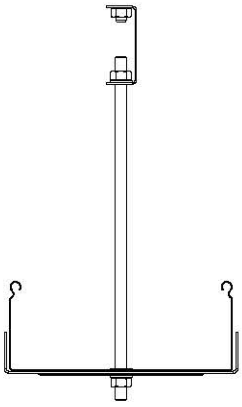

Descente verticale avec étrier de soutien, barre filetée et support d'ancrage central

Consoles

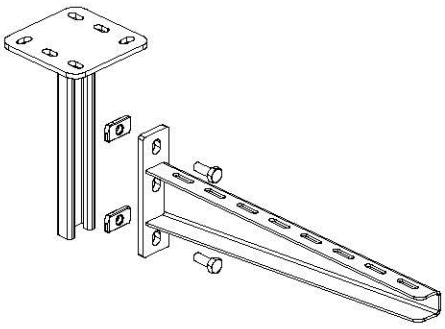

Montage de la console lourde murale au plafond

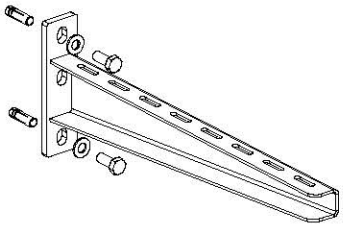

Montage de la console lourde au support

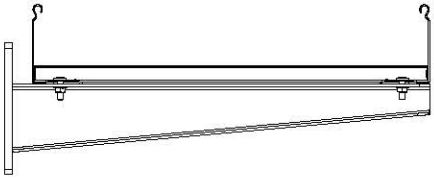

Montage de l'échelle à câbles sur console lourde

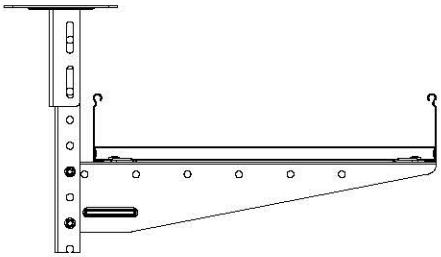

Montage de l'échelle à câbles sur base console

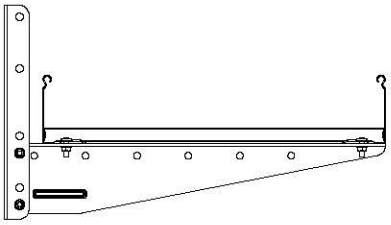

Montage de l'échelle à câbles sur console rivetée

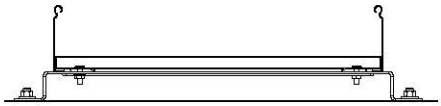

Montage de l'échelle à câbles sur écarteur

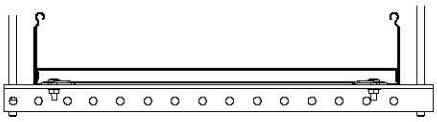

Montage de l'échelle à câbles sur tige de suspension

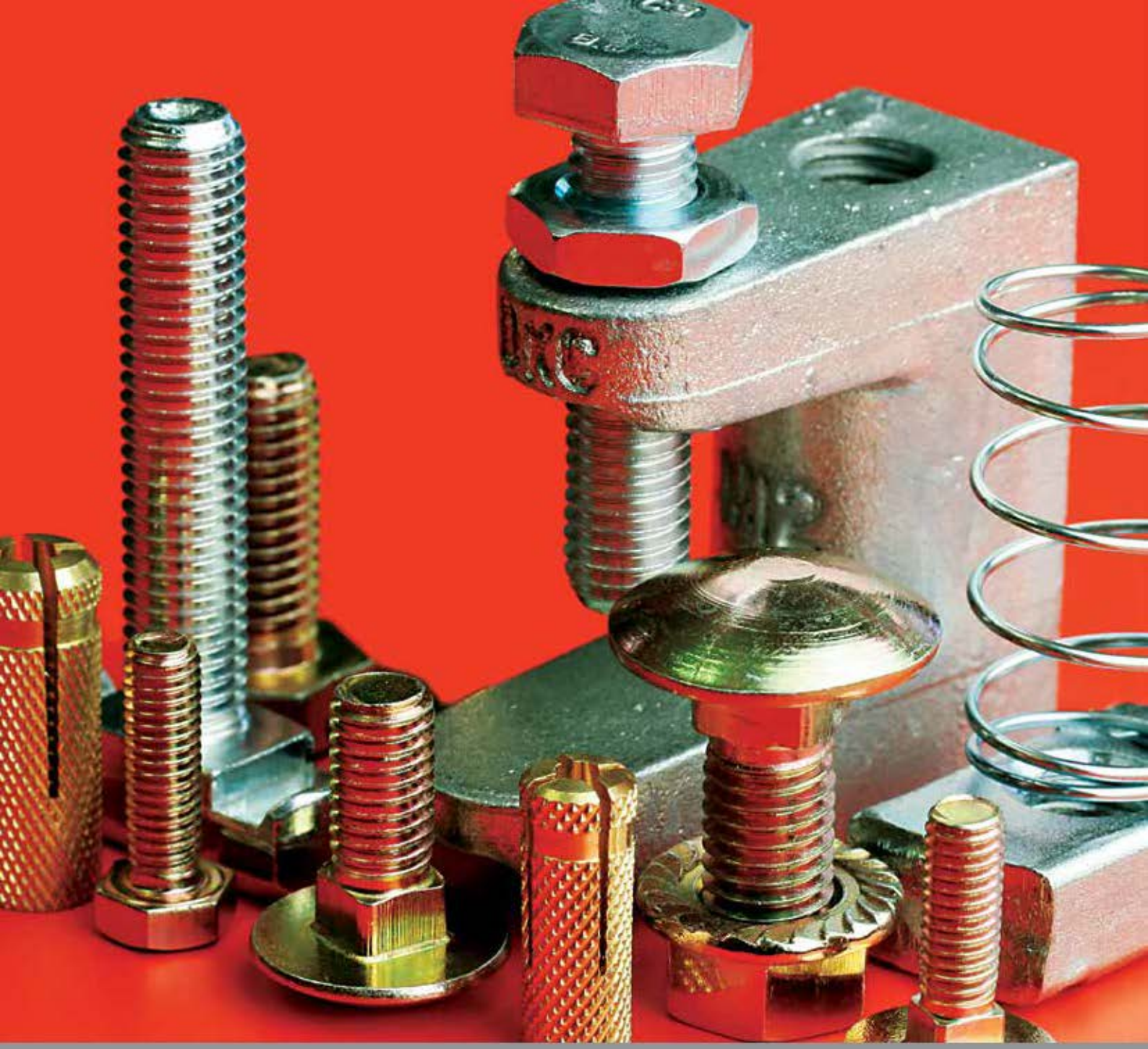

MS COMBITECH

Vis, boulons

Corps de boulon à collet carré

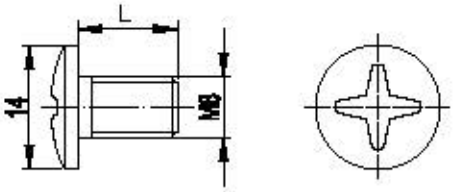

Filetage	Code ZS	Code Geomet	Code IX	Poids kg/emb	Emb/Pièces
M6x10	7290012	7298012	7292012	1,04	200
M6x8	7290011	7298011	7292011	0,93	200

Corps de boulon à collet carré

Filetage	Code ZS	Poids kg/emb	Emb/Pièces
M8x20	7290037	0,15	100
M8x30	7290038	0,17	100
M10x20	7290039	0,24	100
M10x30	7290040	0,30	100

Vis pour mise à la terre des couvercles

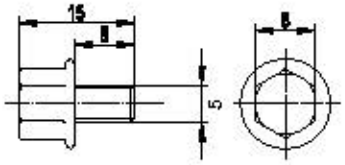

Filetage	Code ZS	Code Geomet	Code IX	Poids kg/emb	Emb/Pièces
M5x8	7290010	7298010	7292010	0,25	200

Vis hexagonales

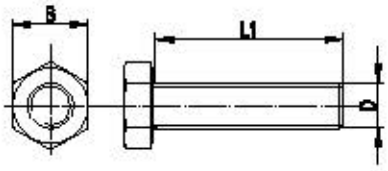

Filetage DxL1	B, mm	Code ZS	Code ZC	Code Geomet	Poids kg/emb	Emb/Pièces
M8x20	13	7290017	7293017	7298017	1,20	100
M8x30	13	7290018	7293018	7298018	1,50	100
M10x20	17	7290020	7293020	-	2,30	100
M10x30	17	7290041	7293041	-	2,75	50

Vis hexagonale avec une partie non filetée

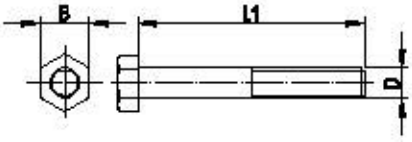

Filetage DxL1	B, mm	Code ZS	Code Geomet	Code IX	Poids kg/emb	Emb/Pièces
M8x60	13	7290019	7298019	7292019	2,00	50
M8x70	13	7290078	7298078	7292078	3,00	50

Vis tête à ancrage

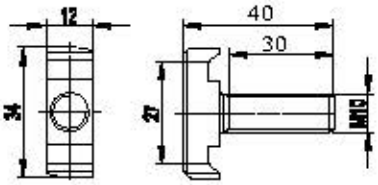

Filetage	Code ZC	Poids kg	Emb/Pièces
M10x30	7290060	0,042	50

Pour les fixations sur profilés 41x41 et 41x21. Chargement maximum à traction 550 kg. chargement maximum à glissement 150 kg.
Galvanisation à bain chaud selon la norme UNI 5744-66, filet métrique ISO MA hexagonal.

Tiges filetées et écrous

Tige filetée

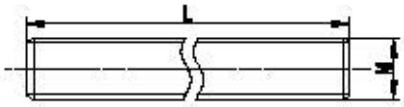

Filetage MxL	Code ZS	Code Geomet	Chargement max traction N	Emb/Pièces	Poids, kg
M6x1000	7290047	7298047	2500	1	15,2
M8x1000	7290048	7298048	4500	1	17,5
M10x1000	7290049	-	7000	1	12,4
M12x1000	7290050	-	-	1	14,0

Écrou moleté

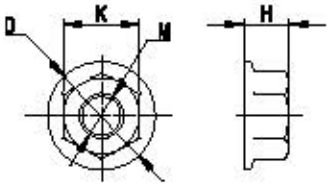

Filetage M	K, mm	D, mm	H, mm	Code ZS	Code Geomet	Code DX	Poids, kg/pièces	Emb/Pièces
M6	10	14,2	6	7290021	7298021	7292021	0,80	200
M8	13	17,9	8	7290022	7298022	7292022	0,99	100
M10	16	21,8	10	7290023	-	-	1,19	100

Écrou hexagonal

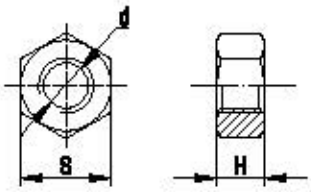

Filetage, d	S, mm	H, mm	Code ZS	Code ZC	Code Geomet	Code DX	Poids, kg/pièces	Emb/Pièces
M5	-	-	7290024	-	-	-	0,45	200
M6	10	5,2	7290025	-	7298025	7292025	0,80	200
M8	13	6,8	7290026	7293026	7298026	7292026	0,54	100
M10	16	8,4	7290027	7293027	7298027	-	1,14	100
M12	18	10,8	7290028	-	-	-	1,74	100

Manchon de jonction

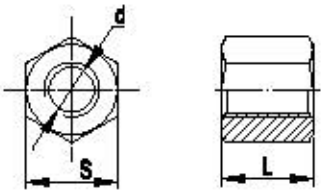

Filetage, dxL	S, mm	Code	Poids, kg	Emb/Pièces
M6 x25	10	7290043	1,50	100
M8 x25	13	7290044	1,75	100
M10 x30	17	7290045	1,90	100
M12 x40	19	7290046	3,00	100

Plaquette à ressort pour profil 41x21

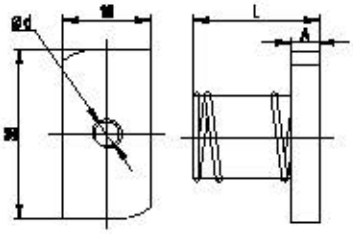

Filetage, d	A, mm	L, mm	Code	Poids, kg	Emb/Pièces
M8	7,5	27,5	7290342	0,02	1
M10	8,8	28,8	7290064	0,02	1

Plaquette à ressort pour profil 41x41

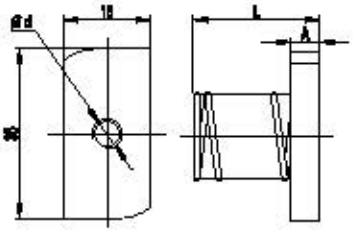

Filetage, d	A, mm	L, mm	Code	Poids, kg	Emb/Pièces
M8	7,5	47,5	7290242	0,03	1
M10	8,8	48,8	7290062	0,03	1

Rondelles

Rondelle

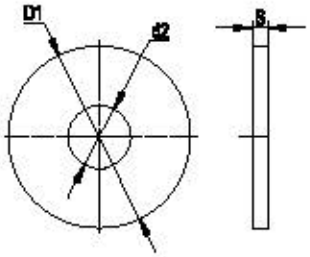

Filetage	d2, mm	D1, mm	S, mm	Code ZS	Code Geomet	Emb/Pièces	Poids emballage, kg
M6	6,6	12	1,6	7290032	7298032	200	0,60
M8	9,0	16	1,6	7290033	7298033	100	0,36
M10	11,0	20	2,0	7290034	7298034	100	0,38
M12	13,5	24	2,5	7290035	-	50	0,41

Support tige filetée poutre

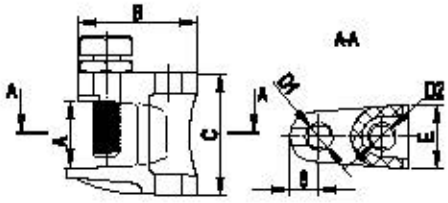

Filetage	Code	Épaisseur poutre, mm	Chargement maximum Kg	Emb/Pièces	Poids emballage, kg
M6	7290081	18	120	14	1,26
M8	7290082	18	120	14	1,61
M10	7290083	20	250	12	1,92
M12	7290084	26	350	6	1,50

Support profil poutre

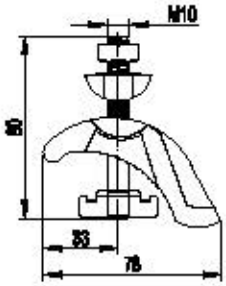

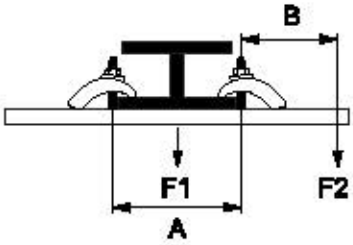

Filetage	Code	Épaisseur poutre, mm	Emb/Pièces	Poids emballage, kg
M10	7290088	30	4	1,52

A, mm	F1, Chargement maximum Kg	B, mm	F2, Kg
100	350	100	170
200	175	200	80
300	110	100	50
400	80	400	40
500	70	500	35
600	50	500	25

Support tige filetée tôle ondulée

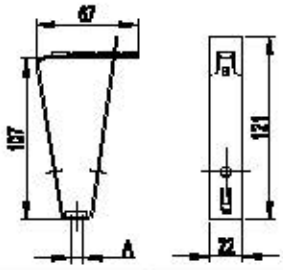

À utiliser pour la suspension de la tige filetée à la tôle ondulée avec une largeur de 50 mm

Filetage	Code	Emb/pièces.	Poids emballage, kg
M8	CM310800	50	3,50
M10	CM311000	50	3,50

Support variable tige filetée tôle ondulée

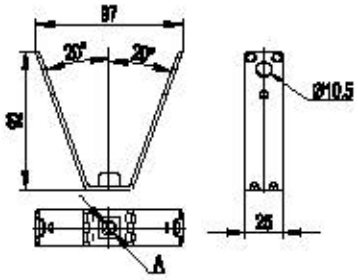

À utiliser pour la suspension de la tige filetée à la tôle ondulée avec une largeur de 50 -100 mm.

Filetage	Code	Emb/pièces.	Poids emballage, kg
M8	CM330800	50	5,5
M10	CM331000	50	5,5

Montage supports tige filetée tôle ondulée

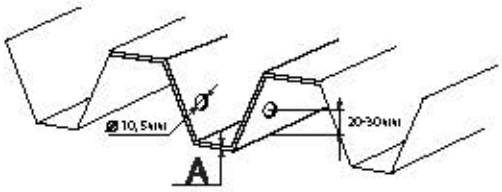

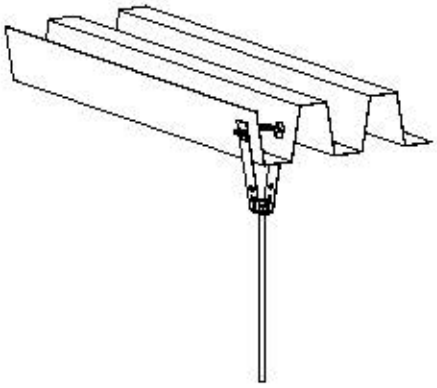

Épaisseur tôle A, mm	Chargement maximum Kg
0,63 - 0,70	60
0,70 - 0,80	70
0,80 - 1,00	80
1,00 - 1,20	100
1,20 - 1,50	120
> 1,50	150

Joint simple

Application:
• est utilisé pour la jonction du chemin de câbles en fil e pour la création des accessoires (courbes, dérivations en T, réductions, etc.). Disponible en acier zingué et inoxydable.

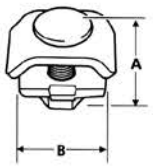

Code ZS	Code IX	A	B	Poids, kg	Emb/Pièces
4499906	4299906	23,5	23,5	0,03	200

Joint universel

Application:
• est utilisé pour la jonction du chemin de câbles en fil e pour la création des accessoires (courbes, dérivations en T, réductions, etc.).

Code ZS	Code IX	Poids, kg	Emb/Pièces
4499908	-	0,03	200

Joint avec crochet

Application:
• est utilisé pour le fixation du chemin de câbles en fil sur consoles et profilés.

Code ZS	Code IX	Poids, kg	Emb/pièces
4499907	-	0,03	50

ZS: Acier zingué Sendzimir

ZC: Acier zingué à chaud après usinage

IX: Acier inoxydable AISI 304

VB: Acier vernis Bleu électrique

VG: Acier vernis gris RAL 7035

Fixation sur profilés

Application:
• est utilisé pour le fixation du chemin de câbles en fil sur consoles et profilés.

Description	Code ZS	Code IX	Emb/Piàcas
Vis zinguée avec tableau s/t M6x20	7290070		50
Plaquette	7290071		50
Écrou M6	7290021	7292021	200

Application:
• utilisé pour joindre les chemins de câbles en fil à travers la plaquette de couplage linéaire ou la plaquette de couplage rallongée. Peut être aussi utilisé pour la fixation de chemins de câbles en fil sur console et profilé.

Description	Code ZS	Emb/Piàcas
Vis avec tête à ancrage M6x14	7290073	50
Écrou M6	7290021	200

Vis zinguée avec tableau s/t

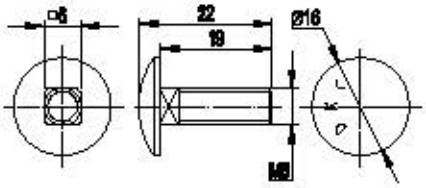

Filetage	Code ZS	Poids, kg	Emb/Pièces
M6x20	7290070	0,35	50

Vis avec tête à ancrage

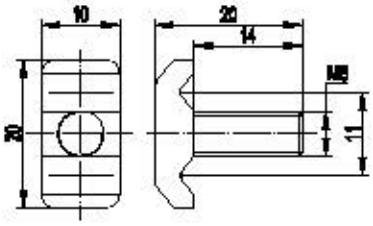

Filetage	Code ZS	Poids, kg	Emb/Pièces
M6x14	7290073	0,41	50

Crampon fileté

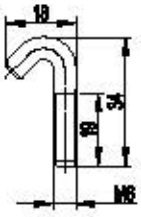

Filetage	Code ZS	Poids, kg	Emb/Pièces
M6x20	7290075	0,35	50

Plaquette supérieure zinguée

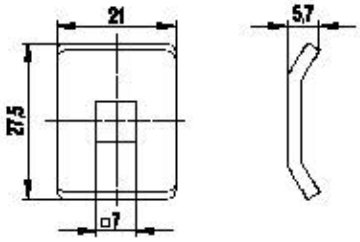

Dimension trou, mm	Code ZS	Poids, kg	Emb/Pièces
7X7	7290071	0,50	50

Utiliser les vis M6x20

Plaquette inférieure zinguée

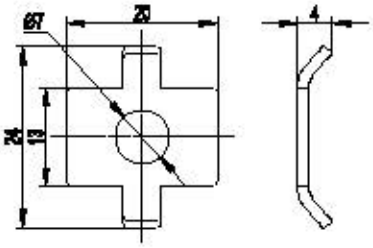

Dimension trou, mm	Code ZS	Poids, kg	Emb/Pièces
7	7290072	0,30	50

Utiliser les vis M6x20

Plaquette zinguée

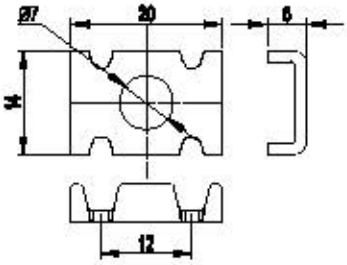

Dimension trou, mm	Code ZS	Poids, kg	Emb/Pièces
7	7290074	0,10	50

Utiliser les vis M6x14

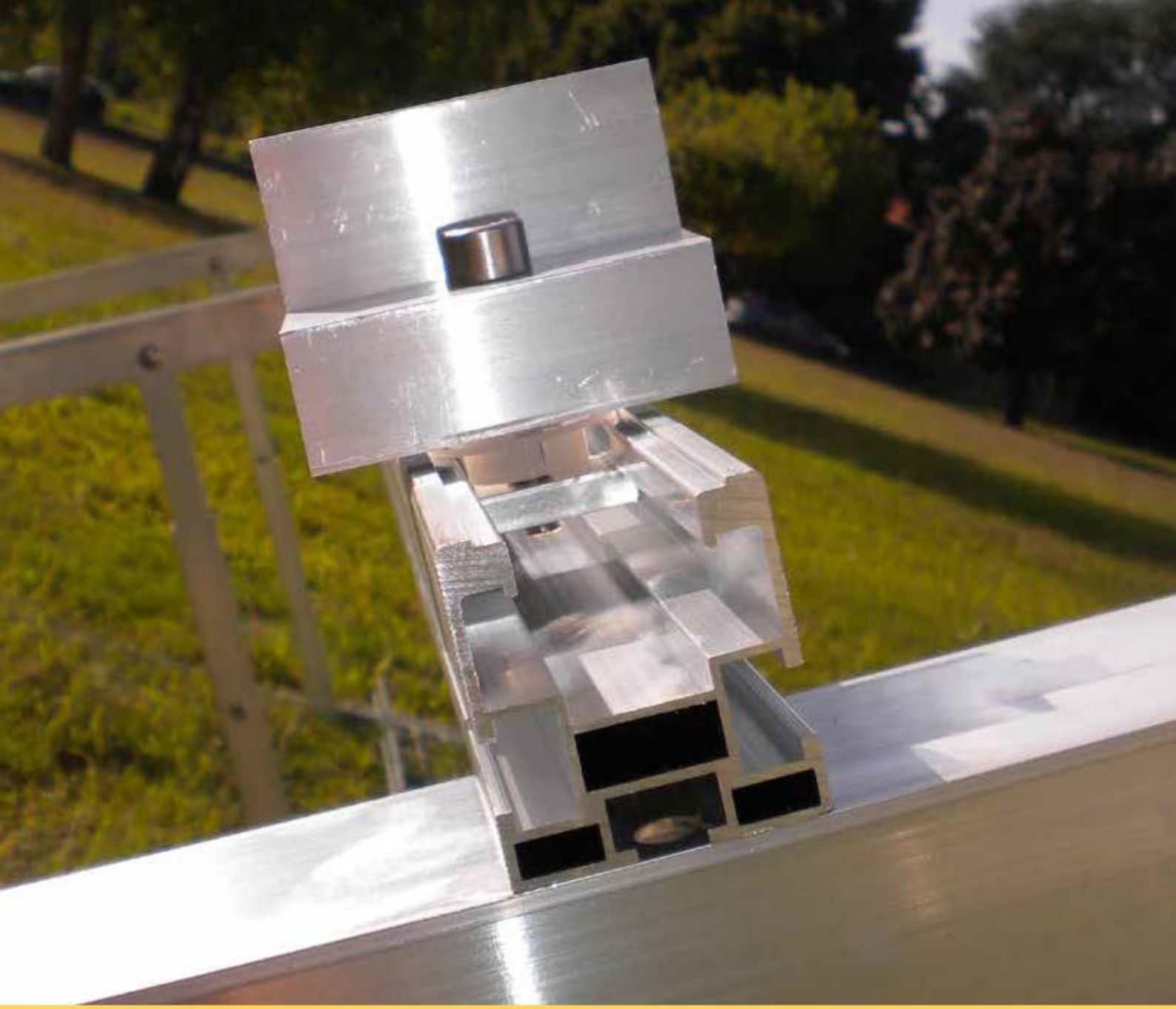

SolarTech

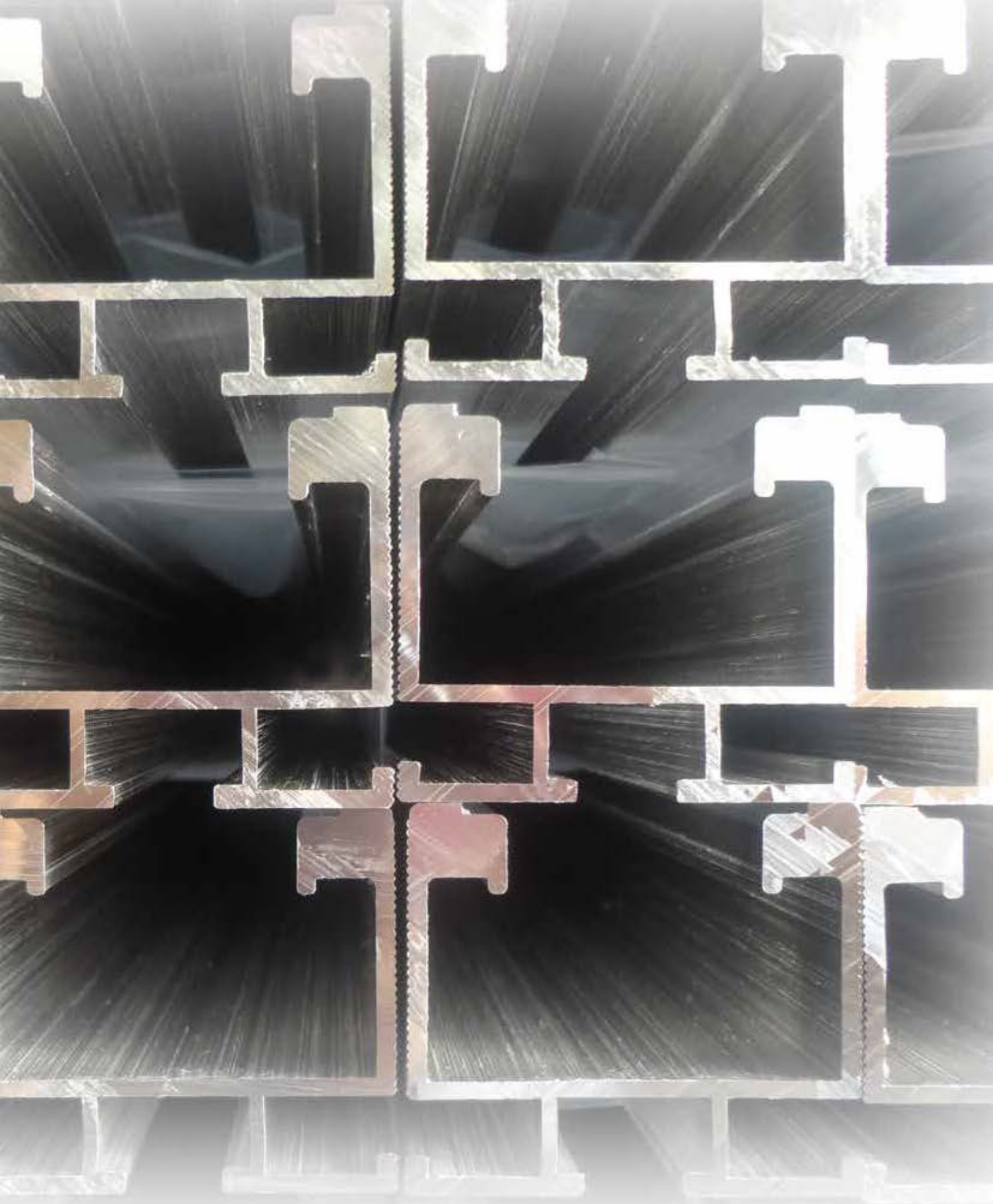

système de fixage pour panneaux photovoltaïques

Le système de fixation pour panneaux photovoltaïques "Solartech"

Solartech est la ligne DKC dédiée à la fixation des panneaux photovoltaïques. La ligne comprend des rails, des profilés, des étaux, des étriers, des triangles et toute la minuterie nécessaire.

Solartech est née pour satisfaire toutes les exigences d'installation, des toits ainsi que des surfaces planes.

Pour les solutions personnalisées, une équipe de techniciens est disponible à l'usine pour trouver la solution la plus adaptée.

Matériaux

Les éléments de la ligne Solartech sont produits en:
- acier zingué à chaud selon la norme UNI EN ISO 1461:2000
- acier inoxydable A2
- aluminium 6060 T5.

Structures triangulaires

Les triangles Solartech sont étudiés pour être faciles à monter et adaptables à différentes inclinaisons.Grâce à une rallonge télescopique qui permet de maintenir une stabilité constante, il est possible de choisir entre quatre diverses inclinaisons: 10° - 25° - 30° - 35°.

Facilité d'installation

La ligne Solartech a été étudiée pour être facile à monter. Les produits pré-assemblés réduisent les temps d'installation sur les chantiers et sont facilement gérables en magasin.

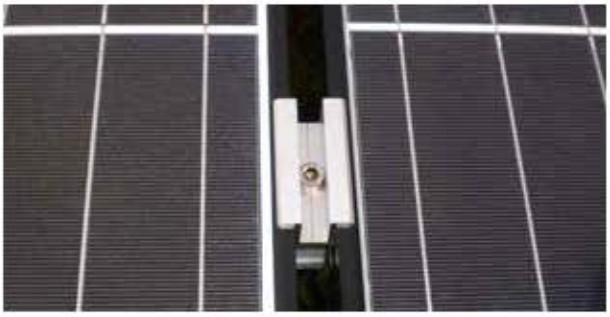

Rails à C

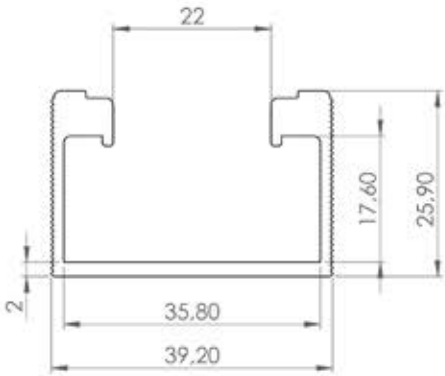

Hauteur	Largeur	Longueur	Code AL	Emb/pièces
39,20	26	3100	FV3130AL0	6
39,20	26	4200	FV3140AL0*	6
39,20	26	6200	FV3160AL0	6

*Produit en épuisement

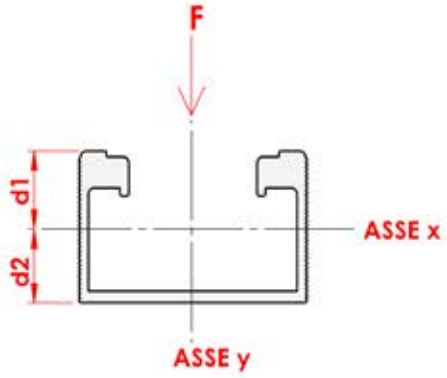

Caractéristiques techniques	
Matériel	Aluminium 6060T5 UNI EN 755/2
Épaisseur des profilés	1,4 - 6,3 mm
Section transversale	236,22 mm²
Poids profilé	0,64 Kg/m
Tension de rupture Rm	160 N/mm²
Moment d'inertie Iy	5,39 cm⁴
Module de résistance Wy	2,75 cm³
Rayon d'inertie iy	1,51 cm

Rail simple en C pour support des modules photovoltaïques avec cadres et pour composition de structures simples avec pose sans utilisation d'étriers.

Rails à C abaissé

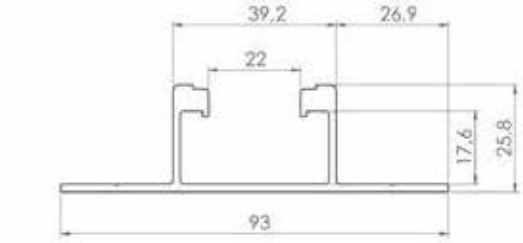

Hauteur	Largeur	Longueur	Code AL	Emb/pièces
25,8	93	3100	FV3430AL0	6
25,8	93	4200	FV3440AL0*	6
25,8	93	6200	FV3460AL0	6

*Produit en épuisement

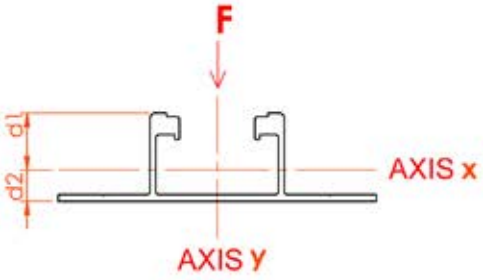

Caractéristiques techniques	
Matériel	Aluminium 6060T5 UNI EN 755/2
Épaisseur des profilés	1,7 - 6,3 mm
Section transversale	340,95 mm²
Poids profilé	0,92 Kg/m
Tension de rupture Rm	160 N/mm²
Moment d'inertie Iy	6,14 cm⁴
Module de résistance Wy	1,32 cm³
Rayon d'inertie iy	1,34 cm

Rail en C abaissé pour le support de modules photovoltaïques avec cadres. Approprié soit sur des toits plats que sur des toits inclinés.
Idéal pour toiture en tôle ondulée. Il peut être fixé directement à la toiture avec des vis autoforantes/rivets avec garniture.
Le rail est fourni sans trous lesquels, peuvent être réalisés en phase de travail sur la base des diverses exigences.

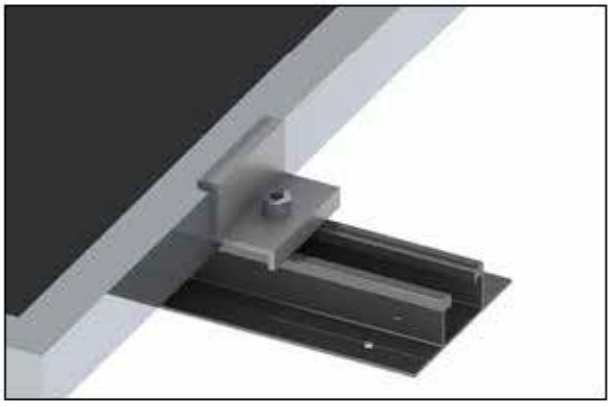

Rails à C avec rails inférieurs

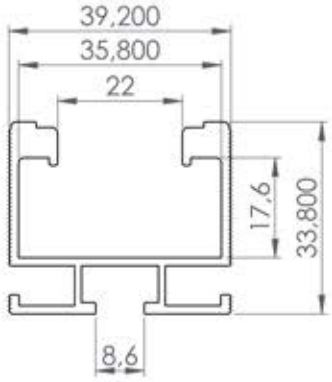

Hauteur	Largeur	Longueur	Code AL	Emb/pièces
33,8	39,2	3100	FV3230AL0	6
33,8	39,2	4200	FV3240AL0*	6
33,8	39,2	6200	FV3260AL0	6

*Produit en épuisement

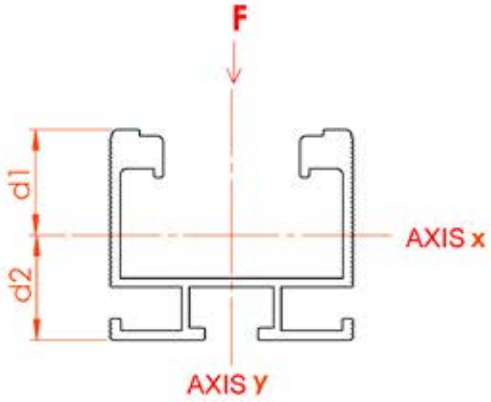

Caractéristiques techniques	
Matériel	Aluminium 6060T5 UNI EN 755/2
Épaisseur des profilés	1,2 - 6,3 mm
Section transversale	283,84 mm²
Poids profilé	0,77 Kg/m
Tension de rupture Rm	160 N/mm²
Moment d'inertie Iy	6,14 cm⁴
Module de résistance Wy	3,13 cm³
Rayon d'inertie iy	1,47 cm

Rail en C avec guides inférieurs pour support de modules photovoltaïques avec cadres. Approprié pour tout type d'installation.
La structure particulière rend ce rail la solution idéale là où une bonne capacité de chargement est nécessaire.
Possibilité de jonction unique au moyen de joints pour rails FV2100AL0 (comme mis en évidence sur l'image)

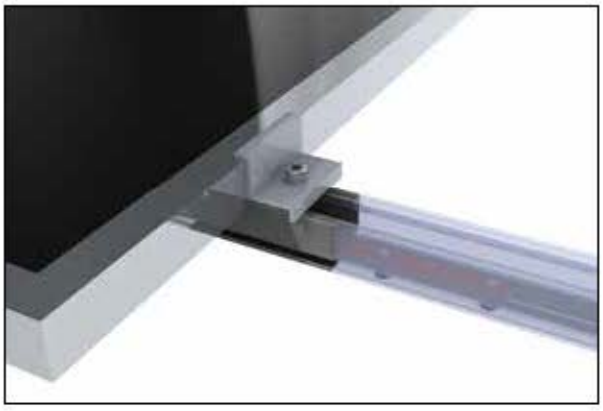

Rails Structurels

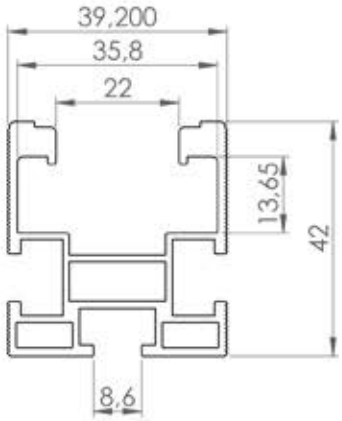

Hauteur	Largeur	Longueur	Code AL	Emb/pièces
42	39,2	3100	FV3330AL0	6
42	39,2	4200	FV3340AL0*	6
42	39,2	6200	FV3360AL0	6

*Produit en épuisement

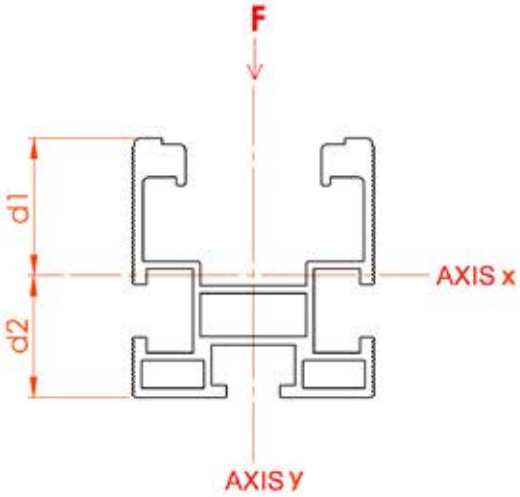

Caractéristiques techniques	
Matériel	Aluminium 6060T5 UNI EN 755/2
Épaisseur des profilés	1,2 - 6,3 mm
Section transversale	377,76 mm²
Poids profilé	1,02 Kg/m
Tension de rupture Rm	160 N/mm²
Moment d'inertie Iy	7,54 cm⁴
Module de résistance Wy	3,85 cm³
Rayon d'inertie iy	1,41 cm

Rail structurel pour support de modules photovoltaïques avec cadres.
Approprié pour tout type d'installation. La structure particulière rend ce rail une solution idéale là où une élevée capacité de chargement est nécessaire.
Possibilité de jonction latérale sur les deux côtés au moyen de joints pour rails FV2100AL0 (comme mis en évidence sur l'image).

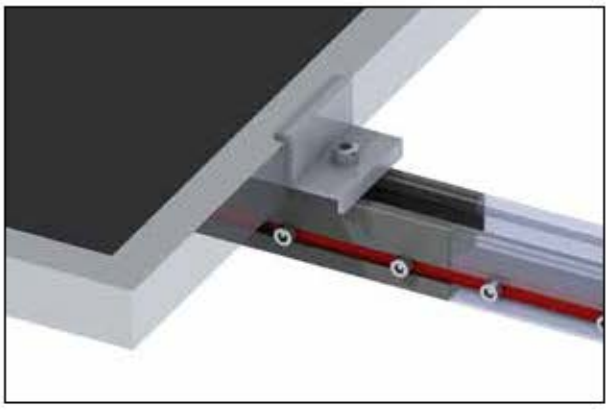

Serre-joint terminal

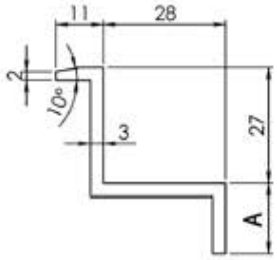

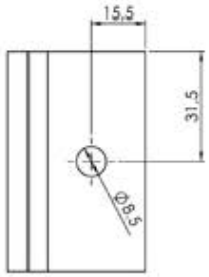

Épaisseur Module	Code	A (mm)	Matériel	Emb. pièces
30-35	FV4001AL0	10	Aluminum	10
35-41	FV4002AL0	16	Aluminum	10
41-48	FV4003AL0	21	Aluminum	10
48-56	FV4004AL0	29	Aluminum	10

Serre-joint central

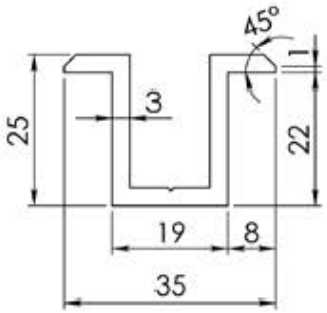

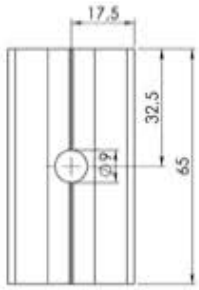

Code	Matériel	Emb. pièces
FV5001AL0	Aluminum	10

Serre-joint terminal pré-assemblé

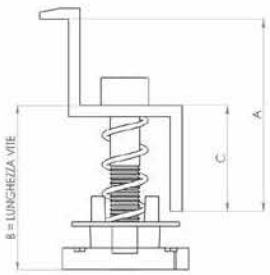

Serre-joint terminal pré-assemblé, d'utilisation facile pour la fixation des modules photovoltaïques.
Spécifiques pour tous les rails de la série FB et appropriés à tous les profils (41x21, 41x41 et 61x41).
La composition particulière (ressort et rondelle) facilite le positionnement et la fixation.
Les diverses dimensions ont été étudiées pour permettre le montage sur les différents modèles de panneaux photovoltaïques.

Épaisseur Module	Code	A (mm)	A max (mm)	B (mm)	C (mm)	Emb. pièces
30-35	FV4101AL0	29,5	35,5	30	10	10
35-41	FV4102AL0	34,5	41,5	35	16	10
41-48	FV4103AL0	40,5	48,5	40	21	10
48-56	FV4104AL0	47,5	56,5	45	29	10

Serre-joint central pré-assemblé

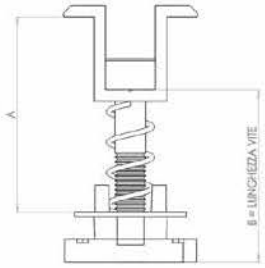

Serre-joint central pré-assemblé, d'utilisation facile pour la fixation des modules photovoltaïques.
Spécifiques pour tous les rails de la série FB et appropriés à tous les profils (41x21, 41x41 et 61x41).
La composition particulière (ressort et rondelle) facilite le positionnement et la fixation.
Les diverses dimensions ont été étudiées pour permettre le montage sur les différents modèles de panneaux photovoltaïques.

Épaisseur Module	Code	A (mm)	A max (mm)	B (mm)	Vis	Emb. pièces
31-41	FV5101AL0	30,5	41,5	35	M8x35	10
41-51	FV5102AL0	40,5	51,5	45	M8x45	10
46-56	FV5103AL0	45,5	56,5	50	M8x50	10

Étrier avec plaque

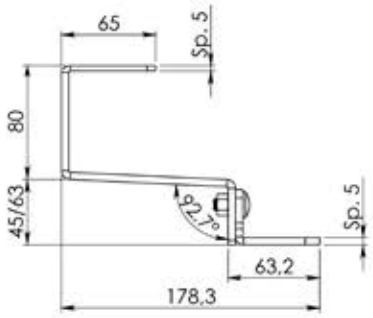

Constitué d'1 vis tête à tête rectangulaire 8x20 et d'1 écrou autobloquant M8.

Code ZC	Code IX	Poids, Kg	Emb. pièces
FV1201HDZ	FV1201IX4*	0,74	6

* sur demande

Étrier avec plaque réglable

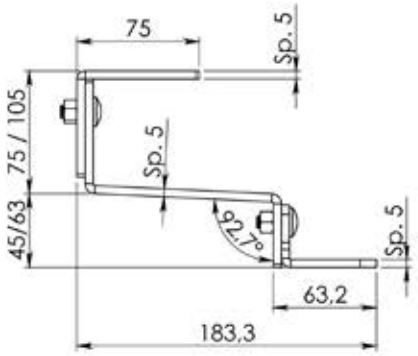

Constitué d'1 vis tête à tête rectangulaire 8x20 et d'1 écrou autobloquant M8.

Code ZC	Code IX	Poids, Kg	Emb. pièces
FV1202HDZ	FV1202IX4*	0,79	6

* sur demande

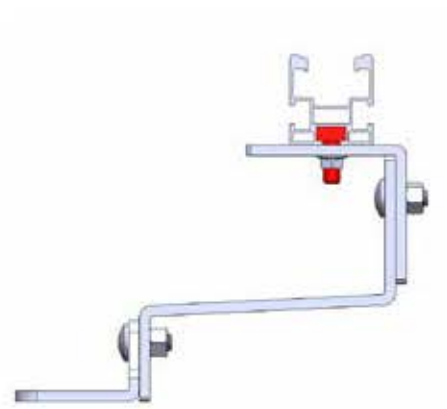

L'ancrage des rails aux étriers se réalise au moyen de vis avec tête à marteau M8x20 code 7292152 et écrou auto-bloquant M8 code 7292132 (comme mis en évidence sur les images)

Étrier simple

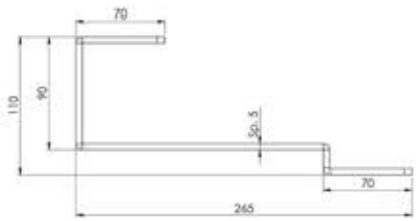

Constitué d'1 vis tête à tête rectangulaire 8x20 et d'1 écrou autobloquant M8.

Code ZC	Code IX	Poids, Kg	Emb. pièces
FV1203HDZ	FV1203IX4*	0,48	6

* sur demande

Étrier simple réglable

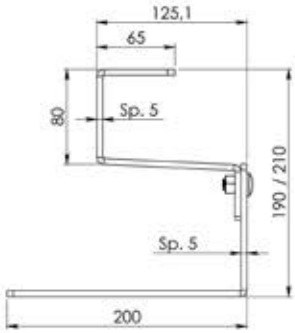

Constitué d'1 vis tête à tête rectangulaire 8x20 et d'1 écrou autobloquant M8

Code ZC	Code IX	Poids, Kg	Emb. pièces
FV1204HDZ	FV1204IX4*	0,5	6

* sur demande

Étrier pour tôles ondulées

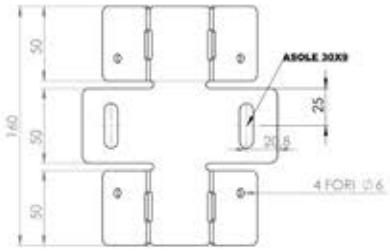

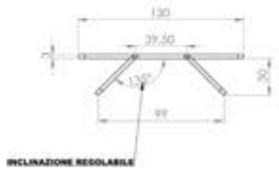

Code ZC	Code IX	Poids, Kg	Emb. pièces
FV1401HDZ	FV1401IX4*	0,44	12

* sur demande

Constitué de 2 vis tête à tête rectangulaire 8x20 et de 2 écrous autobloquants M8.

Châssis triangulaire pré-assemblé

DKC propose deux types de triangle, un standard et un avec rallonge.
Ce dernier peut être utilisé comme base pour lests.
Constitué de 4 vis à tête rectangulaire 8x20 et de 4 écrous autobloquants M8 pour la fixation des rails.
Inclinaison standard sélectionnable de 25° - 30° - 35°.

Code triangle standard	Code triangle avec rallonge	Dimension	Matériel	Emb. pièces
FV1601AL0	FV1501AL0	1100x556	Aluminum	4
FV1602AL0	FV1502AL0	1500x758	Aluminum	4

Châssis triangulaire pré-assemblé 10°

Code	Dimension	Matériel	Emb. pièces
FV1511AL0	1100x556	Aluminum	4
FV1512AL0	1500x758	Aluminum	4

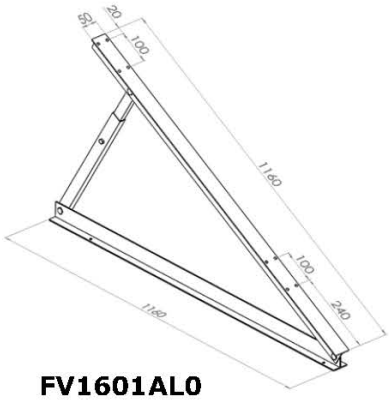

FV1601AL0

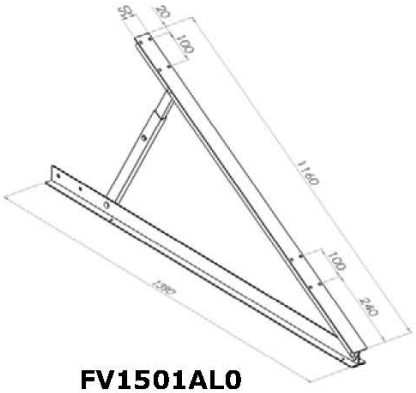

FV1501AL0

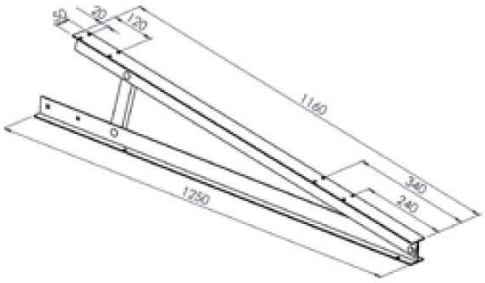

FV1511AL0

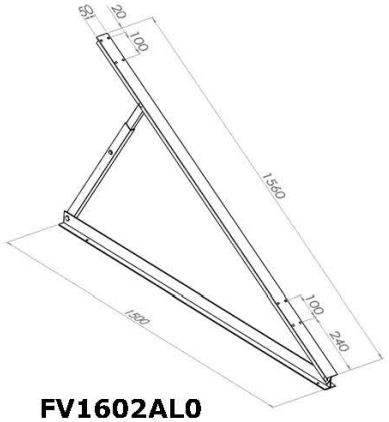

FV1602AL0

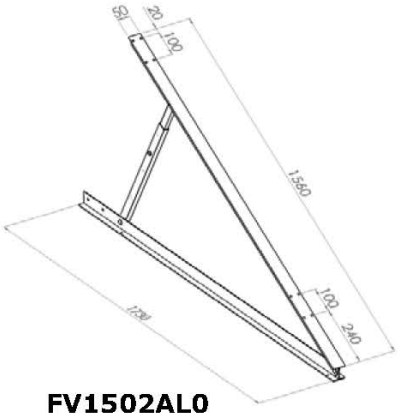

FV1502AL0

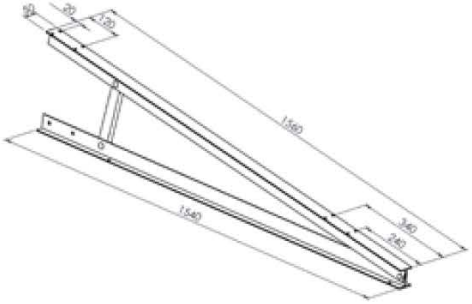

FV1512AL0

Triangles – Caractéristiques techniques

Traverse (base et hypoténuse)

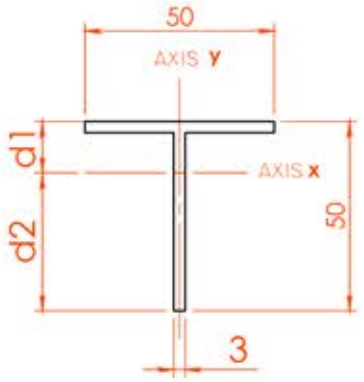

Caractéristiques techniques	
Matériel	Aluminium 6060T5 UNI EN 755/2
Épaisseur des profilés	3 mm
Section transversale	291 mm²
Poids profilé	0,785 Kg/m
Tension de rupture Rm	160 N/mm²
Moment d'inertie Iy	3,14 cm⁴
Module de résistance Wy	1,26cm³
Rayon d'inertie iy	1,04 cm

Étaie externe (côté de l'angle droit)

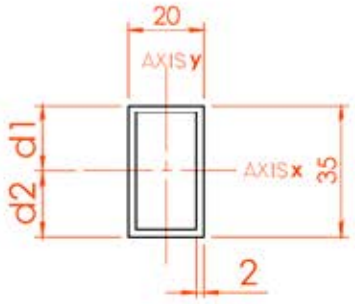

Technical Specifications	
Matériel	Aluminium 6060T5 UNI EN 755/2
Épaisseur des profilés	2 mm
Section transversale	204 mm²
Poids profilé	0,55 Kg/m
Tension de rupture Rm	160 N/mm²
Moment d'inertie Iy	1,28 cm⁴
Module de résistance Wy	1,28cm³
Rayon d'inertie iy	0,79 cm

Étaie interne

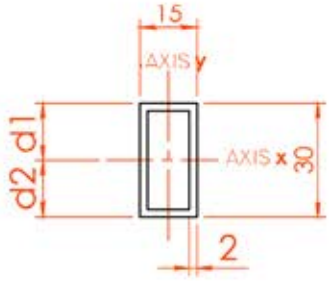

Technical Specifications	
Matériel	Aluminium 6060T5 UNI EN 755/2
Épaisseur des profilés	2 mm
Section transversale	164 mm²
Poids profilé	0,44 Kg/m
Tension de rupture Rm	160 N/mm²
Moment d'inertie Iy	0,56 cm⁴
Module de résistance Wy	0,75 cm³
Rayon d'inertie iy	0,58 cm

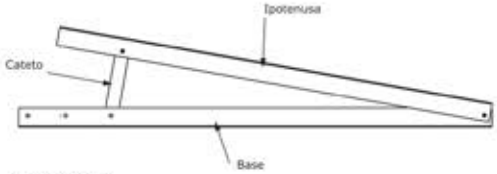

Triangle 10°

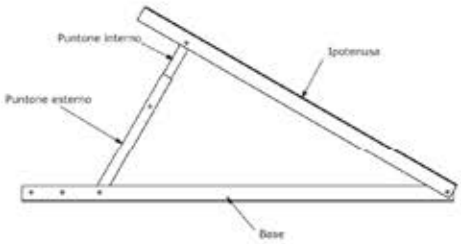

Triangle 25° - 30° - 35°

Contrevent

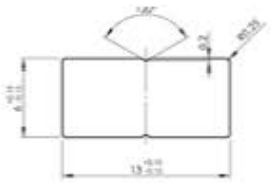

Le contrevent se raccorde comme un tirant entre deux châssis triangulaires adjacents

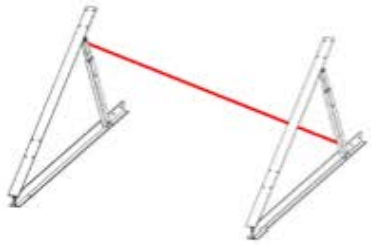

Code	Dimension	Matériel	Emb. pièces
FV2002AL0	13x6x4000	Aluminium	3

Joint pour rails

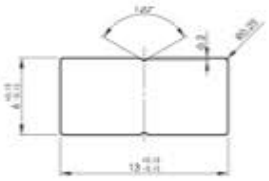

Utilisé pour raccorder deux rails.
Constitué de vis.

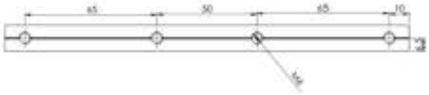

Code	Dimension	Matériel	Emb. pièces
FV2100AL0	13x6x200	Aluminium	10

Vis à tête rectangulaire pour rails

Filetage	Code IX	Emb/Pièces
M8x20	7292152	100

Écrou autobloquant

Filetage	Code IX	Emb/Pièces
M8	7292132	100

Écrou hexagonal

Filetage	Code IX	Poids, kg/emb	Emb/Pièces
M8	7292026	0,54	100

Vis TCEI

Filetage	Code IX	Emb/Pièces
M8x30	7292121	100
M8x35	7292122	100
M8x40	7292123	100
M8x45	7292124	100
M8x50	7292125	100

Écrou à papillon

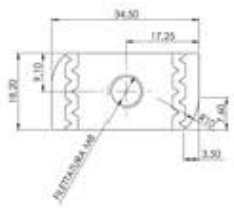

Filetage	Code AL	Emb. pièces
M8	FV6003AL0	100

Vis tête hexagonale

Filetage	Code IX	Emb/Pièces
M8x30	7292018	100

Vis pour bois tête hexagonale

Code IX	Dimension	Emb. pièces
FV2080IX4	M8x100	100
FV2081IX4	M8x120	100

Vis auto-perforante

Code IX	Dimension	Emb. pièces
FV2070IX4	M4.8x32	100

Vis double filet

Code IX	Dimension	Emb. pièces
FV2062IX4	M10x250	25
FV2064IX4	M12x300	25

Plaque de connexion pour vis double filet

Code IX	Dimension	Emb. pièces
FV2052IX4	M10	25
FV2053IX4	M12	25

Corps de boulon à collet carré

Filetage	Code IX	Emb/Pièces
M8x20	7292013	100
M8x30	7292014	100

Vis avec tête à ancrage pour profilés

Filetage	Code ZC	Poids kg	Emb/Pièces
M10x30	7290060	0,03	50

Pour les fixations sur profilés 41x41 et 41x21. Chargement maximum à traction 550 kg. chargement maximum à glissement 150 kg.
Galvanisation en bain chaud selon la norme UNI 5744-66, filet métrique ISO MA hexagonal.

Plaquette à ressort pour profilé 41x21

Filetage	Code	Poids, kg	Emb/Pièces
M8	7290342	0,02	1
M10	7290064	0,02	1

Plaquette à ressort pour profilé 41x41

Filetage	Code	Poids, kg	Emb/Pièces
M8	7290242	0,03	1
M10	7290062	0,03	1

Embout pour rail à C

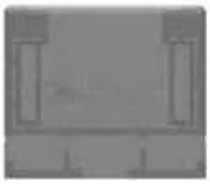

Code	Matériel	Emb. pièces
FV2041ABS	Plastique	6

Embout pour rail structurel

Code	Matériel	Emb. pièces
FV2040ABS	Plastique	6

Rivet aluminium – aluminium avec garniture

Diamètre rivet	Diamètre trou	Épaisseur verrouillable	Code AL	Emb/Pièces
5,2	5,5	1,5 ÷ 6,4	FV2010AL0	100

Bande butylique

Code	Emb/Pièces
FV2050BIT	1